内嵌式丝杆模组

Built-in lead screw module

- 轨道内嵌式螺杆滑台，采用轨道内嵌式，等高度直线度大幅提升，滑台行程可达1250mm，免拆上盖，组装方便，更强刚性；特殊钢带结构设计，可减少发尘，可用于洁净室环境；
- 宽度缩小，让设备安装所需空间更小，本体与滑座一体成型钢材，改善原始铝滑座刚性差的问题；
- 不需要拆卸钢带，即可由上往下固定或由下往上固定；本体侧面增加安装基准面停靠；本体底部有定位PIN孔，组装省时方便

- Track embedded screw sliding table, using track embedded, equal height straightness greatly improved, sliding table travel up to 1250mm, no removal of the cover, easy assembly,More rigid; Special steel belt structure design, can reduce dust, can be used in clean room environment;
- The width is reduced, so that the equipment installation space is smaller, the body and the slide seat one molding steel, improve the original aluminum slide seat stiffness;
- Do not need to remove the steel belt, can be fixed from the top down or from the bottom up fixed; Installation datum dock is added on the side of the body; The bottom of the body has a positioning PIN hole, convenient assembly time;

产品索引

M300

导程：1mm
行程：20-200mm/10间隔

本体宽度 Width of body	最大行程 Maximum stroke	最大负载 Maximum load
30mm	200mm	5kg

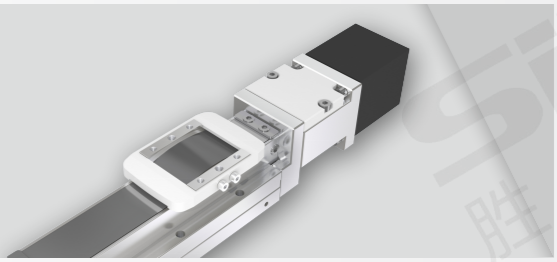

M301

导程：2mm/5mm/10mm
行程：50-800mm/50间隔

本体宽度 Width of body	最大行程 Maximum stroke	最大负载 Maximum load
44mm	800mm	25kg

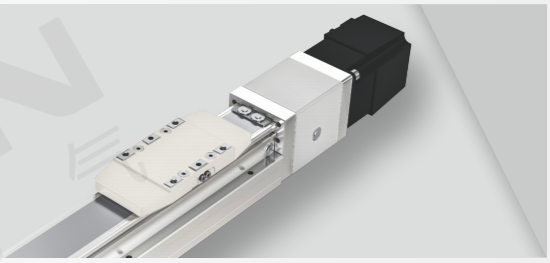

M302

导程：5mm/10mm/20mm
行程：50-800mm/50间隔

本体宽度 Width of body	最大行程 Maximum stroke	最大负载 Maximum load
54mm	800mm	30kg

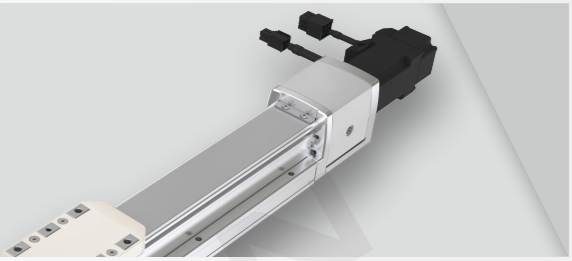

M303

导程：5mm/10mm/20mm
行程：50-1050mm/50间隔

本体宽度 Width of body	最大行程 Maximum stroke	最大负载 Maximum load
82mm	1050mm	50kg

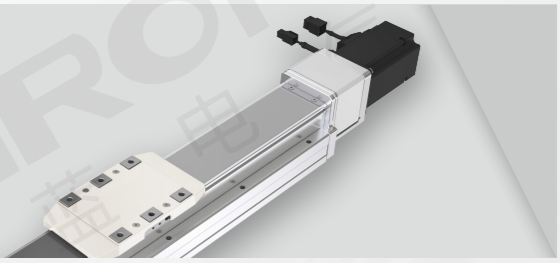

M304

导程：5mm/10mm/20mm/32mm
行程：50-1250mm/50间隔

本体宽度 Width of body	最大行程 Maximum stroke	最大负载 Maximum load
120mm	1250mm	110kg

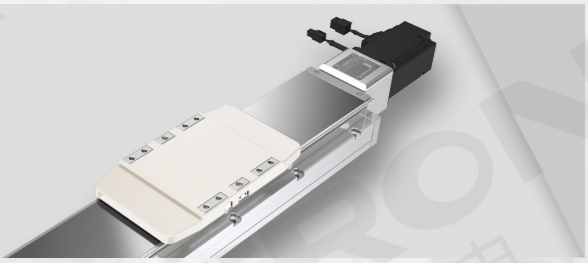

M305

导程：5mm/10mm/20mm/40mm
行程：100-1250mm/10间隔

本体宽度 Width of body	最大行程 Maximum stroke	最大负载 Maximum load
155mm	1250mm	120kg

内嵌式丝杆模组
M300系列

内蔵式ねじ型モジュール
Built-in lead screw module

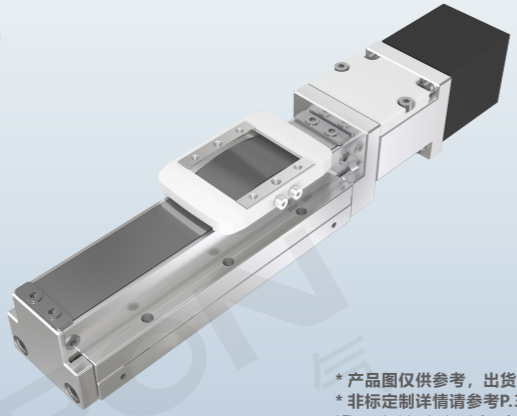

* 产品图仅供参考，出货详情以图纸为准
* 非标定制详情请参考P.331

* The product drawing is only for reference, and the shipment details are subject to the drawing
* Please refer to P.331 for details of non-standard customization

生化设备
Biochemical equipment

激光打标
Laser laser equipment

最大行程 Maximum stroke	最高速度 Maximum speed	最大静止转轴矩 Maximum moment of static rotation	滚珠螺杆 Ball bearing screw
200mm	300mm/s	0.13N.m	Φ6mm

关于选型 About selection

M30 — 0 — 1 — 20 — BC — 28 — E — 5

模组系列 Module series: M30

本体代号 Type of body: 0

导程 Lead

1	1mm

行程 Trip: 20-200mm 10mm间隔

行程50限定只能安装2组光电
Trip 50 limited onlyCan install 2 groups of photoelectric
见行程表

马达位置 Position of motor

BC	马达外露 Exposure of motor

马达品牌、功率 Motor brand, power

28	步进28W电机 Stepper 28W motor
50	伺服50W电机 Servo 50W motor

原点感应器 Origin inductor

外挂型 External hanging type	
C	马达侧 Side of motor
D	反马达侧 Reverse side of motor
E	无 NO

端点极限感应器 End limit inductor

5	无

*若需感应器请单独选购
* Please buy a separate sensor if you need one

选型举例：M300-1-20-BC-28-E5 为M300系列，导程1mm，行程20，马达外露，步进28W电机，无原点感应器，无极限感应器；注：若需其它样式，请咨询我司销售人员。
Selection example: M300-1-20-BC-28-E5 is M300 series, lead range 1mm, stroke 20, motor exposed, stepping 28W motor, no origin sensor, no limit sensor：Note: If you need other styles, please consult our sales staff.

原点感应器：选型行程50mm时的限制：①原点型极限需放置于不同侧，②滑座左右两侧皆需安装感应片；
Origin sensor: the limit of selection stroke 50mm: (1) Origin type limit should be placed on different sides, (2) induction plates should be installed on both sides of the slide seat;

规格参数 Specification

项目 Project			规范 Specification
规格 Specifications	位置重复精度(mm) Repeatability(mm)		±0.01
	螺杆导程(mm) Ball screw lead(mm)		1
	最高速度(mm/s) Maximum speed(mm/s)		50
	最大可搬重量(kg) Maximum payload(kg)	水平使用 Horizontal	5
		垂直使用 Vertical	3
	定格推力(n) Rated thrust(n)		424
	标准行程(mm) Stroke pitch(mm)		20-200mm/10间隔
部品 Sans	AC伺服马达容量(W) AC Servo motor output(w)		50/步进28
	滚珠螺杆外径(mm) Ball screw(mm)		C7 Φ6
	连轴器(mm) Coupling(mm)		5×3

注：马达加减设定0.2秒，

感应器接线图 Inductor wiring diagram

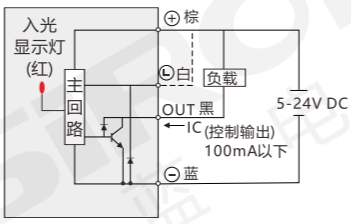

容许负载力距表 Allowable overhang

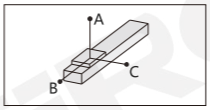

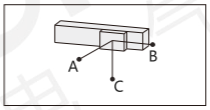

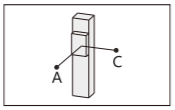

mm

水平安装 Horizontal Installation		A	B	C
导程 Lead	2kg	430	32	76
	5kg	160	13	32

mm

壁挂安装 Wall Instaqllation		A	B	C
导程 Lead	2kg	71	30	411
	5kg	30	12	158

mm

垂直安装 Vertical Installation		A	C
导程 Lead	1kg	140	140
	3kg	83	83

静态容许负载惯量 Static loading moment

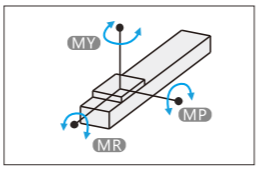

注：最大负载：5kg；本体宽度：30mm

N.m

MY	9.5
MP	11
MR	11.5

力距表所表示的数据，代表重心
符合型录犯规的正常使用下，保证寿命为10000公里
倒吊使用无法套用标准规范，如有需求请咨询我司销售人员

外形尺寸图 General dimension drawing

BC 马达外露

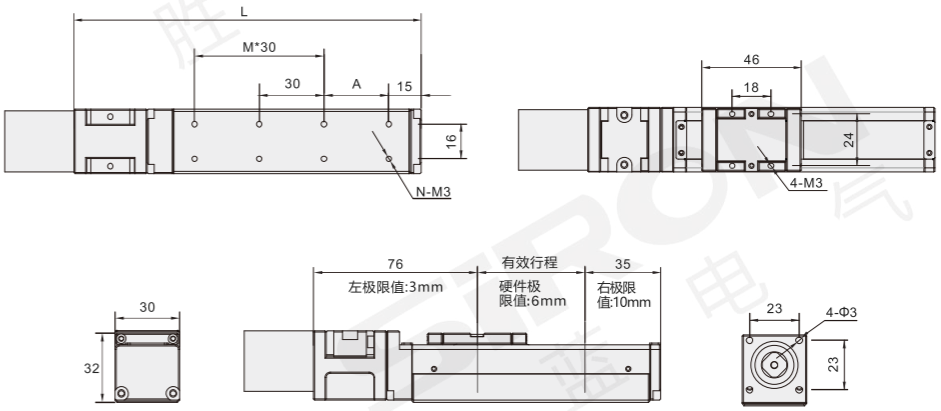

mm

有效行程 Stroke	20	50	80	100	120	160	200
L	131	161	191	211	231	271	311
A	30	30	30	20	10	20	30
M	1	2	3	4	5	6	7
N	6	8	10	12	14	16	18
重量(g)	232	253	296	312	338	381	423

分类
classification
内嵌式丝杆型 Built-in lead screw type
内嵌式丝杆型 Built-in lead screw type
内嵌式推杆型 Built-in push-rod type
内嵌式皮带型 Built-in belt type
一般丝杆型 General screw type
一般皮带型 General belt type
无尘丝杆型 Dust free screw type
无尘皮带型 Dust free belt type
单轴滑台 Single axle slide table
直线电机模组 Linear motor module

内嵌式丝杆模组
M301系列

内蔵式ねじ型モジュール
Built-in lead screw module

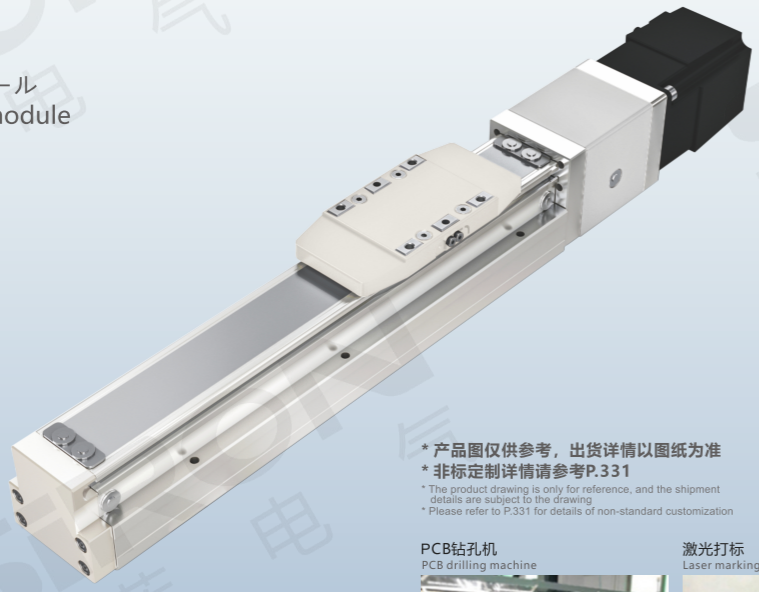

* 产品图仅供参考，出货详情以图纸为准
* 非标定制详情请参考P.331

* The product drawing is only for reference, and the shipment details are subject to the drawing
* Please refer to P.331 for details of non-standard customization

PCB钻孔机
PCB drilling machine

激光打标
Laser marking

最大行程 Maximum stroke	最高速度 Maximum speed	马达容量 Capacity of motor	滚珠螺杆 Ball bearing screw
800mm	500mm/s	100W	Φ10mm

关于选型 About selection

M30 — 1 — 2 — 50 — BC — M — 05 — E — 5

模组系列 Module series: M30

本体代号 Type of body

1	

导程 Lead

2	2mm
5	5mm
10	10mm

行程 Trip

50-800mm
50mm间隔

行程50限定只能安装2组光电
Trip 50 limited onlyCan install 2 groups of photoelectric
见行程表

马达位置 Position of motor

BC	马达外露 Exposure of motor
BM	马达下折 Under the motor off
BL	马达左折 Motor left off
BR	马达右折 Motor right off

马达品牌 Brand of motor

M	三菱 Mitsubishi
P	松下 Panasonic
Y	安川 Yaskawa
T	台达 Delta
S	胜蓝 SIRON
A	禾川 Grain of sichuan
H	汇川 Kymmene
ST	步进 Step by step

带刹车在功率后边加字母“B”

马达功率 Power of motor

05	50W
10	100W

原点感应器 Origin inductor

外挂型 External hanging type

C	马达侧 Side of motor
D	反马达侧 Reverse side of motor
E	无 NO

端点极限感应器 End limit inductor

5	无

*若需感应器请单独选购
* Please buy a separate sensor if you need one

选型举例：M301-2-50-BC-M05B-E5 为M301系列, 导程2mm, 行程50, 马达外露, 三菱 50W带刹车, 无原点感应器, 无极限感应器；注：若需其它样式，请咨询我司销售人员。

Selection example: M301-2-50-BC-M05B-E5 is M301 series, lead 2mm, stroke 50, motor exposed, Mitsubishi 50W with brake, no origin sensor, no limit sensor;Note: If you need other styles, please consult our sales staff.

原点感应器：选型行程50mm时的限制：①原点型极限需放置于不同侧，②滑座左右两侧皆需安装感应片；

Origin sensor: the limit of selection stroke 50mm: (1) Origin type limit should be placed on different sides, (2) induction plates should be installed on both sides of the slide seat;

马达安装方式 Installation method

BC 马达外露
BC motor exposed

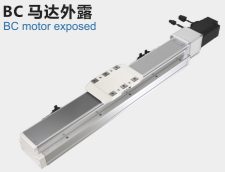

BM 马达下折
BM motor dips

BL 马达左折
BL motor left fold

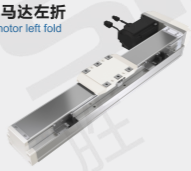

BR 马达右折
BR motor fold right

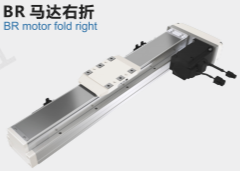

注：最大负载：25kg；本体宽度：44mm；

规格参数 Specification

项目 Project			规范 Specification		
规格 Specifications	马达功率 Motor power		50W/100W		
	位置重复精度(mm) Repeatability(mm)		±0.01		
	螺杆导程(mm) Ball screw lead(mm)		2	5	10
	最高速度(mm/s) Maximum speed(mm/s)		100	250	500
	最大可搬重量(kg) Maximum payload(kg)	水平使用 Horizontal	25	20	12
		垂直使用 Vertical	8	8	3.5
	定格推力(n) Rated thrust(n)		424	141	71
	标准行程(mm) Stroke pitch(mm)		50-800mm/50间隔		
部品 Parts	AC伺服马达容量(W) AC Servo motor output(w)		100		
	可配步进电机 Can be equipped with stepping motor		42/57		
	滚珠螺杆外径(mm) Ball screw(mm)		C7 Φ10		
	连轴器(mm) Coupling(mm)		7×8		
	原点感应器 Home sensor	外挂 Outside	K017-A6		

注：行程超过550mm时，会产生螺杆偏摆，此时请将速度调降，马达加减设定0.2秒

感应器接线图 Inductor wiring diagram

外挂型

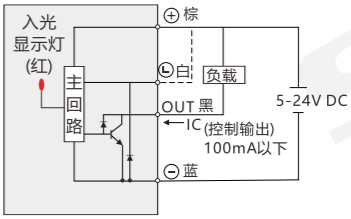

容许负载力距表 Allowable overhang

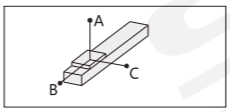

mm

水平安装 Horizontal Installation		A	B	C
导程2 Lead	12kg	1000	55	80
	18kg	750	35	50
	25kg	500	23	32
导程5 Lead	10kg	550	53	70
	15kg	350	32	45
	20kg	250	22	31
导程10 Lead	8kg	305	59	75
	10kg	240	45	57
	12kg	195	37	47

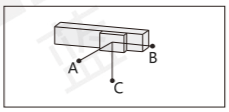

mm

壁挂安装 Wall Instaqllation		A	B	C
导程2 Lead	12kg	80	55	1000
	18kg	50	35	750
	25kg	32	23	500
导程5 Lead	10kg	72	52	550
	15kg	45	32	345
	20kg	31	22	250
导程10 Lead	8kg	75	59	300
	10kg	45	32	240
	12kg	31	22	250

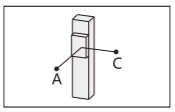

mm

垂直安装 Vertical Installation		A	C
导程2 Lead	4kg	195	195
	8kg	100	100
导程5 Lead	4kg	150	150
	8kg	75	75
导程10 Lead	2kg	260	260
	3.5kg	150	150

静态容许负载惯量 Static loading moment

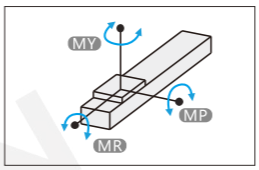

N.m

MY	79
MP	79
MR	116

力距表所表示的数据，代表重心
符合型录犯规的正常使用下，保证寿命为10000公里
倒吊使用无法套用标准规范，如有需求请咨询我司销售人员

搭配伺服马达一览表 Suitable motor brand

品牌 Brand	马达记号 The motor mark	刹车有无 Whether the brakes	马达容量 Motor capacity	电源电压 voltage	伺服马达型号 Motor model	驱动器型号 voltage
三菱 Mitsubishi	M	无刹车(水平仕样) No brakes (horizontal style)	100	220	HG-KR13	MR-J4-10A
		有刹车(垂直仕样) With brake (vertical style)	100	220	HG-KR13B	MR-J4-10A
松下 Panasonic	P	无刹车(水平仕样) No brakes (horizontal style)	100	220	MSMD012G1U	MADHT1505
		有刹车(垂直仕样) With brake (vertical style)	100	220	MSMD012G1V	MADHT1505
台达 Delta	T	无刹车(水平仕样) No brakes (horizontal style)	100	220	ECMA-C20401ES	ASD-B2021-B
		有刹车(垂直仕样) With brake (vertical style)	100	220	ECMA-C20401FS	ASD-B2021-B

外形尺寸图 General dimension drawing

BC 马达外露

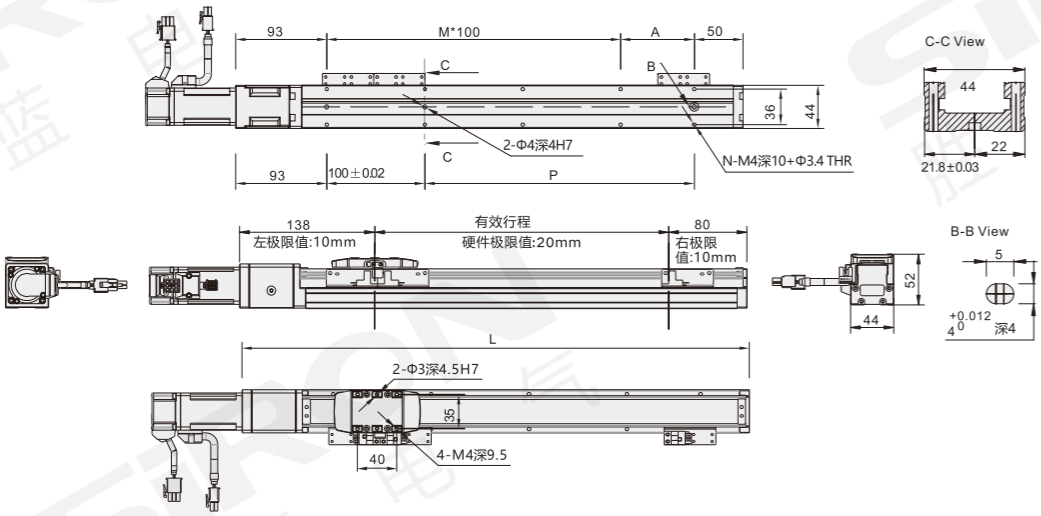

行程50时，因本体上锁定式固定孔会被滑座遮住，仅能使用4只螺丝固定，建议客户本体使用下锁式固定孔锁附

mm

有效行程 Stroke	50	100	150	200	250	300	350	400	450	500	550	600	650	700	750	800
L	268	318	368	418	468	518	568	618	668	718	768	818	868	918	968	1018
A	25	75	25	75	25	75	25	75	25	75	25	75	25	75	25	75
M	1	1	2	2	3	3	4	4	5	5	6	6	7	7	8	8
N	6	6	8	8	10	10	12	12	14	14	16	16	18	18	20	20
P	25	75	125	175	225	275	325	375	425	475	525	575	625	675	725	775
重量(kg)	1.36	1.61	1.86	2.11	2.35	2.60	2.85	3.10	3.34	3.59	3.84	4.09	4.34	4.59	4.84	5.09

BM 马达下折

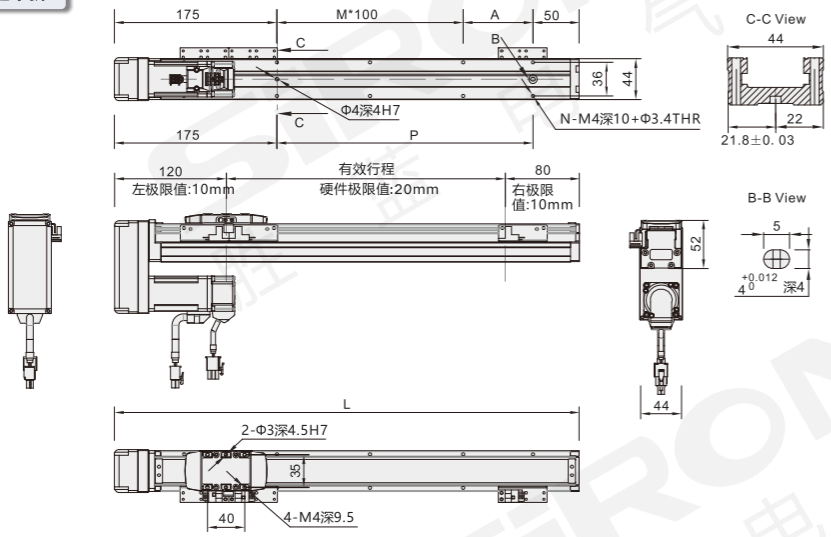

行程50时，因本体上锁定式固定孔会被滑座遮住，仅能使用4只螺丝固定，建议客户本体使用下锁式固定孔锁附。

mm

有效行程 Stroke	50	100	150	200	250	300	350	400	450	500	550	600	650	700	750	800
L	250	300	350	400	450	500	550	600	650	700	750	800	850	900	950	1000
A	25	75	25	75	25	75	25	75	25	75	25	75	25	75	25	75
M	0	0	1	1	2	2	3	3	4	4	5	5	6	6	7	7
N	4	4	6	6	8	8	10	10	12	12	14	14	16	16	18	18
P	25	75	125	175	225	275	325	375	425	475	525	575	625	675	725	775
重量(kg)	1.66	1.91	2.16	2.40	2.65	2.90	3.14	3.39	3.64	3.89	4.14	4.39	4.64	4.89	5.14	5.39

注：马达下折时，若选用刹车马达，或是超出马达总长度限制时无法套用标准PIN孔，如有需求请咨询我司销售人员。

分类 classification
内嵌式丝杆型 Built-in lead screw type
内嵌式丝杆型 Built-in lead screw type
内嵌式推杆型 Built-in push-rod type
内嵌式皮带型 Built-in belt type
一般丝杆型 General screw type
一般皮带型 General belt type
无尘丝杆型 Dust free screw type
无尘皮带型 Dust free belt type
单轴滑台 Single axle slide table
直线电机模组 Linear motor module

外形尺寸图 General dimension drawing

BL 马达左折

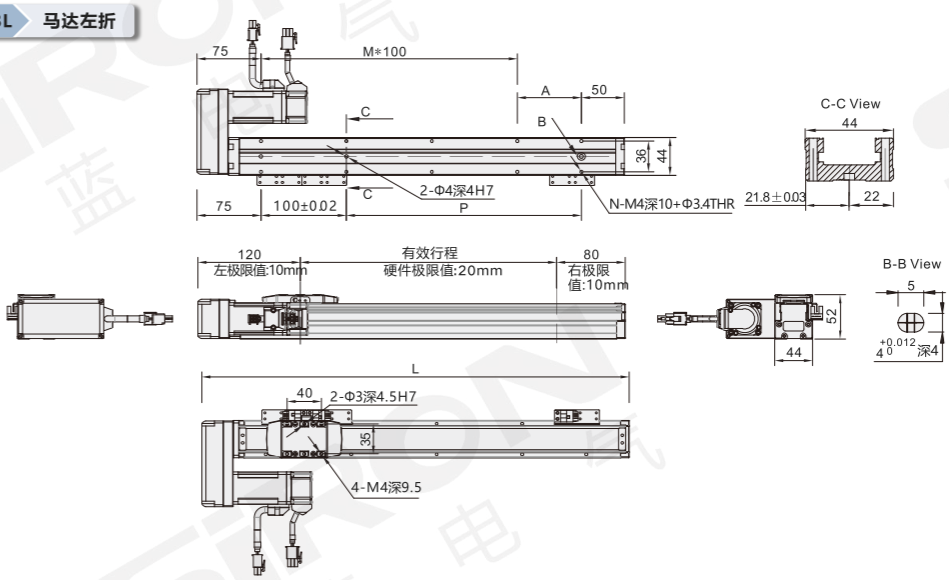

行程50时，因本体上锁定式固定孔会被滑座遮住，仅能使用4只螺丝固定，建议客户本体使用下锁式固定孔锁附。 mm

有效行程 Stroke	50	100	150	200	250	300	350	400	450	500	550	600	650	700	750	800
L	250	300	350	400	450	500	550	600	650	700	750	800	850	900	950	1000
A	25	75	25	75	25	75	25	75	25	75	25	75	25	75	25	75
M	1	1	2	2	3	3	4	4	5	5	6	6	7	7	8	8
N	6	6	8	8	10	10	12	12	14	14	16	16	18	18	20	20
P	25	75	125	175	225	275	325	375	425	475	525	575	625	675	725	775
重量(kg)	1.66	1.91	2.16	2.40	2.65	2.90	3.14	3.39	3.64	3.89	4.14	4.39	4.64	4.89	5.14	5.39

BR 马达右折

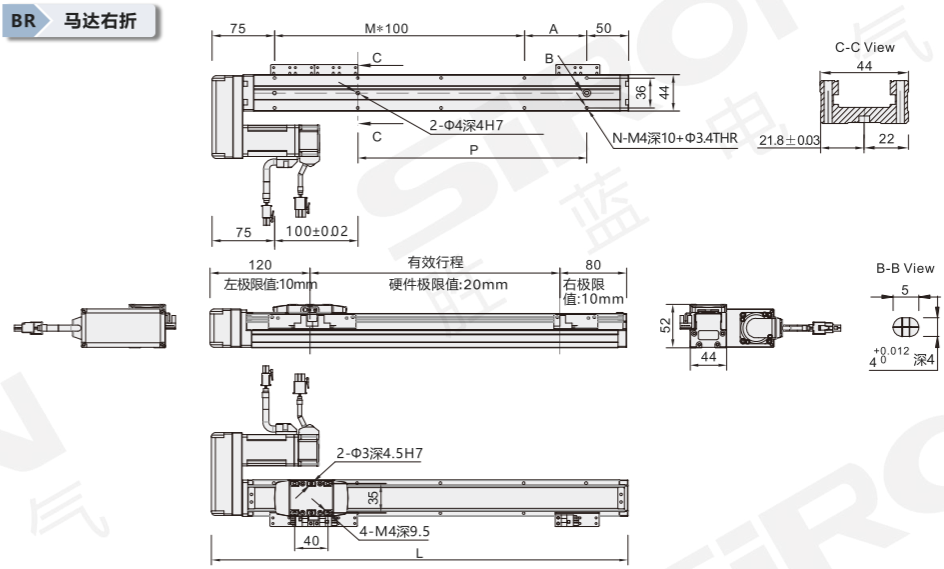

行程50时，因本体上锁定式固定孔会被滑座遮住，仅能使用4只螺丝固定，建议客户本体使用下锁式固定孔锁附。 mm

有效行程 Stroke	50	100	150	200	250	300	350	400	450	500	550	600	650	700	750	800
L	250	300	350	400	450	500	550	600	650	700	750	800	850	900	950	1000
A	25	75	25	75	25	75	25	75	25	75	25	75	25	75	25	75
M	1	1	2	2	3	3	4	4	5	5	6	6	7	7	8	8
N	6	6	8	8	10	10	12	12	14	14	16	16	18	18	20	20
P	25	75	125	175	225	275	325	375	425	475	525	575	625	675	725	775
重量(kg)	1.66	1.91	2.16	2.40	2.65	2.90	3.14	3.39	3.64	3.89	4.14	4.39	4.64	4.89	5.14	5.39

注：马达下折时，若选用刹车马达，或是超出马达总长度限制时无法套用标准PIN孔，如有需求请咨询我司销售人员。

内嵌式丝杆模组
M302系列

内蔵式ねじ型モジュール
Built-in lead screw module

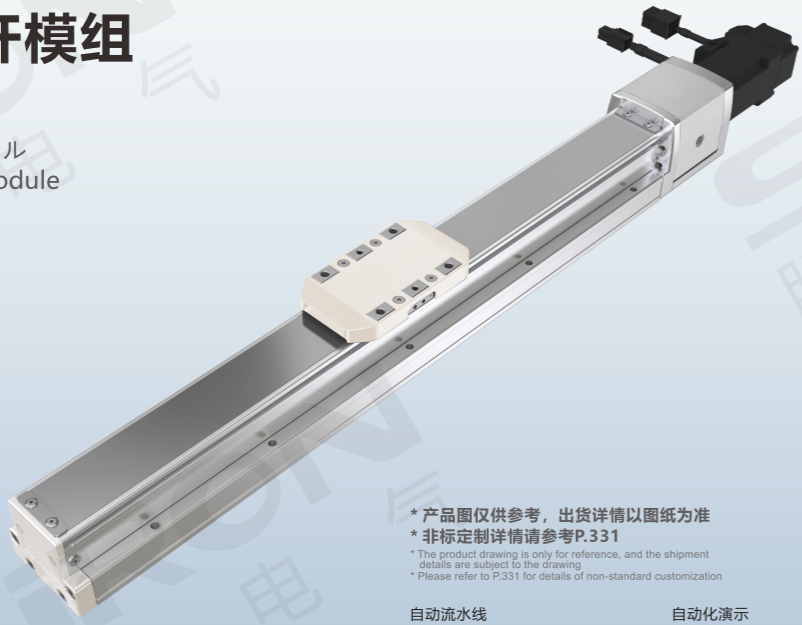

* 产品图仅供参考，出货详情以图纸为准
* 非标定制详情请参考P.331

* The product drawing is only for reference, and the shipment details are subject to the drawing
* Please refer to P.331 for details of non-standard customization

自动流水线
Automatic assembly line

自动化演示
Automated presentation

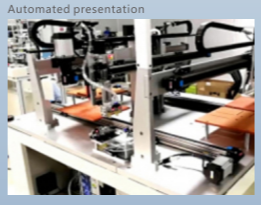

最大行程 Maximum stroke	最高速度 Maximum speed	马达容量 Capacity of motor	滚珠螺杆 Ball bearing screw
800mm	1000mm/s	100W	Φ12mm

关于选型 About selection

M30 — 2 — 5 — 50 — BC — M — 10 — E — 5

模组系列 Module series: M30

本体代号 Type of body

2	

导程 Lead

5	50mm
10	10mm
20	20mm

行程 Trip

50-800mm 50mm间隔

行程50限定只能安装2组光电
Trip 50 limited onlyCan install 2 groups of photoelectric
见行程表

马达位置 Position of motor

BC	马达外露 Exposure of motor
BM	马达下折 Under the motor off
BL	马达左折 Motor left off
BR	马达右折 Motor right off

马达品牌 Brand of motor

M	三菱 Mitsubishi
P	松下 Panasonic
Y	安川 Yaskawa
T	台达 Delta
S	胜蓝 SIRON
A	禾川 Grain of sichuan
H	汇川 Kymmene
ST	步进 Step by step

带刹车在功率后边加字母“B”

马达功率 Power of motor

10	100W
40	400W

原点感应器 Origin inductor

外挂型 External hanging type	
C	马达侧 Side of motor
D	反马达侧 Reverse side of motor
E	无 NO

端点极限感应器 End limit inductor

5	无

*若需感应器请单独选购
* Please buy a separate sensor if you need one

选型举例：M302-5-50-BC-M10B-E5为：M302系列,导程5mm,行程50,马达外露,三菱 100W带刹车,无原点感应器,无极限感应器；注：若需其它样式，请咨询我司销售人员。
Selection example: M302-5-50-BC-M10B-E5 is M302 series, guide 5mm, stroke 50, motor exposed, Mitsubishi 100W with brake, no origin sensor, no limit sensor;Note: If you need other styles, please consult our sales staff.
原点感应器：选型行程50mm时的限制：①原点型极限需放置于不同侧，②滑座左右两侧皆需安装感应片；
Origin sensor: the limit of selection stroke 50mm: (1) Origin type limit should be placed on different sides, (2) induction plates should be installed on both sides of the slide seat;

马达安装方式 Installation method

BC 马达外露
BC motor exposed

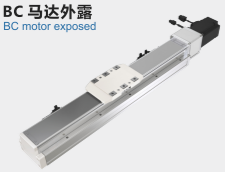

BM 马达下折
BM motor dips

BL 马达左折
BL motor left fold

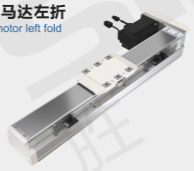

BR 马达右折
BR motor fold right

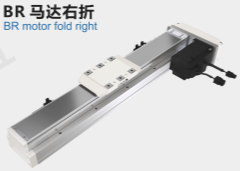

注：最大负载：25kg；本体宽度：44mm；

规格参数 Specification

项目 Project			规范 Specification		
规格 Specifications	位置重复精度(mm) Repeata bility(mm)		±0.01		
	螺杆导程(mm) Ball screw lead(mm)		5	10	20
	最高速度(mm/s) Maximum speed(mm/s)		250	500	1000
	最大可搬重量(kg) Maximum payload(kg)	水平使用 Horizontal	30	15	10
		垂直使用 Vertical	10	5	2.2
	定格推力(n) Rated thrust(n)		341	170	85
	标准行程(mm) Stroke pitch(mm)		50-800mm/50间隔		
部品 Parts	AC伺服马达容量(W) AC Servo motor output(w)		100		
	可配步进电机 Can be equipped with stepping motor		57		
	滚珠螺杆外径(mm) Ball screw(mm)		C7 Φ12		
	连轴器(mm) Coupling(mm)		7×8		
	原点感应器 Home sensor	外挂 Outside	K017-A6		

注：行程超过600mm时，会产生螺杆偏摆，此时请将速度调降，马达加减设定0.2秒

感应器接线图 Inductor wiring diagram

外挂型

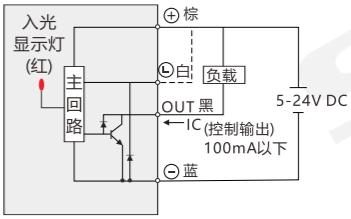

容许负载力距表 Allowable overhang

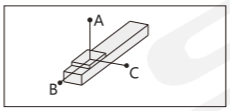

mm

水平安装 Horizontal Installation		A	B	C
导程5 Lead	10kg	650	75	100
	20kg	440	32	45
	30kg	270	19	25
导程10 Lead	5kg	600	145	185
	10kg	370	70	85
	15kg	250	42	52
导程20 Lead	5kg	320	120	130
	8kg	220	70	80
	10kg	175	55	60

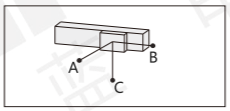

mm

壁挂安装 Wall Instaqllation		A	B	C
导程5 Lead	10kg	100	75	650
	20kg	45	32	420
	30kg	25	19	260
导程10 Lead	5kg	180	145	600
	10kg	85	68	370
	15kg	52	42	250
导程20 Lead	5kg	130	120	320
	8kg	75	70	220
	10kg	60	55	170

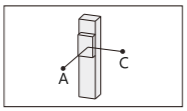

mm

垂直安装 Vertical Installation		A	C
导程5 Lead	6kg	145	145
	8kg	110	110
	10kg	90	90
导程10 Lead	1kg	800	800
	3kg	260	260
	5kg	155	155
导程20 Lead	1kg	600	600
	2kg	300	300
	2.5kg	250	250

静态容许负载惯量 Static loading moment

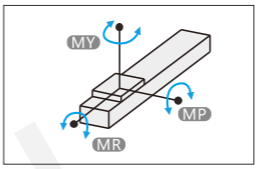

N.m

MY	103
MP	103
MR	144

力距表所表示的数据，代表重心
符合型录犯规的正常使用下，保证寿命为10000公里
倒吊使用无法套用标准规范，如有需求请咨询我司销售人员

搭配伺服马达一览表 Suitable motor brand

品牌 Brand	马达记号 The motor mark	刹车有无 Whether the brakes	马达容量 Motor capacity	电源电压 voltage	伺服马达型号 Motor model	驱动器型号 voltage
三菱 Mitsubishi	M	无刹车(水平仕样) No brakes (horizontal style)	100	220	HG-KR13	MR-J4-10A
		有刹车(垂直仕样) With brake (vertical style)	100	220	HG-KR13B	MR-J4-10A
松下 Panasonic	P	无刹车(水平仕样) No brakes (horizontal style)	100	220	MSMD012G1U	MADHT1505
		有刹车(垂直仕样) With brake (vertical style)	100	220	MSMD012G1V	MADHT1505
台达 Delta	T	无刹车(水平仕样) No brakes (horizontal style)	100	220	ECMA-C20404ES	ASD-B20121-B
		有刹车(垂直仕样) With brake (vertical style)	100	220	ECMA-C20404FS	ASD-B20121-B

外形尺寸图 General dimension drawing

BC 马达外露

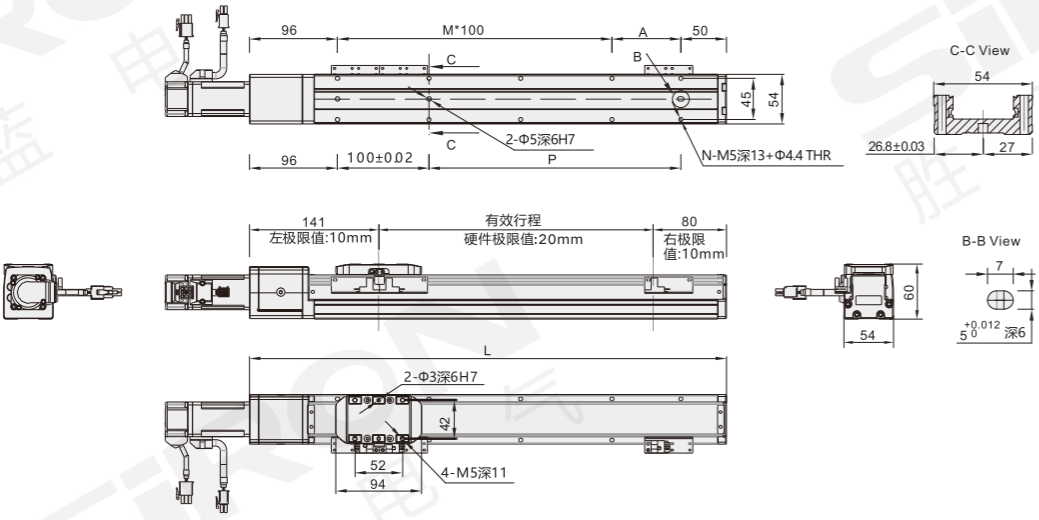

行程50时，因本体上锁定式固定孔会被滑座遮住，仅能使用4只螺丝固定，建议客户本体使用下锁式固定孔锁附。 mm

有效行程 Stroke	50	100	150	200	250	300	350	400	450	500	550	600	650	700	750	800
L	271	321	371	421	471	521	571	621	671	721	771	821	871	921	971	1021
A	25	75	25	75	25	75	25	75	25	75	25	75	25	75	25	75
M	1	1	2	2	3	3	4	4	5	5	6	6	7	7	8	8
N	6	6	8	8	10	10	12	12	14	14	16	16	18	18	20	20
P	25	75	125	175	225	275	325	375	425	475	525	575	625	675	725	775
重量(kg)	2.23	2.42	2.62	2.82	3.01	3.21	3.41	3.6	3.8	4	4.19	4.39	4.59	4.78	4.98	5.18

BM 马达下折

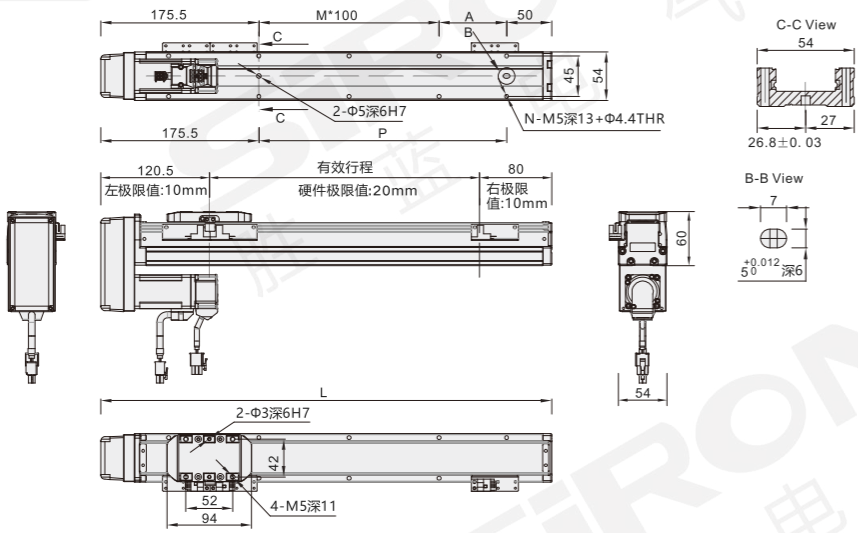

行程50时，因本体上锁定式固定孔会被滑座遮住，仅能使用4只螺丝固定，建议客户本体使用下锁式固定孔锁附。 mm

有效行程 Stroke	50	100	150	200	250	300	350	400	450	500	550	600	650	700	750	800
L	250.5	300.5	350.5	400.5	450.5	500.5	550.5	600.5	650.5	700.5	750.5	800.5	850.5	900.5	950.5	1000.5
A	25	75	25	75	25	75	25	75	25	75	25	75	25	75	25	75
M	0	0	1	1	2	2	3	3	4	4	5	5	6	6	7	7
N	4	4	6	6	8	8	10	10	12	12	14	14	16	16	18	18
P	25	75	125	175	225	275	325	375	425	475	525	575	625	675	725	775
重量(kg)	2.4	2.59	2.79	2.99	3.18	3.38	3.58	3.77	3.97	4.17	4.36	4.56	4.76	4.95	5.15	5.35

注：马达下折时，若选用刹车马达，或是超出马达总长度限制时无法套用标准PIN孔，如有需求请咨询我司销售人员。

外形尺寸图 General dimension drawing

BL 马达左折

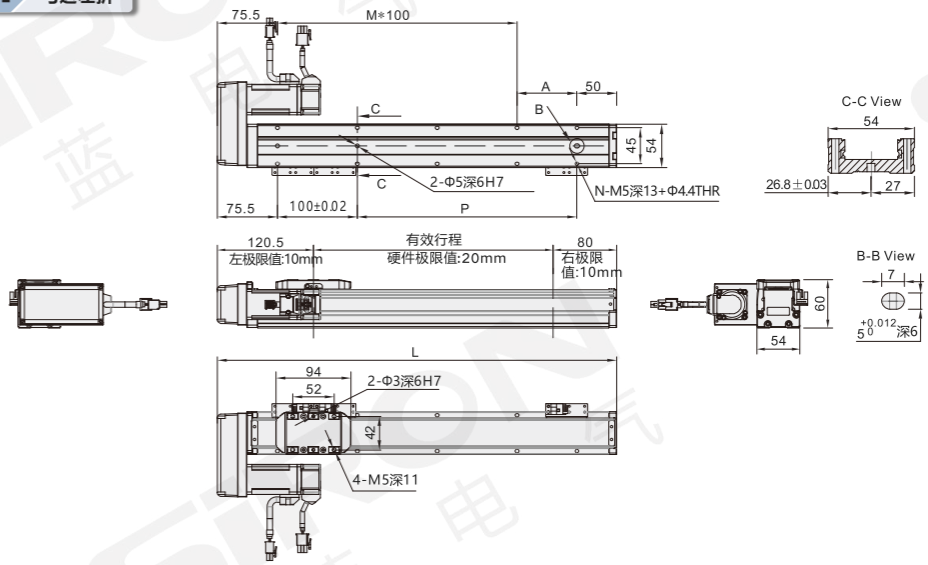

行程50时，因本体上锁定式固定孔会被滑座遮住，仅能使用4只螺丝固定，建议客户本体使用下锁式固定孔锁附。 mm

有效行程 Stroke	50	100	150	200	250	300	350	400	450	500	550	600	650	700	750	800
L	250.5	300.5	350.5	400.5	450.5	500.5	550.5	600.5	650.5	700.5	750.5	800.5	850.5	900.5	950.5	1000.5
A	25	75	25	75	25	75	25	75	25	75	25	75	25	75	25	75
M	1	1	2	2	3	3	4	4	5	5	6	6	7	7	8	8
N	6	6	8	8	10	10	12	12	14	14	16	16	18	18	20	20
P	25	75	125	175	225	275	325	375	425	475	525	575	625	675	725	775
重量(kg)	2.4	2.59	2.79	2.99	3.18	3.38	3.58	3.77	3.97	4.17	4.36	4.56	4.76	4.95	5.15	5.35

BR 马达右折

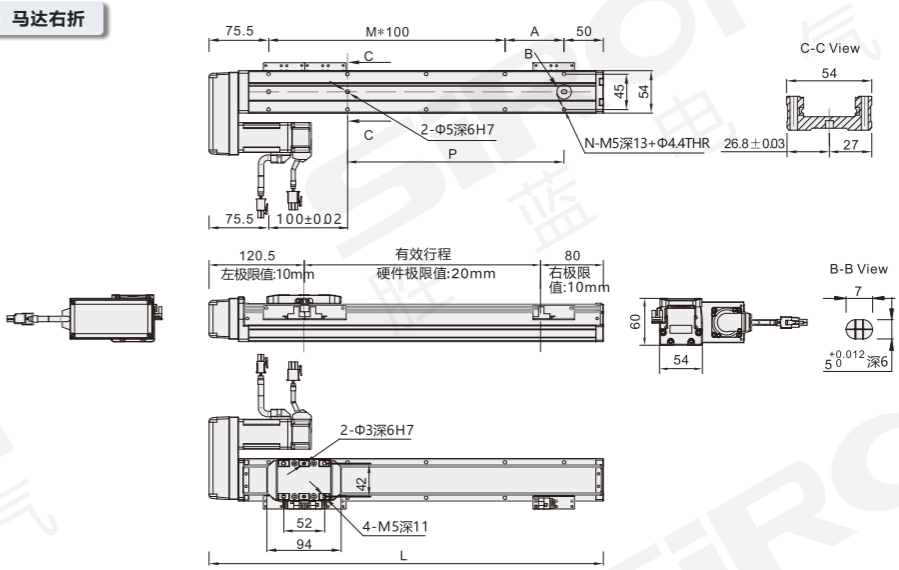

行程50时，因本体上锁定式固定孔会被滑座遮住，仅能使用4只螺丝固定，建议客户本体使用下锁式固定孔锁附。 mm

有效行程 Stroke	50	100	150	200	250	300	350	400	450	500	550	600	650	700	750	800
L	250.5	300.5	350.5	400.5	450.5	500.5	550.5	600.5	650.5	700.5	750.5	800.5	850.5	900.5	950.5	1000.5
A	25	75	25	75	25	75	25	75	25	75	25	75	25	75	25	75
M	1	1	2	2	3	3	4	4	5	5	6	6	7	7	8	8
N	6	6	8	8	10	10	12	12	14	14	16	16	18	18	20	20
P	25	75	125	175	225	275	325	375	425	475	525	575	625	675	725	775
重量(kg)	2.4	2.59	2.79	2.99	3.18	3.38	3.59	3.77	3.97	4.17	4.36	4.56	4.76	4.95	5.15	5.35

注：马达下折时，若选用刹车马达，或是超出马达总长度限制时无法套用标准PIN孔，如有需求请咨询我司销售人员。

内嵌式丝杆模组
M303系列

内蔵式ねじ型モジュール
Built-in lead screw module

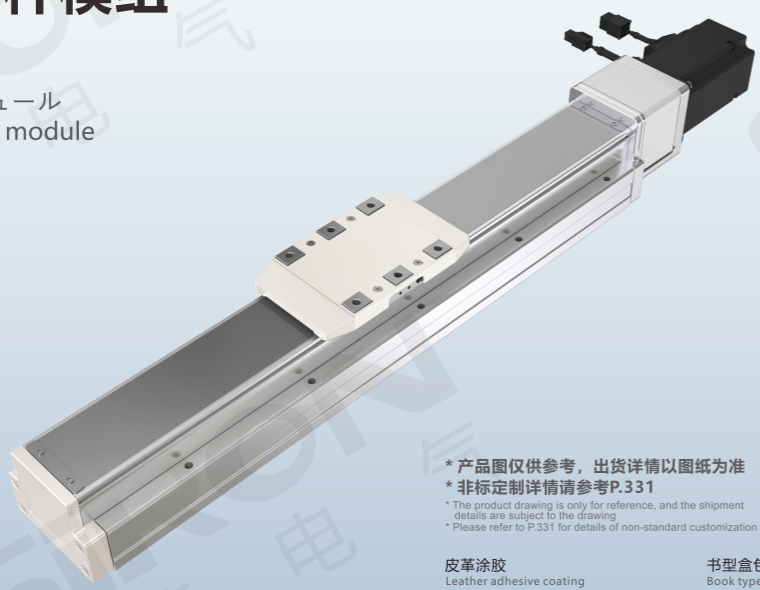

* 产品图仅供参考，出货详情以图纸为准
* 非标定制详情请参考P.331

* The product drawing is only for reference, and the shipment details are subject to the drawing
* Please refer to P.331 for details of non-standard customization

皮革涂胶
Leather adhesive coating

书型盒包型
Book type and box type

最大行程	最高速度	马达容量	滚珠螺杆
Maximum stroke	Maximum speed	Capacity of motor	Ball bearing screw
1050mm	1000mm/s	200W	Φ16mm

关于选型 About selection

M30 — 3 — 5 — 50 — BC — M — 20 — E — 5

模组系列 Module series: M30

本体代号 Type of body: 3

导程 Lead

5	5mm
10	10mm
20	20mm

行程 Trip: 50-1050mm 50mm间隔

行程50限定只能安装2组光电
Trip 50 limited onlyCan install 2 groups of photoelectric
见行程表

马达位置 Position of motor

BC	马达外露 Exposure of motor
BM	马达下折 Under the motor off
BL	马达左折 Motor left off
BR	马达右折 Motor right off

马达品牌 Brand of motor

M	三菱 Mitsubishi
P	松下 Panasonic
Y	安川 Yaskawa
T	台达 Delta
S	胜蓝 SiRON
A	禾川 Grain of sichuan
H	汇川 Kymmene
ST	步进 Step by step

带刹车在功率后边加字母“B”

马达功率 Power of motor

20	200W
40	400W

原点感应器 Origin inductor

外挂型 External hanging type	
C	马达侧 Side of motor
D	反马达侧 Reverse side of motor
E	无 NO

端点极限感应器 End limit inductor

5	无

*若需感应器请单独选购
* Please buy a separate sensor if you need one

选型举例：M303-5-50-BC-M20B-E5为：M303系列,导程5mm,行程50,马达外露,三菱 200W带刹车,无原点感应器,无极限感应器；注：若需其它样式，请咨询我司销售人员。

Selection example: M303-5-50-BC-M20B-E5 is M303 series, guide 5mm, stroke 50, motor exposed, Mitsubishi 200W with brake, no origin sensor, no limit sensor;Note: If you need other styles, please consult our sales staff.

原点感应器：选型行程50mm时的限制：①原点型极限需放置于不同侧，②滑座左右两侧皆需安装感应片；

Origin sensor: the limit of selection stroke 50mm: (1) Origin type limit should be placed on different sides, (2) induction plates should be installed on both sides of the slide seat;

马达安装方式 Installation method

BC 马达外露
BC motor exposed

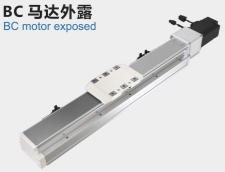

BM 马达下折
BM motor dips

BL 马达左折
BL motor left fold

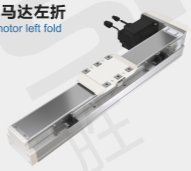

BR 马达右折
BR motor fold right

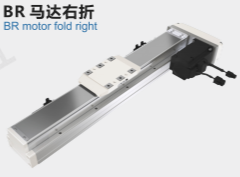

注：最大负载：50kg；本体宽度：82mm；

规格参数 Specification

项目 Project			规范 Specification		
规格 Specifications	马达功率 Motor power		200W/400W		
	位置重复精度(mm) Repeatability(mm)		±0.01		
	螺杆导程(mm) Ball screw lead(mm)		5	10	20
	最高速度(mm/s) Maximum speed(mm/s)		250	500	1000
	最大可搬重量(kg) Maximum payload(kg)	水平使用 Horizontal	50	30	18
		垂直使用 Vertical	15	8	3
	定格推力(n) Rated thrust(n)		683/1388	341/694	174/347
	标准行程(mm) Stroke pitch(mm)		50-1050mm/50间隔		
部品 Parts	AC伺服马达容量(W) AC Servo motor output(w)		200/400		
	可配步进电机 Can be equipped with stepping motor		57/60		
	滚珠螺杆外径(mm) Ball screw(mm)		C7 Φ16		
	连轴器(mm) Coupling(mm)		10×11(14)/10×14		
	原点感应器 Home sensor	外挂 Outside	K017-A6		

注：行程超过750mm时，会产生螺杆偏摆，此时请将速度调降，马达加减设定0.2秒，
使用Panasonic200马达时，马达轴心为Φ11：其他厂牌，马达轴心为Φ14。

感应器接线图 Inductor wiring diagram

外挂型

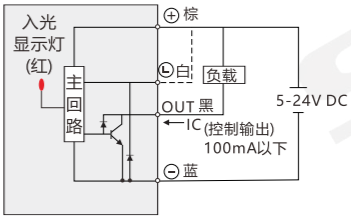

容许负载力距表 Allowable overhang

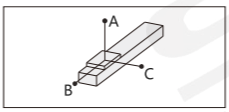

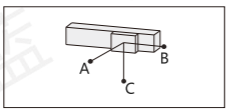

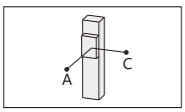

mm

水平安装 Horizontal Installation		A	B	C
导程5 Lead	20kg	1560/1560	153/153	237/237
	35kg	890/890	81/81	126/126
	50kg	550/550	53/53	82/82
导程10 Lead	10kg	1730/1730	286/286	412/412
	20kg	839/839	136/136	196/196
	30kg	541/541	86/86	124/124
导程20 Lead	6kg	1213/1213	403/403	493/493
	9kg	800/800	263/263	323/323
	18kg	592/592	194/194	238/238

mm

壁挂安装 Wall Instaqllation		A	B	C
导程5 Lead	20kg	214/214	153/153	1435/1435
	35kg	113/113	81/81	845/845
	50kg	74/74	53/53	506/506
导程10 Lead	10kg	370/370	286/286	1400/1400
	20kg	176/176	136/136	800/800
	30kg	112/112	86/86	495/495
导程20 Lead	6kg	444/444	403/403	760/760
	9kg	292/292	263/263	277/277
	18kg	214/214	194/194	544/544

mm

垂直安装 Vertical Installation		A	C
导程5 Lead	10kg	331/331	331/331
	15kg	220/220	220/220
	/	/	/
导程10 Lead	5kg	589/589	589/589
	8kg	368/368	368/368
	/	/	/
导程20 Lead	3kg	935/935	935/935
	/	/	/
	/	/	/

静态容许负载惯量 Static loading moment

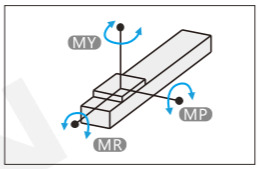

N.m

MY	318/318
MP	318/318
MR	626/626

力距表所表示的数据，代表重心
符合型录犯规的正常使用下，保证寿命为10000公里
倒吊使用无法套用标准规范，如有需求请咨询我司销售人员

搭配伺服马达一览表 Suitable motor brand

品牌 Brand	马达记号 The motor mark	刹车有无 Whether the brakes	马达容量 Motor capacity	电源电压 voltage	伺服马达型号 Motor model	驱动器型号 voltage
三菱 Mitsubishi	M	无刹车(水平仕样) No brakes (horizontal style)	200/400	220	HG-KR23/HG-KR43	MR-J4-20A MR-J4-40A
		有刹车(垂直仕样) With brake (vertical style)	200/400	220	HG-KR23B/HG-KR43B	
松下 Panasonic	P	无刹车(水平仕样) No brakes (horizontal style)	200/400	220	MSMD022G1U/MSMD042G1U	MADHT1507 MADHT2510
		有刹车(垂直仕样) With brake (vertical style)	200/400	220	MSMD022G1V/MSMD042G1V	
台达 Delta	T	无刹车(水平仕样) No brakes (horizontal style)	200/400	220	ECMA-C20602ES/ECMA-C20604ES	ASD-B20221-B ASD-B20421-B
		有刹车(垂直仕样) With brake (vertical style)	200/400	220	ECMA-C20602FS/ECMA-C20604FS	

外形尺寸图 General dimension drawing

BC 马达外露

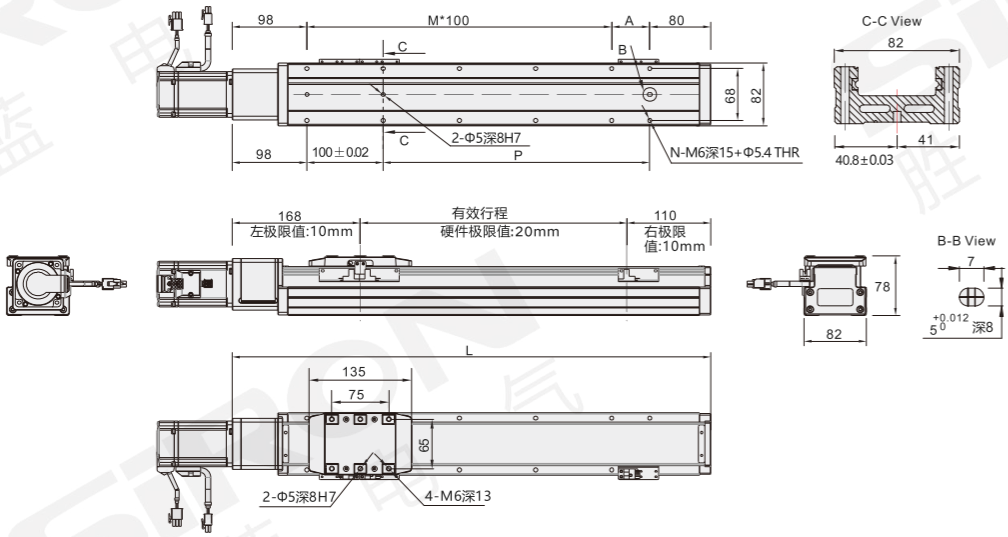

行程50时，因本体上锁定式固定孔会被滑座遮住，仅能使用4只螺丝固定，建议客户本体使用下锁式固定孔锁附。 mm

有效行程 Stroke	50	100	150	200	250	300	350	400	450	500	550	600	650	700	750	800	850	900	950	1000	1050
L	328	378	428	478	528	578	628	678	728	778	828	878	928	978	1028	1078	1128	1178	1228	1278	1328
A	50	100	50	100	50	100	50	100	50	100	50	100	50	100	50	100	50	100	50	100	50
M	1	1	2	2	3	3	4	4	5	5	6	6	7	7	8	8	9	9	10	10	11
N	6	6	8	8	10	10	12	12	14	14	16	16	18	18	20	20	22	22	24	24	26
P	50	100	150	200	250	300	350	400	450	500	550	600	650	700	750	800	850	900	950	1000	1050
重量(kg)	3.95	4.3	4.65	5	5.35	5.7	6.05	6.4	6.75	7.1	7.45	7.8	8.15	8.5	8.85	9.2	9.55	9.9	10.25	10.6	10.95

BM 马达下折

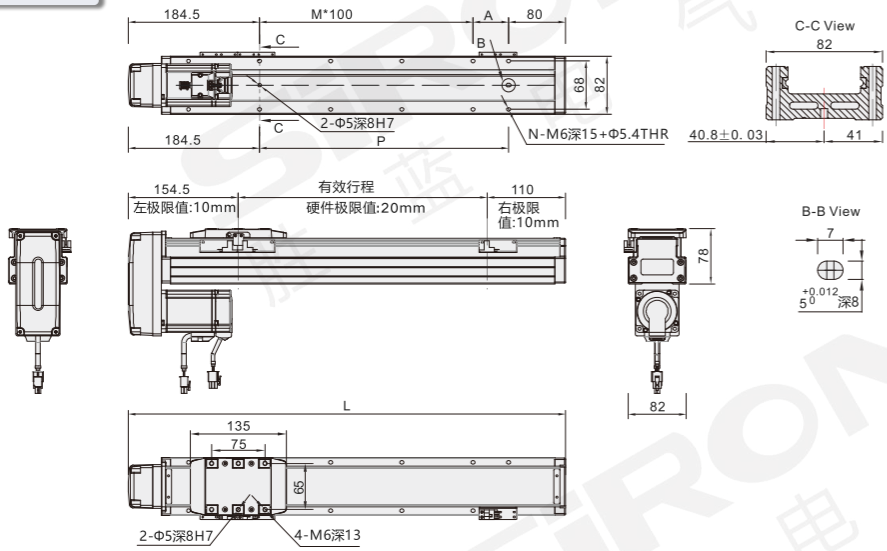

行程50时，因本体上锁定式固定孔会被滑座遮住，仅能使用4只螺丝固定，建议客户本体使用下锁式固定孔锁附。 mm

有效行程 Stroke	50	100	150	200	250	300	350	400	450	500	550	600	650	700	750	800	850	900	950	1000	1050
L	314.5	364.5	414.5	464.5	514.5	564.5	614.5	664.5	714.5	764.5	814.5	864.5	914.5	964.5	1014.5	1064.5	1114.5	1164.5	1214.5	1264.5	1314.5
A	50	100	50	100	50	100	50	100	50	100	50	100	50	100	50	100	50	100	50	100	50
M	0	0	1	1	2	2	3	3	4	4	5	5	6	6	7	7	8	8	9	9	10
N	4	4	6	6	8	8	10	10	12	12	14	14	16	16	18	18	20	20	22	22	24
P	50	100	150	200	250	300	350	400	450	500	550	600	650	700	750	800	850	900	950	1000	1050
重量(kg)	4.15	4.5	4.85	5.2	5.55	5.9	6.25	6.6	6.95	7.3	7.65	8	8.35	8.7	9.05	9.4	9.75	10.1	10.45	10.8	11.15

注：马达下折时，若选用刹车马达，或是超出马达总长度限制时无法套用标准PIN孔，如有需求请咨询我司销售人员。

分类 classification
内嵌式丝杆型 Built-in lead screw type
内嵌式丝杆型 Built-in lead screw type
内嵌式推杆型 Built-in push-rod type
内嵌式皮带型 Built-in belt type
一般丝杆型 General screw type
一般皮带型 General belt type
无尘丝杆型 Dust free screw type
无尘皮带型 Dust free belt type
单轴滑台 Single axle slide table
直线电机模组 Linear motor module

外形尺寸图 General dimension drawing

BL 马达左折

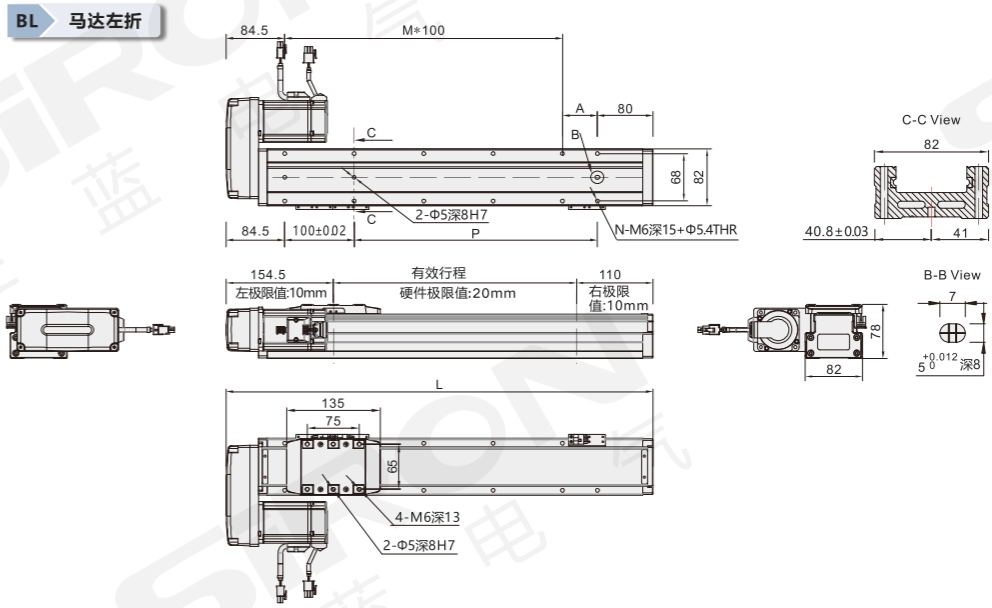

行程50时，因本体上锁定式固定孔会被滑座遮住，仅能使用4只螺丝固定，建议客户本体使用下锁式固定孔锁附。 mm

有效行程 Stroke	50	100	150	200	250	300	350	400	450	500	550	600	650	700	750	800	850	900	950	1000	1050
L	314.5	364.5	414.5	464.5	514.5	564.5	614.5	664.5	714.5	764.5	814.5	864.5	914.5	964.5	1014.5	1064.5	1114.5	1164.5	1214.5	1264.5	1314.5
A	50	100	50	100	50	100	50	100	50	100	50	100	50	100	50	100	50	100	50	100	50
M	1	1	2	2	3	3	4	4	5	5	6	6	7	7	8	8	9	9	10	10	11
N	6	6	8	8	10	10	12	12	14	14	16	16	18	18	20	20	22	22	24	24	26
P	50	100	150	200	250	300	350	400	450	500	550	600	650	700	750	800	850	900	950	1000	1050
重量(kg)	4.15	4.5	4.85	5.2	5.55	5.9	6.25	6.6	6.95	7.3	7.65	8	8.35	8.7	9.05	9.4	9.75	10.1	10.45	10.8	11.15

BR 马达右折

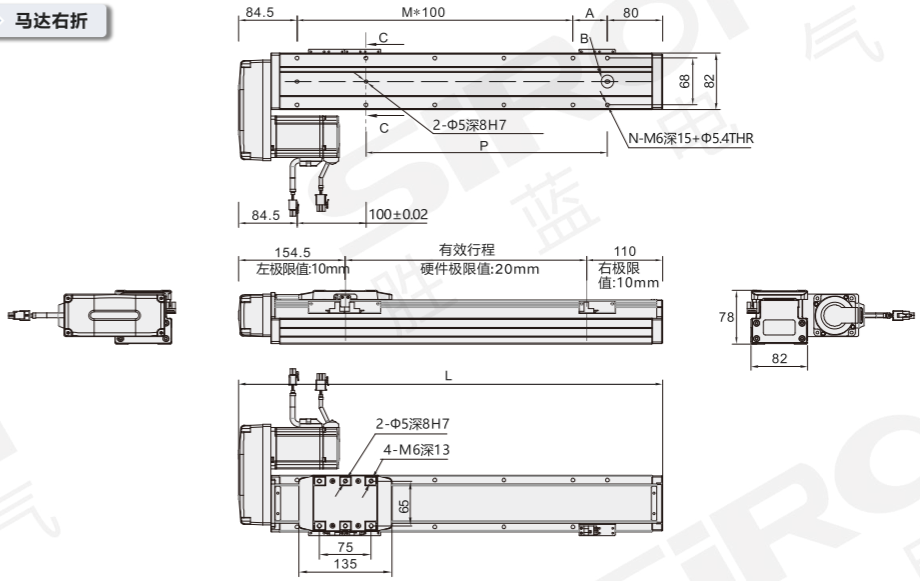

行程50时，因本体上锁定式固定孔会被滑座遮住，仅能使用4只螺丝固定，建议客户本体使用下锁式固定孔锁附。 mm

有效行程 Stroke	50	100	150	200	250	300	350	400	450	500	550	600	650	700	750	800	850	900	950	1000	1050
L	314.5	364.5	414.5	464.5	514.5	564.5	614.5	664.5	714.5	764.5	814.5	864.5	914.5	964.5	1014.5	1064.5	1114.5	1164.5	1214.5	1264.5	1314.5
A	50	100	50	100	50	100	50	100	50	100	50	100	50	100	50	100	50	100	50	100	50
M	1	1	2	2	3	3	4	4	5	5	6	6	7	7	8	8	9	9	10	10	11
N	6	6	8	8	10	10	12	12	14	14	16	16	18	18	20	20	22	22	24	24	26
P	50	100	150	200	250	300	350	400	450	500	550	600	650	700	750	800	850	900	950	1000	1050
重量(kg)	4.15	4.5	4.85	5.2	5.55	5.9	6.25	6.6	6.95	7.3	7.65	8	8.35	8.7	9.05	9.4	9.75	10.1	10.45	10.8	11.15

注：马达下折时，若选用刹车马达，或是超出马达总长度限制时无法套用标准PIN孔，如有需求请咨询我司销售人员。

内嵌式丝杆模组
M304系列

内蔵式ねじ型モジュール
Built-in lead screw module

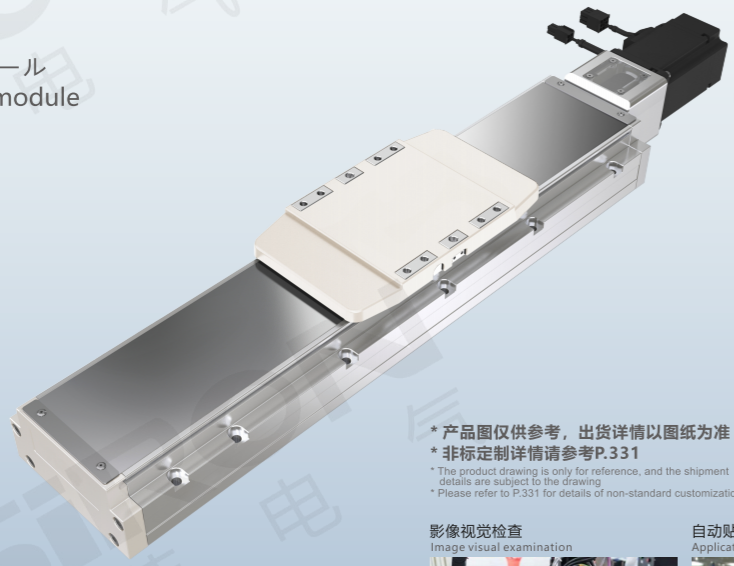

* 产品图仅供参考，出货详情以图纸为准
* 非标定制详情请参考P.331

* The product drawing is only for reference, and the shipment details are subject to the drawing
* Please refer to P.331 for details of non-standard customization

影像视觉检查
Image visual examination

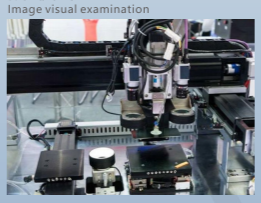

自动贴膜机应用
Application of automatic laminating machine

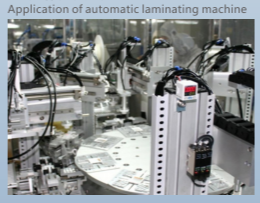

最大行程 Maximum stroke	最高速度 Maximum speed	马达容量 Capacity of motor	滚珠螺杆 Ball bearing screw
1250mm	1600mm/s	400W	Φ16mm

关于选型 About selection

M30 — 4 — 5 — 50 — BC — M — 40 — E — 5

模组系列 Module series: M30

本体代号 Type of body: 4

导程 Lead

5	50mm
10	10mm
20	20mm
32	32mm

行程 Trip: 50-1250mm 50mm间隔

行程50限定只能安装2组光电
Trip 50 limited onlyCan install 2 groups of photoelectric
见行程表

马达位置 Position of motor

BC	马达外露 Exposure of motor
BM	马达下折 Under the motor off
BL	马达左折 Motor left off
BR	马达右折 Motor right off

马达品牌 Brand of motor

M	三菱 Mitsubishi
P	松下 Panasonic
Y	安川 Yaskawa
T	台达 Delta
S	胜蓝 SIRON
A	禾川 Grain of sichuan
H	汇川 Kymmene
ST	步进 Step by step

带刹车在功率后边加字母“B”

马达功率 Power of motor

40	400W
75	750W

原点感应器 Origin inductor

外挂型 External hanging type	
C	马达侧 Side of motor
D	反马达侧 Reverse side of motor
E	无 NO

端点极限感应器 End limit inductor

5	无

*若需感应器请单独选购
* Please buy a separate sensor if you need one

选型举例：M304-5-50-BC-M40B-E5为：M304系列,导程5mm,行程50,马达外露,三菱 400W带刹车,无原点感应器,无极限感应器；注：若需其它样式，请咨询我司销售人员。

Selection example: M304-5-50-BC-M40B-E5 is M304 series, guide 5mm, stroke 50, motor exposed, Mitsubishi 400W with brake, no origin sensor, no limit sensor;Note: If you need other styles, please consult our sales staff.

原点感应器：选型行程50mm时的限制：①原点型极限需放置于不同侧，②滑座左右两侧皆需安装感应片；

Origin sensor: the limit of selection stroke 50mm: (1) Origin type limit should be placed on different sides, (2) induction plates should be installed on both sides of the slide seat;

马达安装方式 Installation method

BC 马达外露
BC motor exposed

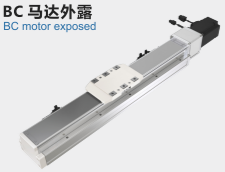

BM 马达下折
BM motor dips

BL 马达左折
BL motor left fold

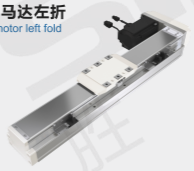

BR 马达右折
BR motor fold right

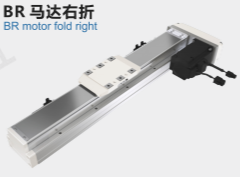

注：最大负载：50kg；本体宽度：82mm；

规格参数 Specification

项目 Project			规范 Specification			
规格 Specifications	位置重复精度(mm) Repeatability(mm)		±0.01			
	螺杆导程(mm) Ball screw lead(mm)		5	10	20	32
	最高速度(mm/s) Maximum speed(mm/s)		250	500	1000	1600
	最大可搬重量(kg) Maximum payload(kg)	水平使用 Horizontal	110	88	40	30
		垂直使用 Vertical	33	22	10	8
	定格推力(n) Rated thrust(n)		1388	694	347	218
	标准行程(mm) Stroke pitch(mm)		50-1250mm/50间隔			
部品 Parts	AC伺服马达容量(W) AC Servo motor output(w)		400			
	可配步进电机 Can be equipped with stepping motor		86			
	滚珠螺杆外径(mm) Ball screw(mm)		C7 Φ16			
	连轴器(mm) Coupling(mm)		10×14			
	原点感应器 Home sensor	外挂 Outside	K017-A6			

注：行程超过800mm时，会产生螺杆偏摆，此时请将速度调降，马达加减设定0.2秒；
使用Panasonic200马达时，马达轴心为Φ11;其它厂牌，马达轴心为Φ14；

感应器接线图 Inductor wiring diagram

外挂型

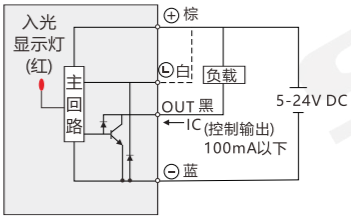

容许负载力距表 Allowable overhang

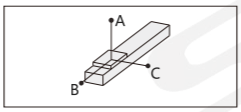

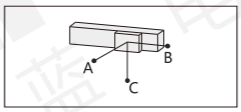

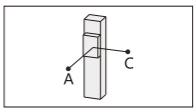

mm

水平安装 Horizontal Installation		A	B	C
导程5 Lead	60kg	1560	153	237
	80kg	890	81	126
	110kg	550	53	82
导程10 Lead	30kg	1730	286	412
	50kg	839	136	196
	88kg	541	86	124
导程20 Lead	10kg	1213	403	493
	22kg	800	264	323
	40kg	592	194	238
导程32 Lead	15kg	1100	570	550
	25kg	620	330	320
	30kg	520	270	260

mm

壁挂安装 Wall Instaqllation		A	B	C
导程5 Lead	55kg	280	280	3300
	75kg	220	195	2400
	110kg	130	125	1550
导程10 Lead	35kg	400	410	2500
	55kg	245	250	1550
	88kg	150	150	950
导程20 Lead	12kg	900	1070	3000
	20kg	550	630	1800
	40kg	260	300	900
导程32 Lead	15kg	440	570	1050
	30kg	210	270	520

mm

垂直安装 Vertical Installation		A	C
导程5 Lead	15kg	1200	1200
	22kg	820	820
	33kg	550	550
导程10 Lead	10kg	1600	1600
	14kg	1150	1150
	22kg	730	730
导程20 Lead	7kg	1800	1800
	10kg	1250	1250
导程32 Lead	5kg	1600	1600
	8kg	1000	1000

静态容许负载惯量 Static loading moment

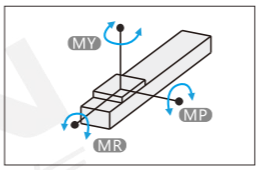

N.m

MY	606
MP	606
MR	1168

力距表所表示的数据，代表重心
符合型录犯规的正常使用下，保证寿命为10000公里
倒吊使用无法套用标准规范，如有需求请咨询我司销售人员

搭配伺服马达一览表 Suitable motor brand

品牌 Brand	马达记号 The motor mark	刹车有无 Whether the brakes	马达容量 Motor capacity	电源电压 voltage	伺服马达型号 Motor model	驱动器型号 voltage
三菱 Mitsubishi	M	无刹车(水平仕样) No brakes (horizontal style)	400	220	HG-KR43	MR-J4-40A
		有刹车(垂直仕样) With brake (vertical style)	400	220	HG-KR43B	MR-J4-40A
松下 Panasonic	P	无刹车(水平仕样) No brakes (horizontal style)	400	220	MSMD042G1U	MADHT2510
		有刹车(垂直仕样) With brake (vertical style)	400	220	MSMD042G1V	MADHT2510
台达 Delta	T	无刹车(水平仕样) No brakes (horizontal style)	400	220	ECMA-C20604ES	ASD-B20421-B
		有刹车(垂直仕样) With brake (vertical style)	400	220	ECMA-C20604FS	ASD-B20421-B

外形尺寸图 General dimension drawing

BC 马达外露

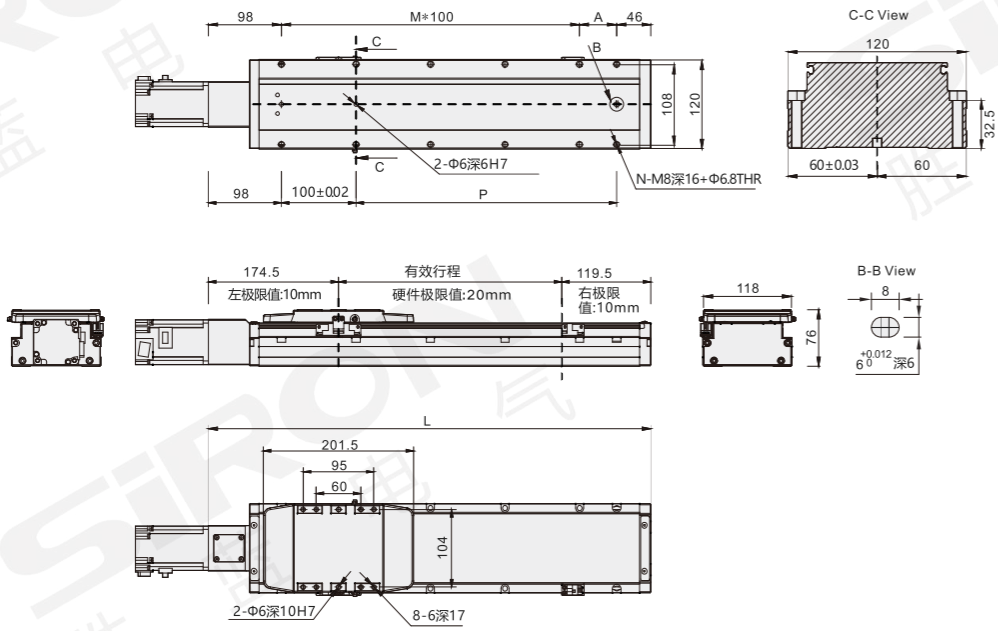

行程50时，因本体上锁定式固定孔会被滑座遮住，仅能使用4只螺丝固定，建议客户本体使用下锁式固定孔锁附。

有效行程 Stroke	50	100	150	200	250	300	350	400	450	500	550	600	650
L	344	394	444	494	544	594	644	694	744	794	844	894	944
A	100	50	100	50	100	50	100	50	100	50	100	50	100
M	1	2	2	3	3	4	4	5	5	6	6	7	7
N	6	8	8	10	10	12	12	14	14	16	16	18	18
P	100	150	200	250	300	350	400	450	500	550	600	650	700
重量(kg)	5.4	5.75	6.1	6.45	6.8	7.15	7.5	7.85	8.2	8.55	8.9	9.25	9.6

有效行程 Stroke	700	750	800	850	900	950	1000	1050	1100	1150	1200	1250
L	994	1044	1094	1144	1194	1244	1294	1344	1394	1444	1494	1544
A	50	100	50	100	50	100	50	100	50	100	50	100
M	8	8	9	9	10	10	11	11	12	12	13	13
N	20	20	22	22	24	24	26	26	28	28	30	30
P	750	800	850	900	950	1000	1050	1100	1150	1200	1250	1300
重量(kg)	9.95	10.3	10.65	11	11.35	11.7	12.05	12.4	12.75	13.1	13.45	13.8

分类 classification
内嵌式丝杆型 Built-in lead screw type
内嵌式丝杆型 Built-in lead screw type
内嵌式推杆型 Built-in push-rod type
内嵌式皮带型 Built-in belt type
一般丝杆型 General screw type
一般皮带型 General belt type
无尘丝杆型 Dust free screw type
无尘皮带型 Dust free belt type
单轴滑台 Single axle slide table
直线电机模组 Linear motor module

外形尺寸图 General dimension drawing

BM 马达下折

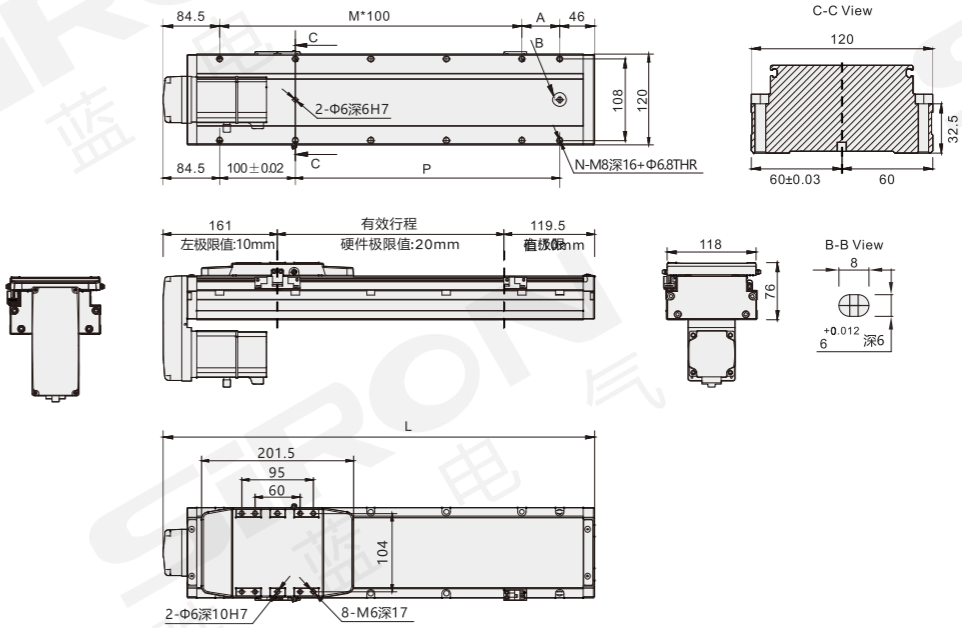

行程50时，因本体上锁定式固定孔会被滑座遮住，仅能使用4只螺丝固定，建议客户本体使用下锁式固定孔锁附。

有效行程 Stroke	50	100	150	200	250	300	350	400	450	500	550	600	650
L	330.5	380.5	430.5	480.5	530.5	580.5	630.5	680.5	730.5	780.5	830.5	880.5	930.5
A	100	50	100	50	100	50	100	50	100	50	100	50	100
M	0	1	1	2	2	3	3	4	4	5	5	6	6
N	4	6	6	8	8	10	10	12	12	14	14	16	16
P	100	150	200	250	300	350	400	450	500	550	600	650	700
重量(kg)	5.6	5.95	6.3	6.65	7	7.35	7.7	8.05	8.4	8.75	9.1	9.45	9.8

有效行程 Stroke	700	750	800	850	900	950	1000	1050	1100	1150	1200	1250
L	980.5	1030.5	1080.5	1130.5	1180.5	1230.5	1280.5	1330.5	1380.5	1430.5	1480.5	1530.5
A	50	100	50	100	50	100	50	100	50	100	50	100
M	7	7	8	8	9	9	10	10	11	11	12	12
N	18	18	20	20	22	22	24	24	26	26	28	28
P	750	800	850	900	950	1000	1050	1100	1150	1200	1250	1300
重量(kg)	10.15	10.85	11.2	11.55	11.9	12.25	12.6	12.56	12.91	13.26	13.61	13.96

注：马达下折时，若选用刹车马达，或是超出马达总长度限制时无法套用标准PIN孔，如有需求请咨询我司销售人员。

外形尺寸图 General dimension drawing

BL 马达左折

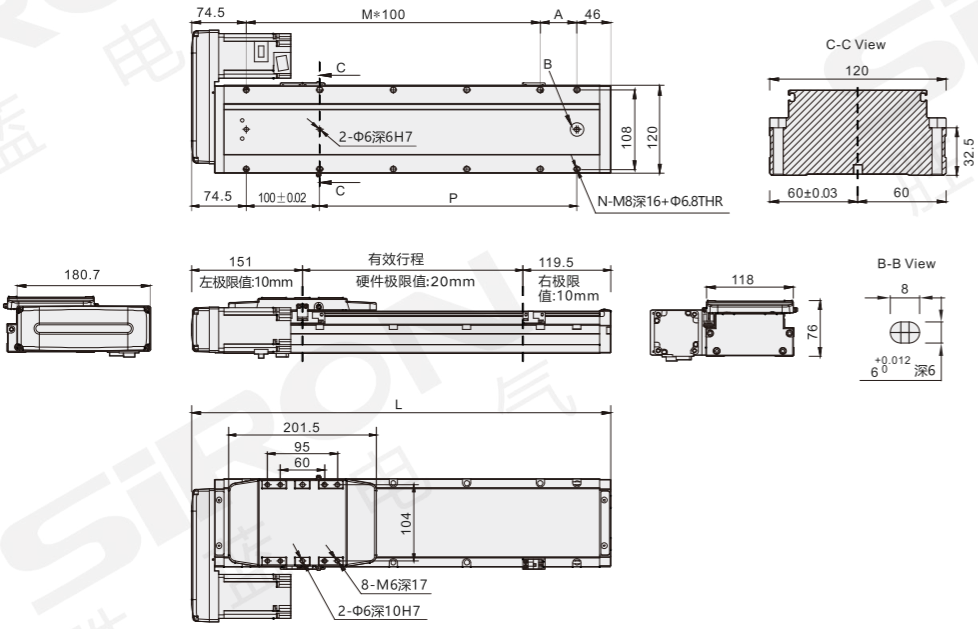

行程50时，因本体上锁定式固定孔会被滑座遮住，仅能使用4只螺丝固定，建议客户本体使用下锁式固定孔锁附。 mm

有效行程 Stroke	50	100	150	200	250	300	350	400	450	500	550	600	650
L	320.5	370.5	420.5	470.5	520.5	570.5	620.5	670.5	720.5	770.5	820.5	870.5	920.5
A	100	50	100	50	100	50	100	50	100	50	100	50	100
M	1	2	2	3	3	4	4	5	5	6	6	7	7
N	6	8	8	10	10	12	12	14	14	16	16	18	18
P	100	150	200	250	300	350	400	450	500	550	600	650	700
重量(kg)	5.6	5.95	6.3	6.65	7	7.35	7.7	8.05	8.4	8.75	9.1	9.45	9.8

有效行程 Stroke	700	750	800	850	900	950	1000	1050	1100	1150	1200	1250
L	970.5	1020.5	1070.5	1120.5	1170.5	1220.5	1270.5	1320.5	1370.5	1420.5	1470.5	1520.5
A	50	100	50	100	50	100	50	100	50	100	50	100
M	8	8	9	9	10	10	11	11	12	12	13	13
N	20	20	22	22	24	24	26	26	28	28	30	30
P	750	800	850	900	950	1000	1050	1100	1150	1200	1250	1300
重量(kg)	10.15	10.85	11.2	11.55	11.9	12.25	12.6	12.56	12.91	13.26	13.61	13.96

分类 classification
内嵌式丝杆型 Built-in lead screw type
内嵌式丝杆型 Built-in lead screw type
内嵌式推杆型 Built-in push-rod type
内嵌式皮带型 Built-in belt type
一般丝杆型 General screw type
一般皮带型 General belt type
无尘丝杆型 Dust free screw type
无尘皮带型 Dust free belt type
单轴滑台 Single axle slide table
直线电机模组 Linear motor module

外形尺寸图 General dimension drawing

BR 马达右折

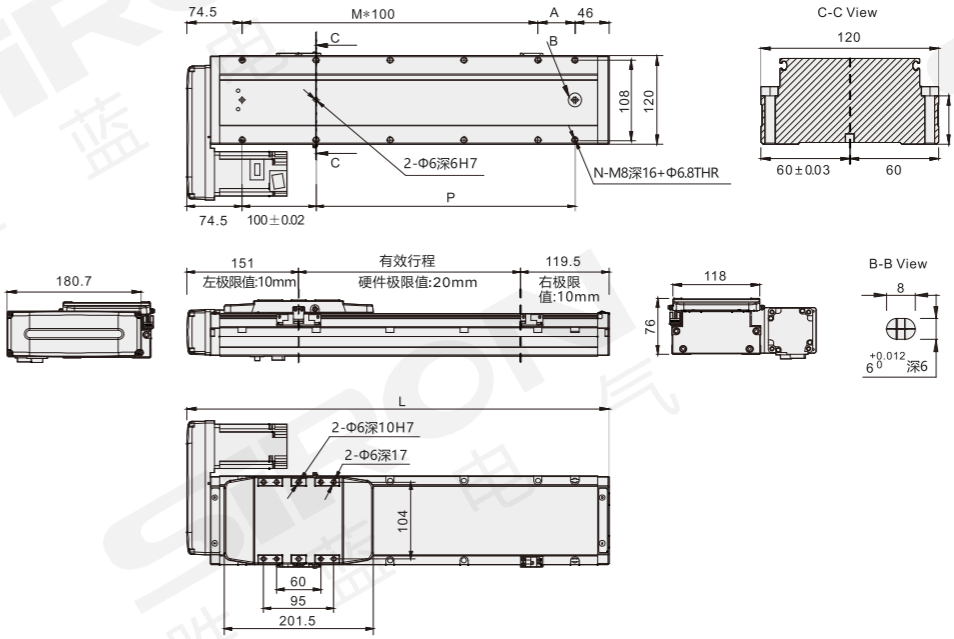

行程50时，因本体上锁定式固定孔会被滑座遮住，仅能使用4只螺丝固定，建议客户本体使用下锁式固定孔锁附。

mm

有效行程 Stroke	50	100	150	200	250	300	350	400	450	500	550	600	650
L	320.5	370.5	420.5	470.5	520.5	570.5	620.5	670.5	720.5	770.5	820.5	870.5	920.5
A	100	50	100	50	100	50	100	50	100	50	100	50	100
M	1	2	2	3	3	4	4	5	5	6	6	7	7
N	6	8	8	10	10	12	12	14	14	16	16	18	18
P	100	150	200	250	300	350	400	450	500	550	600	650	700
重量(kg)	5.6	5.95	6.3	6.65	7	7.35	7.7	8.05	8.4	8.75	9.1	9.45	9.8

有效行程 Stroke	700	750	800	850	900	950	1000	1050	1100	1150	1200	1250
L	970.5	1020.5	1070.5	1120.5	1170.5	1220.5	1270.5	1320.5	1380.5	1420.5	1470.5	1520.5
A	50	100	50	100	50	100	50	100	50	100	50	100
M	8	8	9	9	10	10	11	11	12	12	13	13
N	20	20	22	22	24	24	26	26	28	28	30	30
P	750	800	850	900	950	1000	1050	1100	1150	1200	1250	1300
重量(kg)	10.15	10.85	11.2	11.55	11.9	12.25	12.6	12.56	12.91	13.26	13.61	13.96

注：马达下折时，若选用刹车马达，或是超出马达总长度限制时无法套用标准PIN孔，如有需求请咨询我司销售人员。

内嵌式丝杆模组
M305系列

内蔵式ねじ型モジュール
Built-in lead screw module

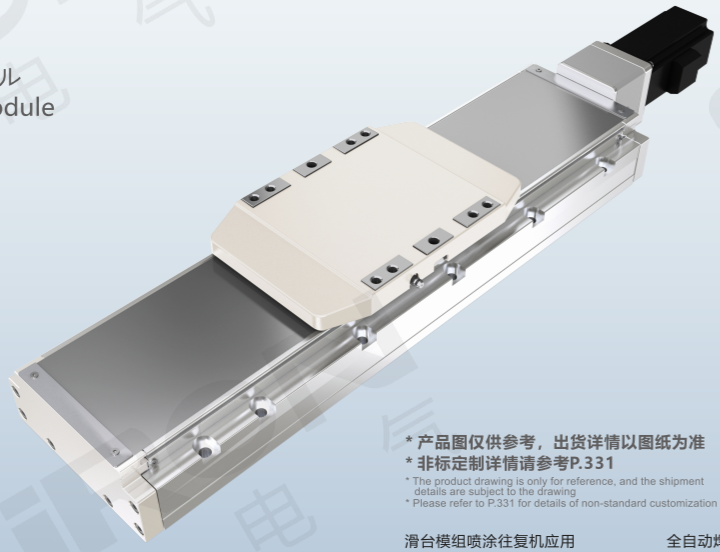

* 产品图仅供参考，出货详情以图纸为准
* 非标定制详情请参考P.331

* The product drawing is only for reference, and the shipment details are subject to the drawing
* Please refer to P.331 for details of non-standard customization

滑台模组喷涂往复机应用
Slide module spray applied to regenerator

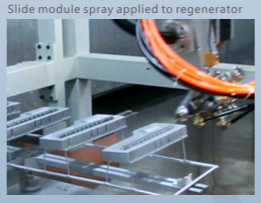

全自动焊锡机应用
Automatic soldering machine application

最大行程	最高速度	马达容量	滚珠螺杆
Maximum stroke	Maximum speed	Capacity of motor	Ball bearing screw
1250mm	2000mm/s	400W	Φ20mm

关于选型 About selection

M30 — 5 — 5 — 50 — BC — M — 40 — E — 5

模组系列 Module series: M30

本体代号 Type of body: 5

导程 Lead

5	50mm
10	10mm
20	20mm
40	40mm

行程 Trip: 50-1250mm 50mm间隔

行程50限定只能安装2组光电
Trip 50 limited onlyCan install 2 groups of photoelectric
见行程表

马达位置 Position of motor

BC	马达外露 Exposure of motor
BM	马达下折 Under the motor off
BL	马达左折 Motor left off
BR	马达右折 Motor right off

马达品牌 Brand of motor

M	三菱 Mitsubishi
P	松下 Panasonic
Y	安川 Yaskawa
T	台达 Delta
S	胜蓝 SiRON
A	禾川 Grain of sichuan
H	汇川 Kymmene
ST	步进 Step by step

带刹车在功率后边加字母“B”

马达功率 Power of motor

40	400W
75	750W

原点感应器 Origin inductor

外挂型 External hanging type	
C	马达侧 Side of motor
D	反马达侧 Reverse side of motor
E	无 NO

端点极限感应器 End limit inductor

5	无

*若需感应器请单独选购
* Please buy a separate sensor if you need one

选型举例：M305-5-50-BC-M40B-E5为：M305系列,导程5mm,行程50,马达外露,三菱 400W带刹车,无原点感应器,无极限感应器；注：若需其它样式，请咨询我司销售人员。

Selection example: M305-5-50-BC-M40B-E5 is M305 series, guide 5mm, stroke 50, motor exposed, Mitsubishi 400W with brake, no origin sensor, no limit sensor;Note: If you need other styles, please consult our sales staff.

原点感应器：选型行程50mm时的限制：①原点型极限需放置于不同侧，②滑座左右两侧皆需安装感应片；

Origin sensor: the limit of selection stroke 50mm: (1) Origin type limit should be placed on different sides, (2) induction plates should be installed on both sides of the slide seat;

马达安装方式 Installation method

BC 马达外露
BC motor exposed

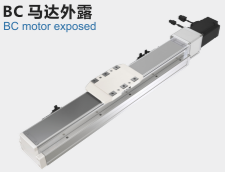

BM 马达下折
BM motor dips

BL 马达左折
BL motor left fold

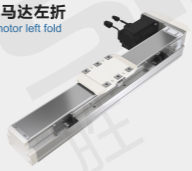

BR 马达右折
BR motor fold right

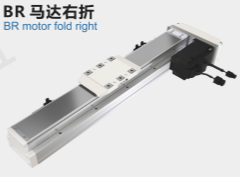

注：最大负载：50kg；本体宽度：82mm；

规格参数 Specification

项目 Project			规范 Specification			
规格 Specifications	马达功率 The motor power		400W/750W			
	位置重复精度(mm) Repeatability(mm)		±0.01			
	螺杆导程(mm) Ball screw lead(mm)		5	10	20	40
	最高速度(mm/s) Maximum speed(mm/s)		250	500	1000	2000
	最大可搬重量(kg) Maximum payload(kg)	水平使用 Horizontal	120/120	110/120	75/83	22/43
		垂直使用 Vertical	40/50	30/40	14/25	7/12
	定格推力(n) Rated thrust(n)		1388/2563	694/1281	374/640	174/320
	标准行程(mm) Stroke pitch(mm)		100-1250mm/50间隔			
部品 Parts	Ac伺服马达容量(w) AC Servo motor output(w)		400W/750W			
	可配步进电机 Can be equipped with stepping motor		86			
	滚珠螺杆外径(mm) Ball screw(mm)		C7 Φ20			
	连轴器(mm) Coupling(mm)		12×14/12×19			
	原点感应器 Home sensor	外挂 Outside	K017-A6			

注：行程超过850mm，会产生螺杆偏摆，此时请将速度调降，马达加减设定0.2秒。
使用Panasonic200马达时，马达轴心为Φ11;其它厂牌，马达轴心为Φ14;

感应器接线图 Inductor wiring diagram

外挂型

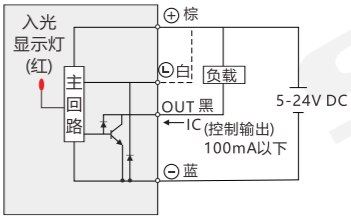

容许负载力距表 Allowable overhang

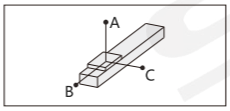

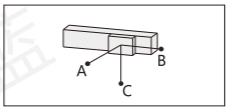

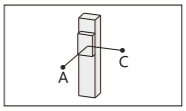

mm

水平安装 Horizontal Installation		A	B	C
导程5 Lead	70kg	3235/3235	349/349	408/408
	90kg	2482/2482	263/263	306/306
	120kg	1850/1861	187/187	217/218
导程10 Lead	65kg	1911/1911	338/338	373/373
	85kg	1445/1445	248/248	276/276
	110/120kg	1102/1000	182/164	202/182
导程20 Lead	35kg	1666/1666	547/547	538/538
	55kg	1030/1030	331/331	328/328
	75/83kg	733/654	231/206	230/204
导程40 Lead	15kg	1126/1126	740/740	577/577
	22kg	755/755	491/491	384/384
	0/43kg	0/366	0/231	0/183

mm

壁挂安装 Wall Instaqllation		A	B	C
导程5 Lead	75kg	337/337	322/322	2988/2988
	95kg	288/288	246/246	2333/2333
	120kg	218/218	187/187	1850/1850
导程10 Lead	60kg	408/408	368/368	2092/2092
	80kg	296/296	266/266	1554/1554
	110/120kg	202/182	182/164	1102/1002
导程20 Lead	30kg	633/633	644/644	1961/1961
	50kg	365/365	369/369	1143/1143
	75/83kg	230/204	231/206	733/656
导程40 Lead	12kg	729/729	936/936	1417/1417
	22kg	384/384	491/491	755/755
	0/43kg	0/183	0/231	0/366

mm

垂直安装 Vertical Installation		A	C
导程5 Lead	20kg	1368/1368	1368/1368
	30kg	911/911	911/911
	40/50kg	683/546	683/546
导程10 Lead	15kg	1618/1618	1618/1618
	25kg	970/970	970/970
	30/40kg	808/607	808/607
导程20 Lead	10kg	1922/1922	1922/1922
	14kg	1377/1377	1377/1377
	0/25kg	0/769	0/769
导程40 Lead	4/7kg	2377/1356	2377/1356
	7/12kg	1356/790	1356/790
	/	/	/

静态容许负载惯量 Static loading moment

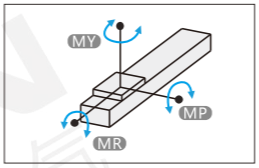

N.m

MY	1032/1032
MP	1034/1034
MR	908/908

力距表所表示的数据，代表重心
符合型录犯规的正常使用下，保证寿命为10000公里
倒吊使用无法套用标准规范，如有需求请咨询我司销售人员

搭配伺服马达一览表 Suitable motor brand

品牌 Brand	马达记号 The motor mark	刹车有无 Whether the brakes	马达容量 Motor capacity	电源电压 voltage	伺服马达型号 Motor model	驱动器型号 voltage
三菱 Mitsubishi	M	无刹车(水平仕样) No brakes (horizontal style)	400/750	220	HG-KR43/HG-KR73	MR-J4-40A MR-J4-70A
		有刹车(垂直仕样) With brake (vertical style)	400/750	220	HG-KR43B/HG-KR73B	
松下 Panasonic	P	无刹车(水平仕样) No brakes (horizontal style)	400/750	220	MHMD042G1U/MHMD082G1U	MBDHT2510 MCDHT3520
		有刹车(垂直仕样) With brake (vertical style)	400/750	220	MHMD042G1V/MHMD082G1V	
台达 Delta	T	无刹车(水平仕样) No brakes (horizontal style)	400/750	220	ECMA-C20604ES/ECMA-C20807ES	ASD-B20421-B ASD-B20721-B
		有刹车(垂直仕样) With brake (vertical style)	400/750	220	ECMA-C20604FS/ECMA-C20807FS	

外形尺寸图 General dimension drawing

BC 马达外露

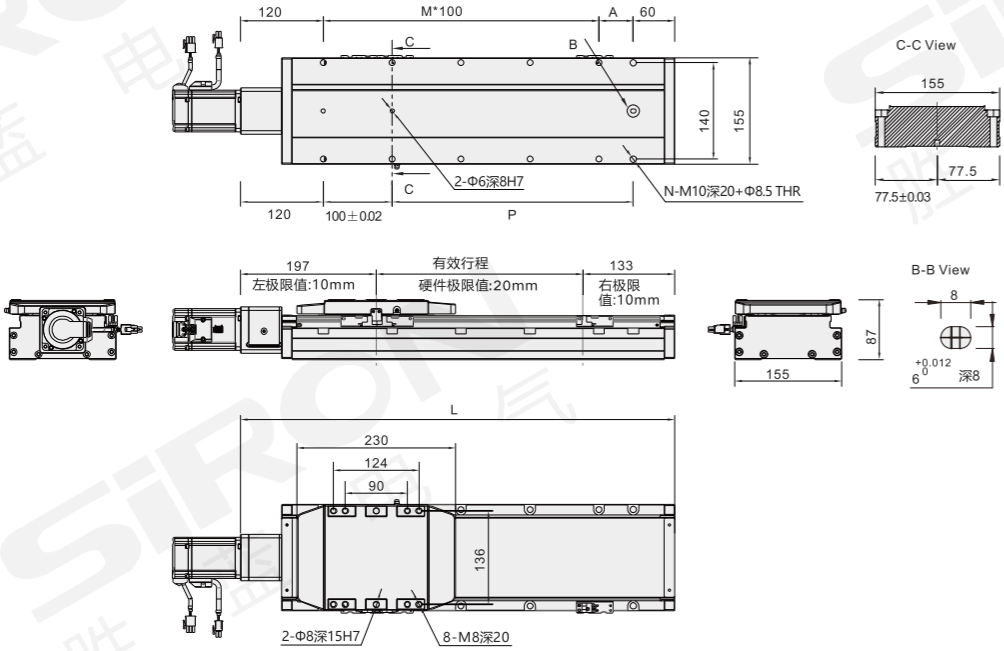

行程50时，因本体上锁定式固定孔会被滑座遮住，仅能使用4只螺丝固定，建议客户本体使用下锁式固定孔锁附。

mm

有效行程 Stroke	50	100	150	200	250	300	350	400	450	500	550	600	650
L	380	430	480	530	580	630	680	730	780	830	880	930	980
A	100	50	100	50	100	50	100	50	100	50	100	50	100
M	1	2	2	3	3	4	4	5	5	6	6	7	7
N	6	8	8	10	10	12	12	14	14	16	16	18	18
P	100	150	200	250	300	350	400	450	500	550	600	650	700
重量(kg)	11.5	12	12.5	13	13.5	14	14.5	15	15.5	16	16.5	17	17.5

有效行程 Stroke	700	750	800	850	900	950	1000	1050	1100	1150	1200	1250
L	1030	1080	1130	1180	1230	1280	1330	1380	1430	1480	1530	1580
A	50	100	50	100	50	100	50	100	50	100	50	100
M	8	8	9	9	10	10	11	11	12	12	13	13
N	20	20	22	22	24	24	26	26	28	28	30	30
P	750	800	850	900	950	1000	1050	1100	1150	1200	1250	1300
重量(kg)	18	18.5	19	19.5	20	20.5	21	21.5	22	22.5	23	23.5

外形尺寸图 General dimension drawing

BM 马达下折

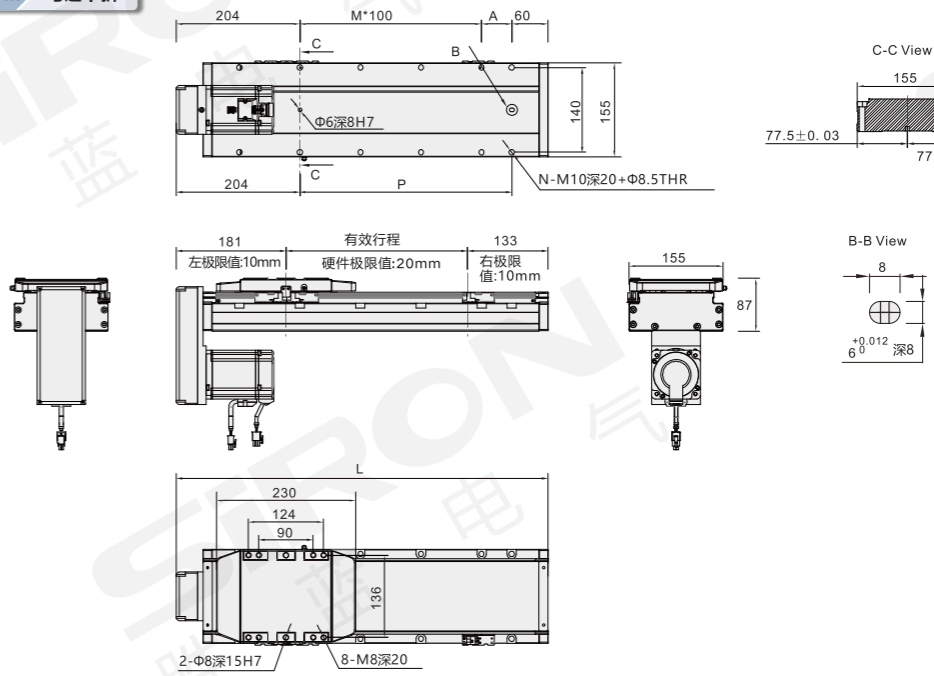

行程50时，因本体上锁定式固定孔会被滑座遮住，仅能使用4只螺丝固定，建议客户本体使用下锁式固定孔锁附。

mm

有效行程 Stroke	50	100	150	200	250	300	350	400	450	500	550	600	650
L	364	414	464	514	564	614	664	714	764	814	864	914	964
A	100	50	100	50	100	50	100	50	100	50	100	50	100
M	0	1	1	2	2	3	3	4	4	5	5	6	6
N	4	6	6	8	8	10	10	12	12	14	14	16	16
P	100	150	200	250	300	350	400	450	500	550	600	650	700
重量(kg)	11.9	12.4	12.9	13.4	13.9	14.4	14.9	15.4	15.9	16.4	16.9	17.4	17.9

有效行程 Stroke	700	750	800	850	900	950	1000	1050	1100	1150	1200	1250
L	1014	1064	1114	1164	1214	1264	1314	1364	1414	1464	1514	1564
A	50	100	50	100	50	100	50	100	50	100	50	100
M	7	7	8	8	9	9	10	10	11	11	12	12
N	18	18	20	20	22	22	24	24	26	26	28	28
P	750	800	850	900	950	1000	1050	1100	1150	1200	1250	1300
重量(kg)	18.4	18.9	19.4	19.9	20.4	20.9	21.4	21.9	22.4	22.9	23.4	23.9

注：马达下折时，若选用刹车马达，或是超出马达总长度限制时无法套用标准PIN孔，如有需求请咨询我司销售人员。

外形尺寸图 General dimension drawing

BL 马达左折

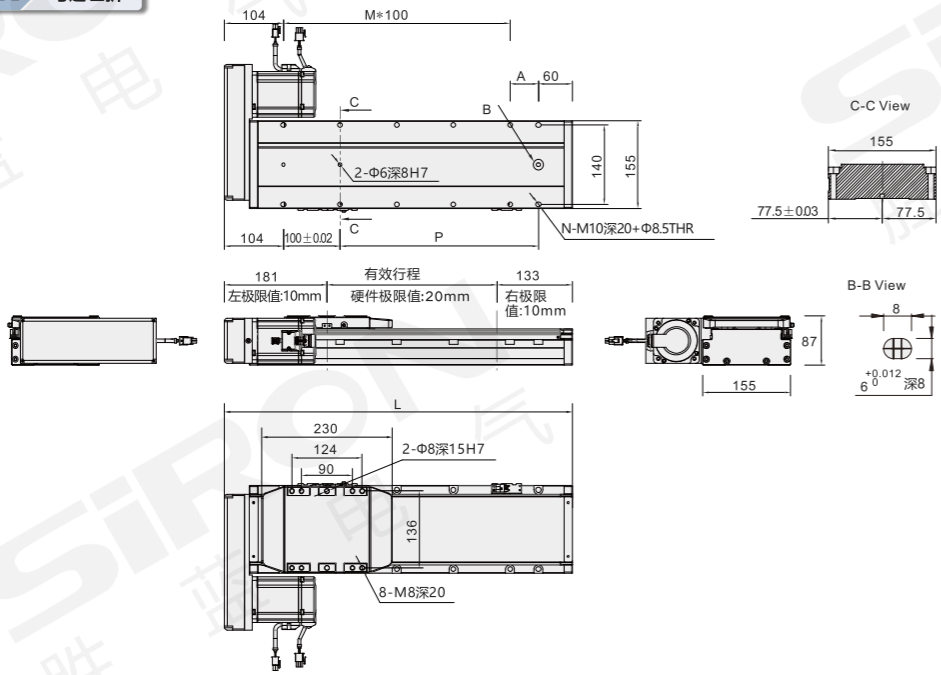

行程50时，因本体上锁定式固定孔会被滑座遮住，仅能使用4只螺丝固定，建议客户本体使用下锁式固定孔锁附。

mm

有效行程 Stroke	50	100	150	200	250	300	350	400	450	500	550	600	650
L	364	414	464	514	564	614	664	714	764	814	864	914	964
A	100	50	100	50	100	50	100	50	100	50	100	50	100
M	1	2	2	3	3	4	4	5	5	6	6	7	7
N	6	8	8	10	10	12	12	14	14	16	16	18	18
P	100	150	200	250	300	350	400	450	500	550	600	650	700
重量(kg)	11.9	12.4	12.9	13.4	13.9	14.4	14.9	15.4	15.9	16.4	16.9	17.4	17.9

有效行程 Stroke	700	750	800	850	900	950	1000	1050	1100	1150	1200	1250
L	1014	1064	1114	1164	1214	1264	1314	1364	1414	1464	1514	1564
A	50	100	50	100	50	100	50	100	50	100	50	100
M	8	8	9	9	10	10	11	11	12	12	13	13
N	20	20	22	22	24	24	26	26	28	28	30	30
P	750	800	850	900	950	1000	1050	1100	1150	1200	1250	1300
重量(kg)	18.4	18.9	19.4	19.9	20.4	20.9	21.4	21.9	22.4	22.9	23.4	23.9

外形尺寸图 General dimension drawing

BR 马达右折

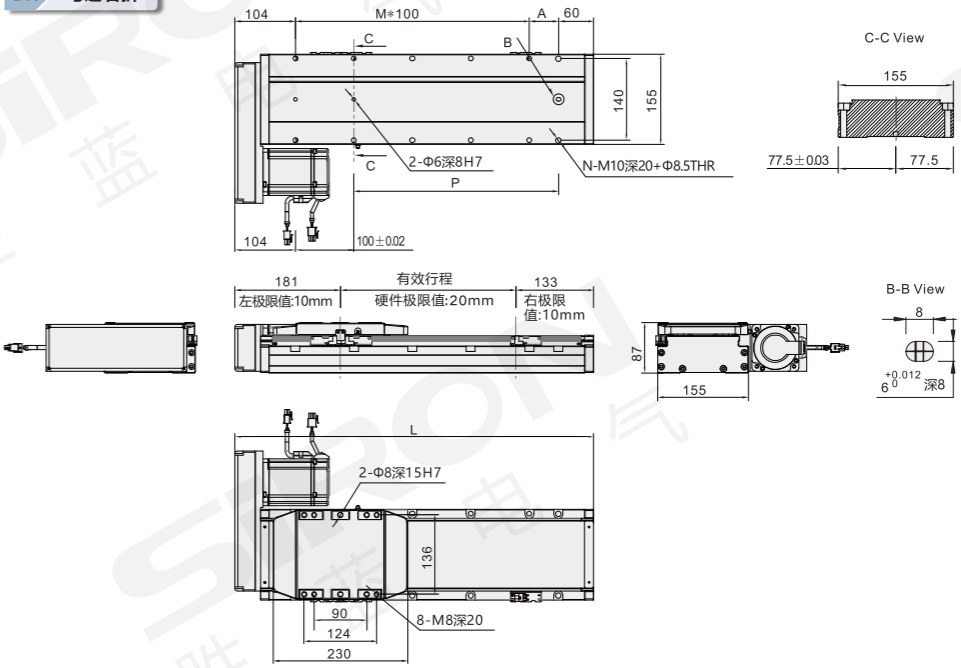

行程50时，因本体上锁定式固定孔会被滑座遮住，仅能使用4只螺丝固定，建议客户本体使用下锁式固定孔锁附。

mm

有效行程 Stroke	50	100	150	200	250	300	350	400	450	500	550	600	650
L	364	414	464	514	564	614	664	714	764	814	864	914	964
A	100	50	100	50	100	50	100	50	100	50	100	50	100
M	1	2	2	3	3	4	4	5	5	6	6	7	7
N	6	8	8	10	10	12	12	14	14	16	16	18	18
P	100	150	200	250	300	350	400	450	500	550	600	650	700
重量(kg)	11.9	12.4	12.9	13.4	13.9	14.4	14.9	15.4	15.9	16.4	16.9	17.4	17.9

有效行程 Stroke	700	750	800	850	900	950	1000	1050	1100	1150	1200	1250
L	1014	1064	1114	1164	1214	1264	1314	1364	1414	1464	1514	1564
A	50	100	50	100	50	100	50	100	50	100	50	100
M	8	8	9	9	10	10	11	11	12	12	13	13
N	20	20	22	22	24	24	26	26	28	28	30	30
P	750	800	850	900	950	1000	1050	1100	1150	1200	1250	1300
重量(kg)	18.4	18.9	19.4	19.9	20.4	20.9	21.4	21.9	22.4	22.9	23.4	23.9

注：马达下折时，若选用刹车马达，或是超出马达总长度限制时无法套用标准PIN孔，如有需求请咨询我司销售人员。

内嵌式丝杆模组（紧凑型）

Built-in lead screw module (Compact)

- 本体与滑座一体成型加工，刚性更强，更耐用，轨道嵌入本体，体积小，安装简单便捷；
- 特殊钢带结构设计，可有效防尘，可用于无尘室内，自润滑结构设计，长期保持润滑；
- 更小体积，结构紧凑，使用特殊钢带盖板设计，可用于无尘车间或电子类、医疗器材设备等特殊要求的领域使用；
- 电机安装方式可根据实际使用空间选用；

- Body and slide block molding processing, more rigid, more durable, track embedded in the body, small volume, simple and convenient installation;
- Special steel belt structure design, can effectively dust-proof, can be used for dust-free room, self-lubricating structure design, long-term lubrication;
- Smaller volume, compact structure, the use of special steel belt cover plate design, can be used in dust-free workshop or electronic, medical equipment and other special requirements of the field;
- The installation of the motor can be selected according to the actual use of space;

产品索引

M310

导程：2mm/5mm/10mm
行程：50-850mm/50间隔

本体宽度 Width of body	最大行程 Maximum stroke	最大负载 Maximum load
44mm	850mm	25kg

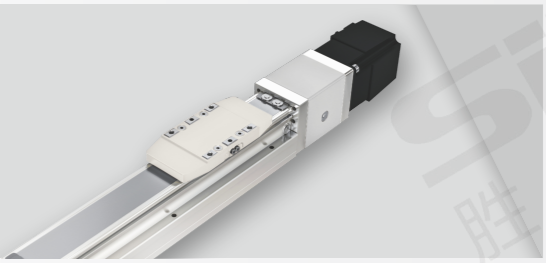

M311

导程：5mm/10mm/20mm
行程：50-800mm/50间隔

本体宽度 Width of body	最大行程 Maximum stroke	最大负载 Maximum load
54mm	850mm	30kg

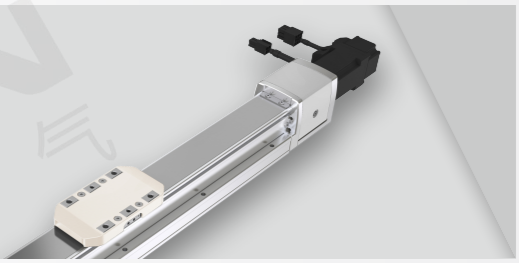

M312

导程：5mm/10mm/20mm
行程：50-1050mm/50间隔

本体宽度 Width of body	最大行程 Maximum stroke	最大负载 Maximum load
82mm	1100mm	50kg

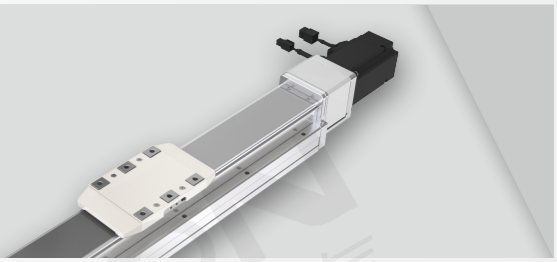

M313

导程：5mm/10mm/20mm/32mm
行程：50-1250mm/50间隔

本体宽度 Width of body	最大行程 Maximum stroke	最大负载 Maximum load
120mm	1130mm	110kg

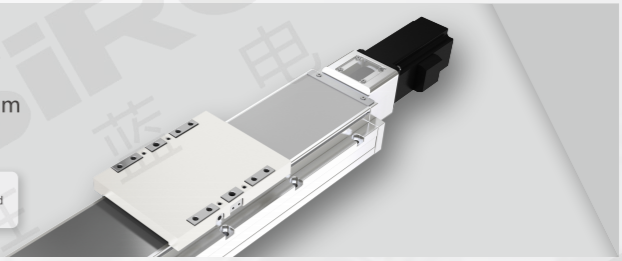

内嵌式丝杆模组
(紧凑型)
M310系列

内蔵式ねじ型モジュール
Built-in lead screw module

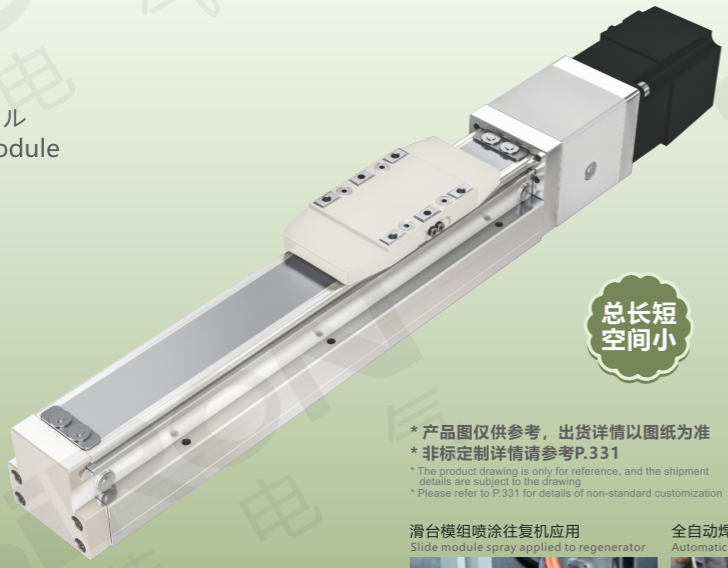

总长短
空间小

* 产品图仅供参考，出货详情以图纸为准
* 非标定制详情请参考P.331

* The product drawing is only for reference, and the shipment details are subject to the drawing
* Please refer to P.331 for details of non-standard customization

滑台模组喷涂往复机应用
Slide module spray applied to regenerator

全自动焊锡机应用
Automatic soldering machine application

最大行程	最高速度	马达容量	滚珠螺杆
Maximum stroke	Maximum speed	Capacity of motor	Ball bearing screw
850mm	500mm/s	100W	Φ10mm

关于选型 About selection

M31 — 0 — 2 — 50 — BC — M — 05 — E — 5

模组系列 Module series: M31

本体代号 Type of body

0	

导程 Lead

2	20mm
5	50mm
10	10mm

行程 Trip

50-850mm 50mm间隔

行程50限定只能安装2组光电
Trip 50 limited onlyCan install 2 groups of photoelectric
见行程表

马达位置 Position of motor

BC	马达外露 Exposure of motor
BM	马达下折 Under the motor off
BL	马达左折 Motor left off
BR	马达右折 Motor right off

马达品牌 Brand of motor

M	三菱 Mitsubishi
P	松下 Panasonic
Y	安川 Yaskawa
T	台达 Delta
S	胜蓝 SIRON
A	禾川 Grain of sichuan
H	汇川 Kymmene
ST	步进 Step by step

带刹车在功率后边加字母“B”

马达功率 Power of motor

05	50W
10	100W

原点感应器 Origin inductor

外挂型 External hanging type	
C	马达侧 Side of motor
D	反马达侧 Reverse side of motor
E	无 NO

端点极限感应器 End limit inductor

5	无

*若需感应器请单独选购
* Please buy a separate sensor if you need one

选型举例：M310-2-50-BC-M05B-E5为：M310系列,导程2mm,行程50,马达外露,三菱 50W带刹车,无原点感应器,无极限感应器；注：若需其它样式，请咨询我司销售人员。

Selection example: M310-2-50-BC-M05B-E5 is M310 series, guide 2mm, stroke 50, motor exposed, Mitsubishi 50W with brake, no origin sensor, no limit sensor;Note: If you need other styles, please consult our sales staff.

原点感应器：选型行程50mm时的限制：①原点型极限需放置于不同侧，②滑座左右两侧皆需安装感应片；

Origin sensor: the limit of selection stroke 50mm: (1) Origin type limit should be placed on different sides, (2) induction plates should be installed on both sides of the slide seat;

马达安装方式 Installation method

BC 马达外露
BC motor exposed

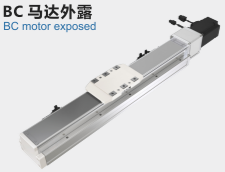

BM 马达下折
BM motor dips

BL 马达左折
BL motor left fold

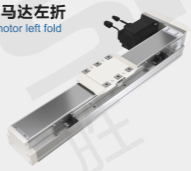

BR 马达右折
BR motor fold right

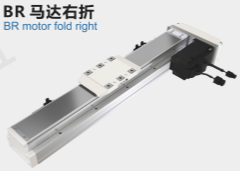

注：最大负载：25kg；本体宽度：44mm；

规格参数 Specification

项目 Project			规范 Specification		
规格 Specifications	马达功率 The motor power		50W/100W		
	位置重复精度(mm) Repeatability(mm)		±0.01		
	螺杆导程(mm) Ball screw lead(mm)		2	5	10
	最高速度(mm/s) Maximum speed(mm/s)		100	250	500
	最大可搬重量(kg) Maximum payload(kg)	水平使用 Horizontal	25	20	12
		垂直使用 Vertical	8	8	3.5
	定格推力(n) Rated thrust(n)		424	141	71
	标准行程(mm) Stroke pitch(mm)		50-850mm/50间隔		
部品 Parts	Ac伺服马达容量(w) AC Servo motor output(w)		100		
	可配步进电机 Can be equipped with stepping motor		42/57		
	滚珠螺杆外径(mm) Ball screw(mm)		C7 Φ10		
	连轴器(mm) Coupling(mm)		7×8		
	原点感应器 Home sensor	外挂 Outside	K017-A6		

注：行程超过600mm，会产生螺杆偏摆，此时请将速度调降，马达加减设定0.2秒。

感应器接线图 Inductor wiring diagram

外挂型

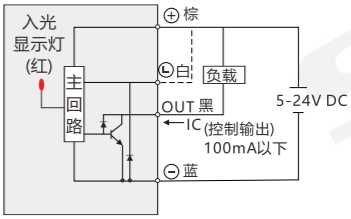

容许负载力距表 Allowable overhang

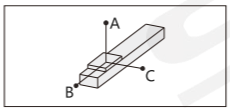

mm

水平安装 Horizontal Installation		A	B	C
导程2 Lead	12kg	1000	55	80
	18kg	750	35	50
	25kg	500	23	32
导程5 Lead	10kg	550	53	70
	15kg	350	32	45
	20kg	250	22	31
导程10 Lead	8kg	305	59	75
	10kg	240	45	57
	12kg	195	37	47

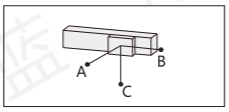

mm

壁挂安装 Wall Instaqllation		A	B	C
导程2 Lead	12kg	80	55	1000
	18kg	50	35	750
	25kg	32	23	500
导程5 Lead	10kg	72	52	550
	15kg	45	32	345
	20kg	31	22	250
导程10 Lead	8kg	75	59	300
	10kg	45	32	240
	12kg	31	22	250

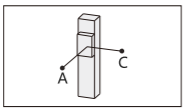

mm

垂直安装 Vertical Installation		A	C
导程2 Lead	4kg	195	195
	8kg	100	100
	/	/	/
导程5 Lead	4kg	150	150
	8kg	75	75
	/	/	/
导程10 Lead	2kg	260	260
	3.5kg	150	150
	/	/	/

静态容许负载惯量 Static loading moment

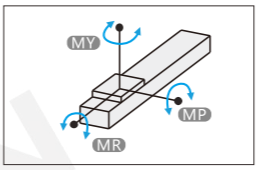

N.m

MY	79
MP	79
MR	116

力距表所表示的数据，代表重心
符合型录犯规的正常使用下，保证寿命为10000公里
倒吊使用无法套用标准规范，如有需求请咨询我司销售人员

搭配伺服马达一览表 Suitable motor brand

品牌 Brand	马达记号 The motor mark	刹车有无 Whether the brakes	马达容量 Motor capacity	电源电压 voltage	伺服马达型号 Motor model	驱动器型号 voltage
三菱 Mitsubishi	M	无刹车(水平仕样) No brakes (horizontal style)	100	220	HG-KR13	MR-J4-10A
		有刹车(垂直仕样) With brake (vertical style)	100	220	HG-KR13B	
松下 Panasonic	P	无刹车(水平仕样) No brakes (horizontal style)	100	220	MSMD012G1U	MADHT1505
		有刹车(垂直仕样) With brake (vertical style)	100	220	MSMD012G1V	
台达 Delta	T	无刹车(水平仕样) No brakes (horizontal style)	100	220	ECMA-C20401ES	ASD-B20121-B
		有刹车(垂直仕样) With brake (vertical style)	100	220	ECMA-C20401FS	

分类 classification
内嵌式丝杆型 Built-in lead screw type
内嵌式丝杆型 Built-in lead screw type
内嵌式推杆型 Built-in push-rod type
内嵌式皮带型 Built-in belt type
一般丝杆型 General screw type
一般皮带型 General belt type
无尘丝杆型 Dust free screw type
无尘皮带型 Dust free belt type
单轴滑台 Single axle slide table
直线电机模组 Linear motor module

外形尺寸图 General dimension drawing

BC 马达外露

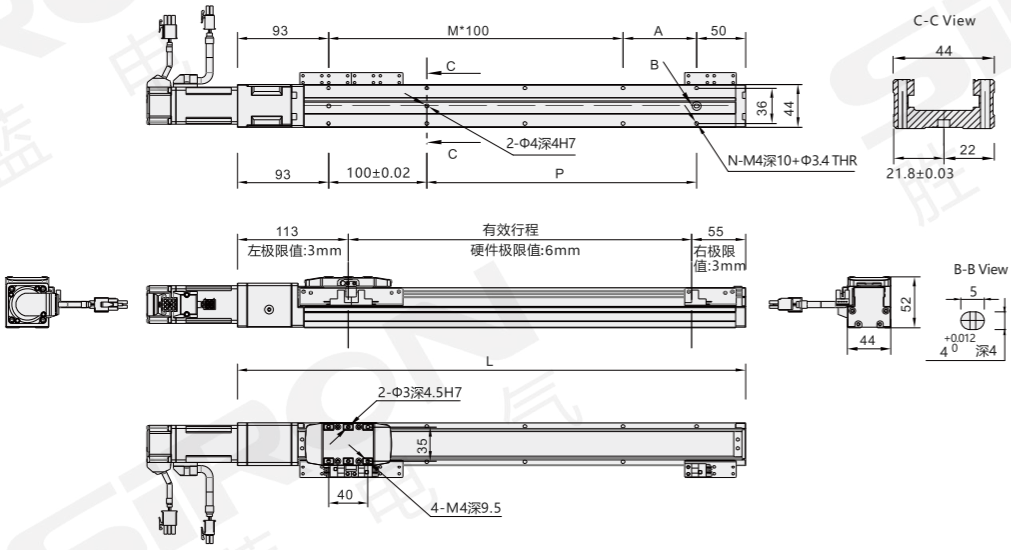

行程50和100时，因本体上锁定式固定孔会被滑座遮住，仅能使用4只螺丝固定，建议客户本体使用下锁式固定孔锁附。 mm

有效行程 Stroke	50	100	150	200	250	300	350	400	450	500	550	600	650	700	750	800	850
L	218	268	318	368	418	468	518	568	618	668	718	768	818	868	918	968	1018
A	75	25	75	25	75	25	75	25	75	25	75	25	75	25	75	25	75
M	0	1	1	2	2	3	3	4	4	5	5	6	6	7	7	8	8
N	4	6	6	8	8	10	10	12	12	14	14	16	16	18	18	20	20
P	75	25	75	125	175	225	275	325	375	425	475	525	575	625	675	725	775
重量(kg)	1.11	1.36	1.61	1.86	2.11	2.35	2.60	2.85	3.10	3.34	3.59	3.84	4.09	4.34	4.59	4.84	5.09

BM 马达下折

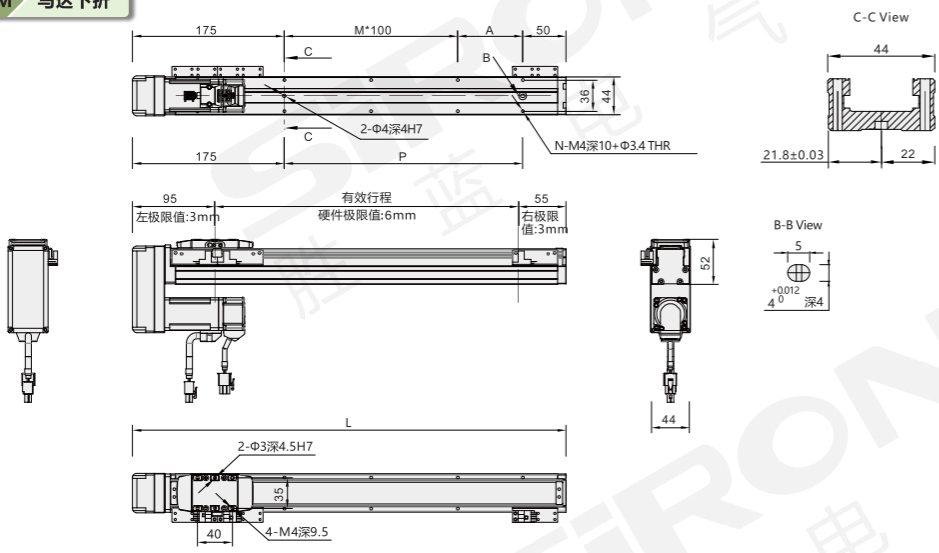

行程50时，因本体上锁定式固定孔会被滑座遮住，仅能使用4只螺丝固定，建议客户本体使用下锁式固定孔锁附。 mm

有效行程 Stroke	50	100	150	200	250	300	350	400	450	500	550	600	650	700	750	800	850
L	200	250	300	350	400	450	500	550	600	650	700	750	800	850	900	950	1000
A	75	25	75	25	75	25	75	25	75	25	75	25	75	25	75	25	75
M	0	0	0	1	1	2	2	3	3	4	4	5	5	6	6	7	7
N	4	4	4	6	6	8	8	10	10	12	12	14	14	16	16	18	18
P	75	25	75	125	175	225	275	325	375	425	475	525	575	625	675	725	775
重量(kg)	1.41	1.66	1.91	2.16	2.40	2.65	2.90	3.14	3.39	3.64	3.89	4.14	4.39	4.64	4.89	5.14	5.39

注：马达下折时，若选用刹车马达，或是超出马达总长度限制时无法套用标准PIN孔，如有需求请咨询我司销售人员。

分类 classification
内嵌式丝杆型 Built-in lead screw type
内嵌式丝杆型 Built-in lead screw type
内嵌式推杆型 Built-in push-rod type
内嵌式皮带型 Built-in belt type
一般丝杆型 General screw type
一般皮带型 General belt type
无尘丝杆型 Dust free screw type
无尘皮带型 Dust free belt type
单轴滑台 Single axle slide table
直线电机模组 Linear motor module

外形尺寸图 General dimension drawing

BL 马达左折

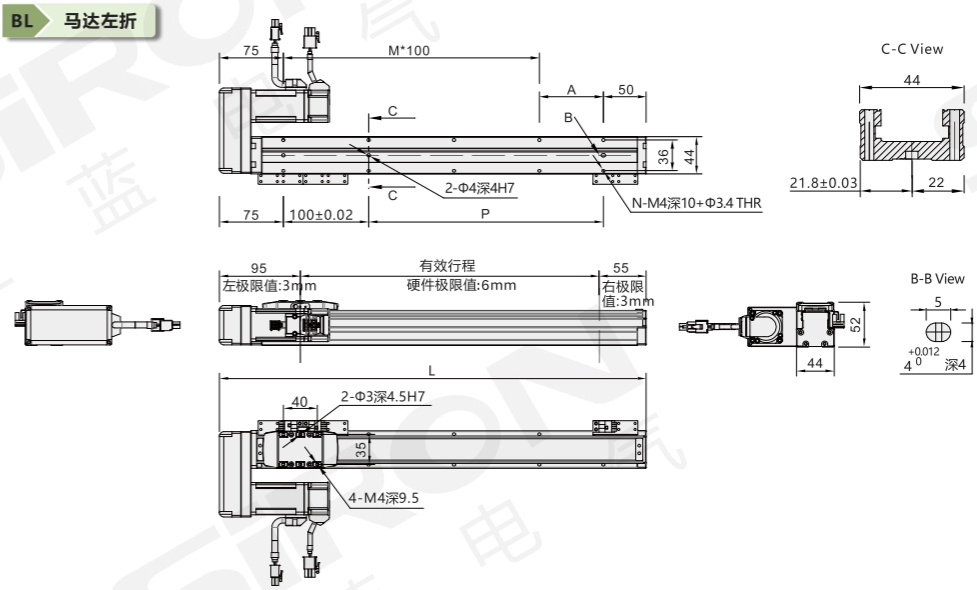

行程50和100时，因本体上锁定式固定孔会被滑座遮住，仅能使用4只螺丝固定，建议客户本体使用下锁式固定孔锁附。 mm

有效行程 Stroke	50	100	150	200	250	300	350	400	450	500	550	600	650	700	750	800	850
L	200	250	300	350	400	450	500	550	600	650	700	750	800	850	900	950	1000
A	75	25	75	25	75	25	75	25	75	25	75	25	75	25	75	25	75
M	0	1	1	2	2	3	3	4	4	5	5	6	6	7	7	8	8
N	4	6	6	8	8	10	10	12	12	14	14	16	16	18	18	20	20
P	75	25	75	125	175	225	275	325	375	425	475	525	575	625	675	725	775
重量(kg)	1.41	1.66	1.91	2.16	2.40	2.65	2.90	3.14	3.39	3.64	3.89	4.14	4.39	4.64	4.89	5.14	5.39

BR 马达右折

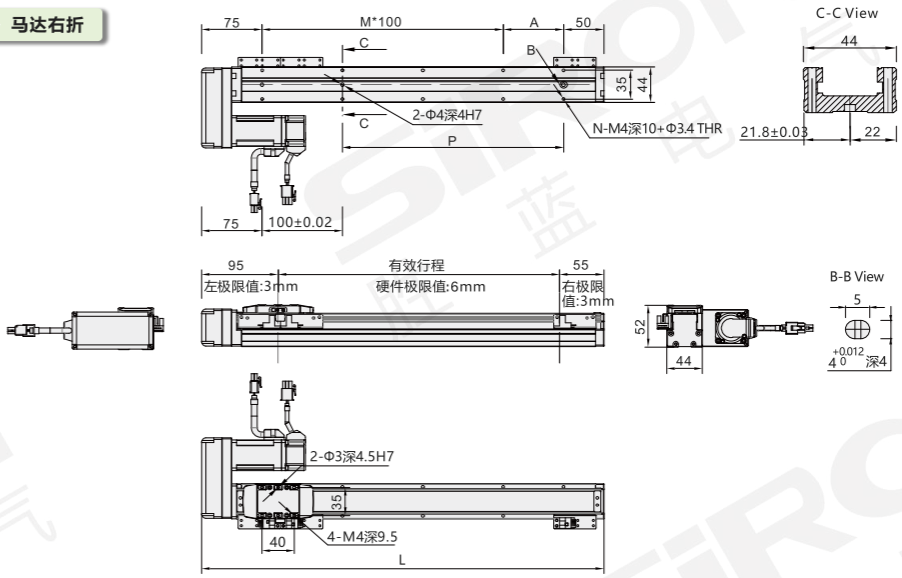

行程50和100时，因本体上锁定式固定孔会被滑座遮住，仅能使用4只螺丝固定，建议客户本体使用下锁式固定孔锁附。 mm

有效行程 Stroke	50	100	150	200	250	300	350	400	450	500	550	600	650	700	750	800	850
L	200	250	300	350	400	450	500	550	600	650	700	750	800	850	900	950	1000
A	75	25	75	25	75	25	75	25	75	25	75	25	75	25	75	25	75
M	0	1	1	2	2	3	3	4	4	5	5	6	6	7	7	8	8
N	4	6	6	8	8	10	10	12	12	14	14	16	16	18	18	20	20
P	75	25	75	125	175	225	275	325	375	425	475	525	575	625	675	725	775
重量(kg)	1.41	1.66	1.91	2.16	2.40	2.65	2.90	3.14	3.39	3.64	3.89	4.14	4.39	4.64	4.89	5.14	5.39

注：马达下折时，若选用刹车马达，或是超出马达总长度限制时无法套用标准PIN孔，如有需求请咨询我司销售人员。

内嵌式丝杆模组
(紧凑型)
M311系列

内蔵式ねじ型モジュール
Built-in lead screw module

总长短
空间小

*** 产品图仅供参考，出货详情以图纸为准**
* The product drawing is only for reference, and the shipment details are subject to the drawing

滑台模组喷涂往复机应用
Slide module spray applied to regenerator

全自动焊锡机应用
Automatic soldering machine application

最大行程	最高速度	马达容量	滚珠螺杆
Maximum stroke	Maximum speed	Capacity of motor	Ball bearing screw
800mm	1000mm/s	100W	Φ12mm

关于选型 About selection

M31 — 1 — 5 — 50 — BC — M — 10 — E — 5

模组系列 Module series: M31

本体代号 Type of body

1	

导程 Lead

5	5mm
10	10mm
20	20mm

行程 Trip

50-850mm 50mm间隔

行程50限定只能安装2组光电
Trip 50 limited onlyCan install 2 groups of photoelectric
见行程表

马达位置 Position of motor

BC	马达外露 Exposure of motor
BM	马达下折 Under the motor off
BL	马达左折 Motor left off
BR	马达右折 Motor right off

马达品牌 Brand of motor

M	三菱 Mitsubishi
P	松下 Panasonic
Y	安川 Yaskawa
T	台达 Delta
S	胜蓝 SIRON
A	禾川 Grain of sichuan
H	汇川 Kymmene
ST	步进 Step by step

带刹车在功率后边加字母“B”

马达功率 Power of motor

10	100W
40	400W

原点感应器 Origin inductor

外挂型 External hanging type	
C	马达侧 Side of motor
D	反马达侧 Reverse side of motor
E	无 NO

端点极限感应器 End limit inductor

5	无

*若需感应器请单独选购
* Please buy a separate sensor if you need one

选型举例：M311-5-50-BC-M10B-E5为：M311系列,导程5mm,行程50,马达外露,三菱 100W带刹车,无原点感应器,无极限感应器；注：若需其它样式，请咨询我司销售人员。
Selection example: M311-5-50-BC-M10B-E5 is M311 series, guide 5mm, stroke 50, motor exposed, Mitsubishi 100W with brake, no origin sensor, no limit sensor;Note: If you need other styles, please consult our sales staff.
原点感应器：选型行程50mm时的限制：①原点型极限需放置于不同侧，②滑座左右两侧皆需安装感应片；
Origin sensor: the limit of selection stroke 50mm: (1) Origin type limit should be placed on different sides, (2) induction plates should be installed on both sides of the slide seat;

马达安装方式 Installation method

BC 马达外露
BC motor exposed

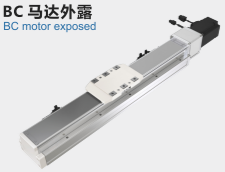

BM 马达下折
BM motor dips

BL 马达左折
BL motor left fold

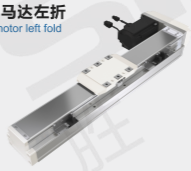

BR 马达右折
BR motor fold right

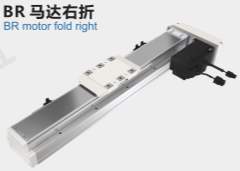

注：最大负载：30kg；本体宽度：54mm；

规格参数 Specification

项目 Project			规范 Specification		
规格 Specifications	位置重复精度(mm) Repeatability(mm)		±0.01		
	螺杆导程(mm) Ball screw lead(mm)		5	10	20
	最高速度(mm/s) Maximum speed(mm/s)		250	500	1000
	最大可搬重量(kg) Maximum payload(kg)	水平使用 Horizontal	30	15	10
		垂直使用 Vertical	10	5	2.5
	定格推力(n) Rated thrust(n)		341	170	85
	标准行程(mm) Stroke pitch(mm)		50-850mm/50间隔		
部品 Parts	Ac伺服马达容量(w) AC Servo motor output(w)		100		
	可配步进电机 Can be equipped with stepping motor		57		
	滚珠螺杆外径(mm) Ball screw(mm)		C7 Φ12		
	连轴器(mm) Coupling(mm)		7×8		
	原点感应器 Home sensor	外挂 Outside	K017-A6		

注：行程超过650mm，会产生螺杆偏摆，此时请将速度调降，马达加减设定0.2秒。

感应器接线图 Inductor wiring diagram

外挂型

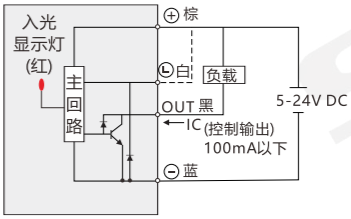

容许负载力距表 Allowable overhang

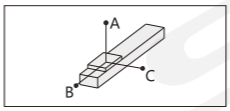

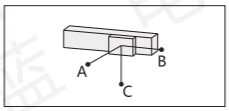

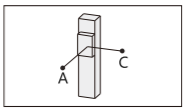

mm

水平安装 Horizontal Installation		A	B	C
导程5 Lead	10kg	650	75	100
	20kg	440	32	45
	30kg	270	19	25
导程10 Lead	5kg	600	145	185
	10kg	370	70	85
	15kg	250	42	52
导程20 Lead	5kg	320	120	130
	8kg	220	70	80
	10kg	175	55	60

mm

壁挂安装 Wall Installation		A	B	C
导程5 Lead	10kg	100	75	650
	20kg	45	32	420
	30kg	25	19	260
导程10 Lead	5kg	180	145	600
	10kg	85	68	370
	15kg	52	42	250
导程20 Lead	5kg	130	120	320
	8kg	75	70	220
	10kg	60	55	170

mm

垂直安装 Vertical Installation		A	C
导程5 Lead	6kg	145	145
	8kg	110	110
	10kg	90	90
导程10 Lead	1kg	800	800
	3kg	260	260
	5kg	155	155
导程20 Lead	1kg	600	600
	2kg	300	300
	2.5kg	250	250

静态容许负载惯量 Static loading moment

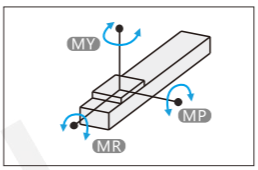

N.m

MY	103
MP	103
MR	114

力距表所表示的数据，代表重心
符合型录犯规的正常使用下，保证寿命为10000公里
倒吊使用无法套用标准规范，如有需求请咨询我司销售人员

搭配伺服马达一览表 Suitable motor brand

品牌 Brand	马达记号 The motor mark	刹车有无 Whether the brakes	马达容量 Motor capacity	电源电压 voltage	伺服马达型号 Motor model	驱动器型号 voltage
三菱 Mitsubishi	M	无刹车(水平仕样) No brakes (horizontal style)	100	220	HG-KR13	MR-J4-10A
		有刹车(垂直仕样) With brake (vertical style)	100	220	HG-KR13B	
松下 Panasonic	P	无刹车(水平仕样) No brakes (horizontal style)	100	220	MSMD012G1U	MADHT1505
		有刹车(垂直仕样) With brake (vertical style)	100	220	MSMD012G1V	
台达 Delta	T	无刹车(水平仕样) No brakes (horizontal style)	100	220	ECMA-C20401ES	ASD-B20121-B
		有刹车(垂直仕样) With brake (vertical style)	100	220	ECMA-C20401FS	

分类 classification
内嵌式丝杆型 Built-in lead screw type
内嵌式丝杆型 Built-in lead screw type
内嵌式推杆型 Built-in push-rod type
内嵌式皮带型 Built-in belt type
一般丝杆型 General screw type
一般皮带型 General belt type
无尘丝杆型 Dust free screw type
无尘皮带型 Dust free belt type
单轴滑台 Single axle slide table
直线电机模组 Linear motor module

外形尺寸图 General dimension drawing

BC 马达外露

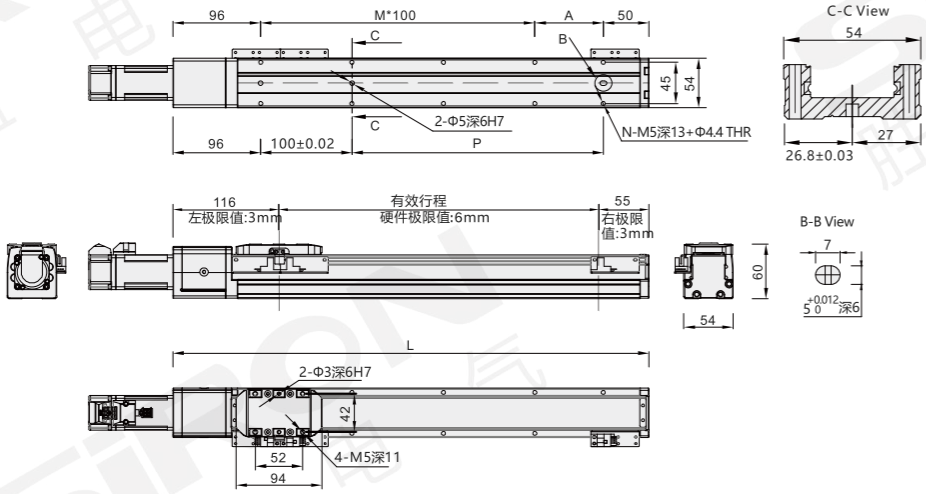

行程50和100时，因本体上锁定式固定孔会被滑座遮住，仅能使用4只螺丝固定，建议客户本体使用下锁式固定孔锁附。 mm

有效行程 Stroke	50	100	150	200	250	300	350	400	450	500	550	600	650	700	750	800	850
L	221	271	321	371	421	471	521	571	621	671	721	771	821	871	921	971	1021
A	75	25	75	25	75	25	75	25	75	25	75	25	75	25	75	25	75
M	0	1	1	2	2	3	3	4	4	5	5	6	6	7	7	8	8
N	4	6	6	8	8	10	10	12	12	14	14	16	16	18	18	20	20
P	75	25	75	125	175	225	275	325	375	425	475	525	575	625	675	725	775
重量(kg)	2.03	2.23	2.42	2.62	2.82	3.01	3.21	3.41	3.60	3.80	4.00	4.19	4.39	4.59	4.78	4.98	5.18

BM 马达下折

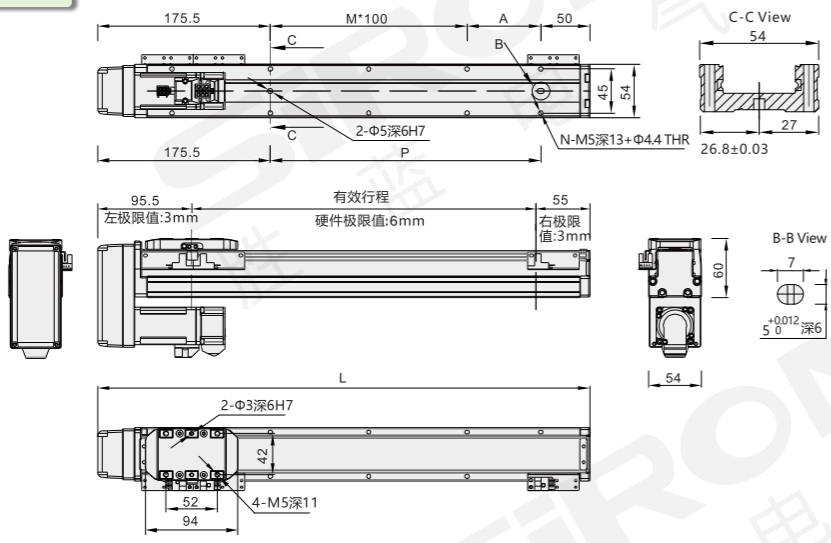

行程50和100时，因本体上锁定式固定孔会被滑座遮住，仅能使用4只螺丝固定，建议客户本体使用下锁式固定孔锁附。 mm

有效行程 Stroke	50	100	150	200	250	300	350	400	450	500	550	600	650	700	750	800	850
L	200.5	250.5	300.5	350.5	400.6	450.5	500.5	550.5	600.5	650.5	700.5	750.5	800.5	850.5	900.5	950.5	1000.5
A	75	25	75	25	75	25	75	25	75	25	75	25	75	25	75	25	75
M	0	0	0	1	1	2	2	3	3	4	4	5	5	6	6	7	7
N	4	4	4	6	6	8	8	10	10	12	12	14	14	16	16	18	18
P	75	25	75	125	175	225	275	325	375	425	475	525	575	625	675	725	775
重量(kg)	2.20	2.40	2.59	2.79	2.99	3.18	3.38	3.58	3.77	3.97	4.17	4.36	4.56	4.76	4.95	5.15	5.35

注：马达下折时，若选用刹车马达，或是超出马达总长度限制时无法套用标准PIN孔，如有需求请咨询我司销售人员。

分类 classification
内嵌式丝杆型 Built-in lead screw type
内嵌式丝杆型 Built-in lead screw type
内嵌式推杆型 Built-in push-rod type
内嵌式皮带型 Built-in belt type
一般丝杆型 General screw type
一般皮带型 General belt type
无尘丝杆型 Dust free screw type
无尘皮带型 Dust free belt type
单轴滑台 Single axle slide table
直线电机模组 Linear motor module

外形尺寸图 General dimension drawing

BL 马达左折

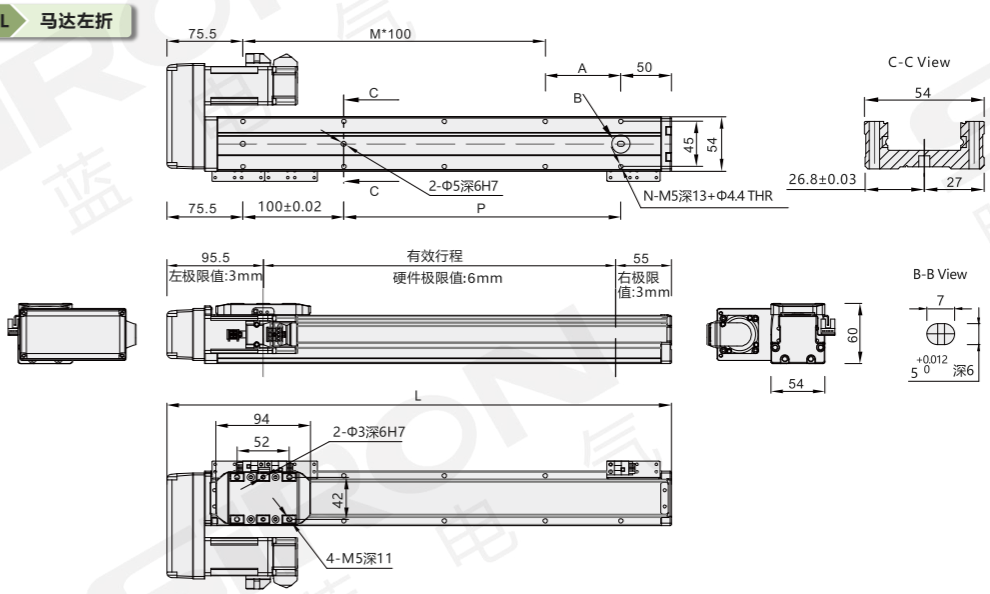

行程50和100时，因本体上锁定式固定孔会被滑座遮住，仅能使用4只螺丝固定，建议客户本体使用下锁式固定孔锁附。 mm

有效行程 Stroke	50	100	150	200	250	300	350	400	450	500	550	600	650	700	750	800	850
L	200.5	250.5	300.5	350.5	400.5	450.5	500.5	550.5	600.5	650.5	700.5	750.5	800.5	850.5	900.5	950.5	1000.5
A	75	25	75	25	75	25	75	25	75	25	75	25	75	25	75	25	75
M	0	1	1	2	2	3	3	4	4	5	5	6	6	7	7	8	8
N	4	6	6	8	8	10	10	12	12	14	14	16	16	18	18	20	20
P	75	25	75	125	175	225	275	325	375	425	475	525	575	625	675	725	775
重量(kg)	2.20	2.40	2.59	2.79	2.99	3.18	3.38	3.58	3.77	3.97	4.17	4.36	4.56	4.76	4.95	5.15	5.35

BR 马达右折

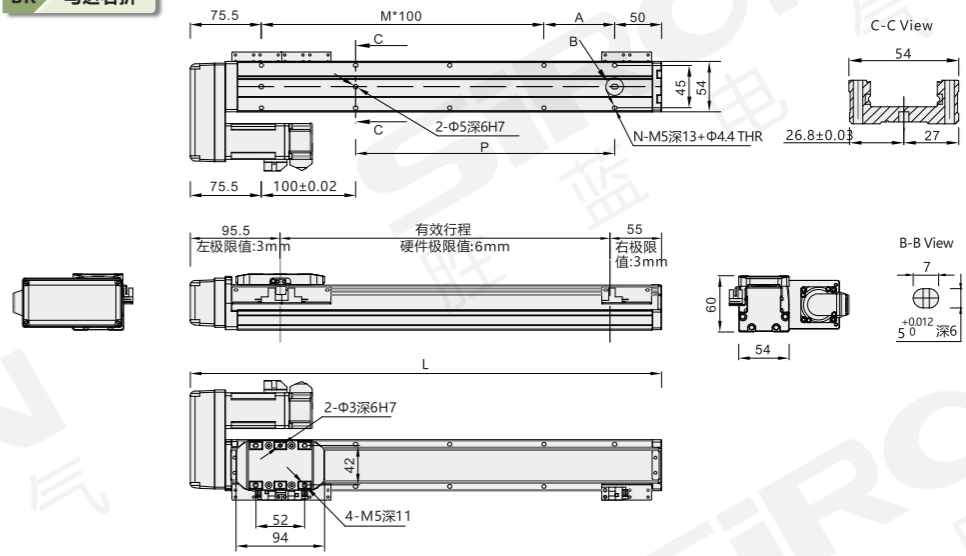

行程50和100时，因本体上锁定式固定孔会被滑座遮住，仅能使用4只螺丝固定，建议客户本体使用下锁式固定孔锁附。 mm

有效行程 Stroke	50	100	150	200	250	300	350	400	450	500	550	600	650	700	750	800	850
L	200.5	250.5	300.5	350.5	400.5	450.5	500.5	550.5	600.5	650.5	700.5	750.5	800.5	850.5	900.5	950.5	1000.5
A	75	25	75	25	75	25	75	25	75	25	75	25	75	25	75	25	75
M	0	1	1	2	2	3	3	4	4	5	5	6	6	7	7	8	8
N	4	6	6	8	8	10	10	12	12	14	14	16	16	18	18	20	20
P	75	25	75	125	175	225	275	325	375	425	475	525	575	625	675	725	775
重量(kg)	2.20	2.40	2.59	2.79	2.99	3.18	3.38	3.58	3.77	3.97	4.17	4.36	4.56	4.76	4.95	5.15	5.35

注：马达下折时，若选用刹车马达，或是超出马达总长度限制时无法套用标准PIN孔，如有需求请咨询我司销售人员。

分类
classification
内嵌式丝杆型 Built-in lead screw type
内嵌式丝杆型 Built-in lead screw type
内嵌式推杆型 Built-in push-rod type
内嵌式皮带型 Built-in belt type
一般丝杆型 General screw type
一般皮带型 General belt type
无尘丝杆型 Dust free screw type
无尘皮带型 Dust free belt type
单轴滑台 Single axle slide table
直线电机模组 Linear motor module

内嵌式丝杆模组
(紧凑型)
M312系列

内蔵式ねじ型モジュール
Built-in lead screw module

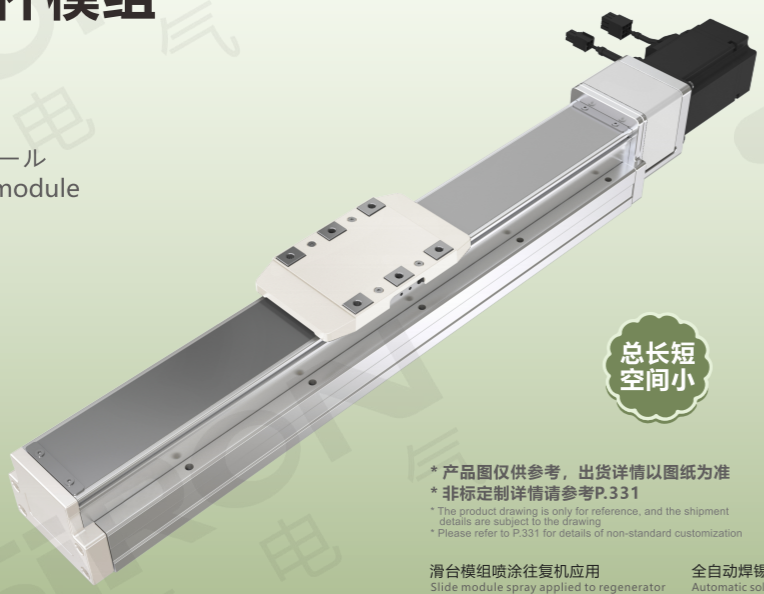

总长短
空间小

* 产品图仅供参考，出货详情以图纸为准
* 非标定制详情请参考P.331

* The product drawing is only for reference, and the shipment details are subject to the drawing
* Please refer to P.331 for details of non-standard customization

滑台模组喷涂往复机应用
Slide module spray applied to regenerator

全自动焊锡机应用
Automatic soldering machine application

最大行程	最高速度	马达容量	滚珠螺杆
Maximum stroke 1050mm	Maximum speed 1000mm/s	Capacity of motor 200W	Ball bearing screw Φ16mm

关于选型 About selection

M31 — 2 — 5 — 50 — BC — M — 20 — E — 5

模组系列 Module series: M31

本体代号 Type of body

2	

导程 Lead

5	5mm
10	10mm
20	20mm

行程 Trip

50-1100mm 50mm间隔	

行程50限定只能安装2组光电
Trip 50 limited onlyCan install 2 groups of photoelectric
见行程表

马达位置 Position of motor

BC	马达外露 Exposure of motor
BM	马达下折 Under the motor off
BL	马达左折 Motor left off
BR	马达右折 Motor right off

马达品牌 Brand of motor

M	三菱 Mitsubishi
P	松下 Panasonic
Y	安川 Yaskawa
T	台达 Delta
S	胜蓝 SIRON
A	禾川 Grain of sichuan
H	汇川 Kymmene
ST	步进 Step by step

带刹车在功率后边加字母“B”

马达功率 Power of motor

20	200W
40	400W

原点感应器 Origin inductor

外挂型 External hanging type	
C	马达侧 Side of motor
D	反马达侧 Reverse side of motor
E	无 NO

端点极限感应器 End limit inductor

5	无

*若需感应器请单独选购
* Please buy a separate sensor if you need one

选型举例：M312-5-50-BC-M20B-E5为：M312系列,导程5mm,行程50,马达外露,三菱 200W带刹车,无原点感应器,无极限感应器；注：若需其它样式，请咨询我司销售人员。
Selection example: M312-5-50-BC-M20B-E5 is M312 series, guide 5mm, stroke 50, motor exposed, Mitsubishi 200W with brake, no origin sensor, no limit sensor;Note: If you need other styles, please consult our sales staff.

原点感应器：选型行程50mm时的限制：①原点型极限需放置于不同侧，②滑座左右两侧皆需安装感应片；
Origin sensor: the limit of selection stroke 50mm: (1) Origin type limit should be placed on different sides, (2) induction plates should be installed on both sides of the slide seat;

马达安装方式 Installation method

BC 马达外露
BC motor exposed

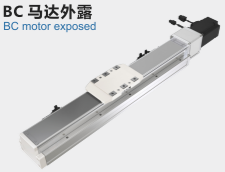

BM 马达下折
BM motor dips

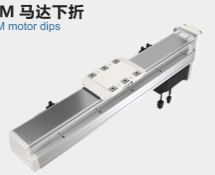

BL 马达左折
BL motor left fold

BR 马达右折
BR motor fold right

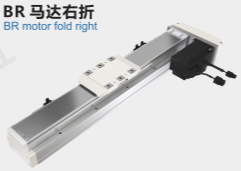

注：最大负载：30kg；本体宽度：54mm；

规格参数 Specification

项目 Project			规范 Specification		
规格 Specifications	马达功率 Motor power		200W/400W		
	位置重复精度(mm) Repeatability(mm)		±0.01		
	螺杆导程(mm) Ball screw lead(mm)		5	10	20
	最高速度(mm/s) Maximum speed(mm/s)		250	500	1000
	最大可搬重量(kg) Maximum payload(kg)	水平使用 Horizontal	50	30	18
		垂直使用 Vertical	15	8	3
	定格推力(n) Rated thrust(n)		683/1388	341/694	174/347
	标准行程(mm) Stroke pitch(mm)		50-1050mm/50间隔		
部品 Sints	Ac伺服马达容量(w) AC Servo motor output(w)		200/400		
	可配步进电机 Can be equipped with stepping motor		57/60		
	滚珠螺杆外径(mm) Ball screw(mm)		C7 Φ16		
	连轴器(mm) Coupling(mm)		10×11(14)/10×14		
	原点感应器 Home sensor	外挂 Outside	K017-A6		

注：行程超过800mm，会产生螺杆偏摆，此时请将速度调降，马达加减设定0.2秒。
使用Panasonic200马达时，马达轴心为Φ11:其它厂牌，马达轴心为Φ14；

感应器接线图 Inductor wiring diagram

外挂型

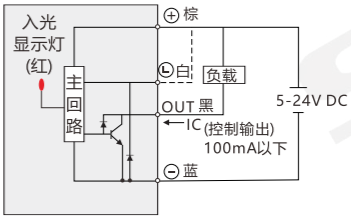

容许负载力距表 Allowable overhang

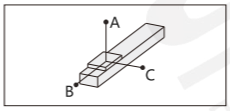

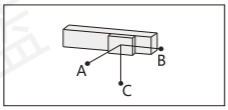

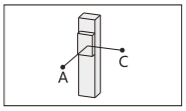

mm

水平安装 Horizontal Installation		A	B	C
导程5 Lead	20kg	1560/1560	153/153	237/237
	35kg	890/890	81/81	126/126
	50kg	550/550	53/53	82/82
导程10 Lead	10kg	1730/1730	286/286	412/412
	20kg	839/839	136/136	196/196
	30kg	541/541	86/86	124/124
导程20 Lead	6kg	1213/1213	403/403	493/493
	9kg	800/800	263/263	323/323
	18kg	592/592	194/194	238/238

mm

壁挂安装 Wall Installation		A	B	C
导程5 Lead	20kg	214/214	153/153	1435/1435
	35kg	113/113	81/81	845/845
	50kg	74/74	53/53	506/506
导程10 Lead	10kg	370/370	286/286	1400/1400
	20kg	176/176	136/136	800/800
	30kg	112/112	86/86	495/495
导程20 Lead	6kg	444/444	403/403	760/760
	9kg	292/292	263/263	277/277
	18kg	214/214	194/194	544/544

mm

垂直安装 Vertical Installation		A	C
导程5 Lead	10kg	331/331	331/331
	15kg	220/220	220/220
	/	/	/
导程10 Lead	5kg	589/589	589/589
	8kg	368/368	368/368
	/	/	/
导程20 Lead	3kg	935/935	935/935
	/	/	/
	/	/	/

静态容许负载惯量 Static loading moment

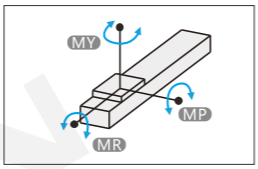

N.m

MY	318/318
MP	318/318
MR	626/626

力距表所表示的数据，代表重心
符合型录犯规的正常使用下，保证寿命为10000公里
倒吊使用无法套用标准规范，如有需求请咨询我司销售人员

搭配伺服马达一览表 Suitable motor brand

品牌 Brand	马达记号 The motor mark	刹车有无 Whether the brakes	马达容量 Motor capacity	电源电压 voltage	伺服马达型号 Motor model	驱动器型号 voltage
三菱 Mitsubishi	M	无刹车(水平仕样) No brakes (horizontal style)	200/400	220	HG-KR23/HG-KR43	MR-J4-20A MR-J4-40A
		有刹车(垂直仕样) With brake (vertical style)	200/400	220	HG-KR23B/HG-KR43B	
松下 Panasonic	P	无刹车(水平仕样) No brakes (horizontal style)	200/400	220	MHMD022P1S/MHMD042G1U	MADHT1207 MBDHT2510
		有刹车(垂直仕样) With brake (vertical style)	200/400	220	MHMD022P1T/MHMD042G1V	
台达 Delta	T	无刹车(水平仕样) No brakes (horizontal style)	200/400	220	ECMA-C20602ES/ECMA-C20604ES	ASD-B20221-B ASD-B20421-B
		有刹车(垂直仕样) With brake (vertical style)	200/400	220	ECMA-C20602FS/ECMA-C20604FS	

分类

内嵌式丝杆型 Built-in lead screw type
内嵌式丝杆型 Built-in lead screw type
内嵌式推杆型 Built-in push-rod type
内嵌式皮带型 Built-in belt type
一般丝杆型 General screw type
一般皮带型 General belt type
无尘丝杆型 Dust free screw type
无尘皮带型 Dust free belt type
单轴滑台 Single axle slide table
直线电机模组 Linear motor module

外形尺寸图 General dimension drawing

BC 马达外露

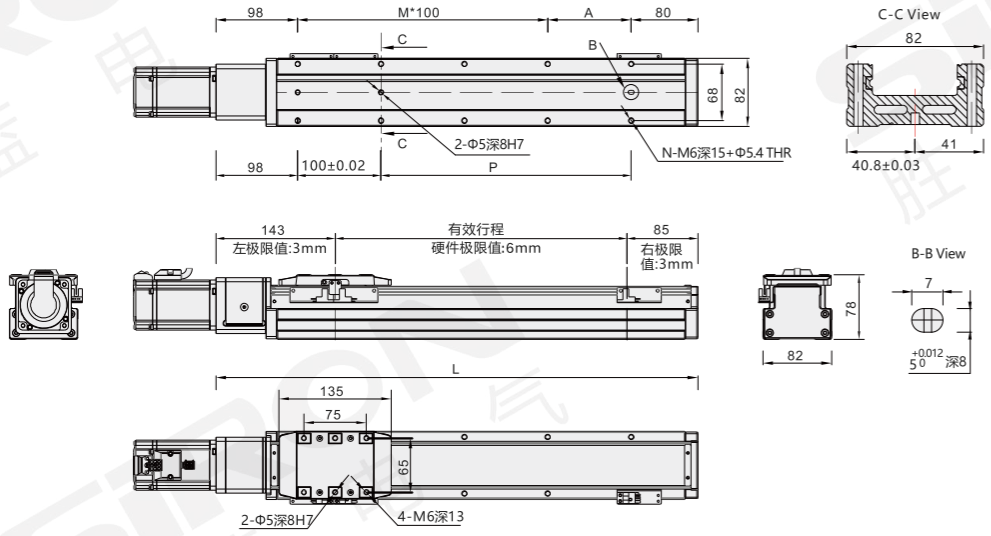

行程50和100时，因本体上锁定式固定孔会被滑座遮住，仅能使用4只螺丝固定，建议客户本体使用下锁式固定孔锁附。 mm

有效行程 Stroke	50	100	150	200	250	300	350	400	450	500	550	600	650	700	750	800	850	900	950	1000	1050	1100
L	278	328	378	428	478	528	578	628	678	728	778	828	878	928	978	1028	1078	1128	1178	1228	1278	1328
A	100	50	100	50	100	50	100	50	100	50	100	50	100	50	100	50	100	50	100	50	100	50
M	0	1	1	2	2	3	3	4	4	5	5	6	6	7	7	8	8	9	9	10	10	11
N	4	6	6	8	8	10	10	12	12	14	14	16	16	18	18	20	20	22	22	24	24	26
P	100	50	100	150	200	250	300	350	400	450	500	550	600	650	700	750	800	850	900	950	1000	1050
重量(kg)	3.60	3.95	4.30	4.65	5.00	5.35	5.70	6.05	6.40	6.75	7.10	7.45	7.80	8.15	8.50	8.85	9.20	9.55	9.90	10.25	10.60	10.95

BM 马达下折

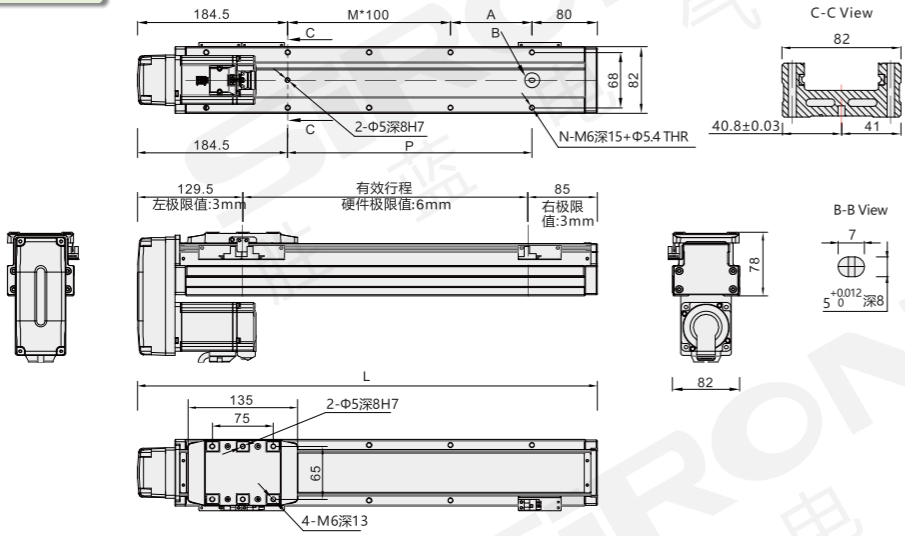

行程50和100时，因本体上锁定式固定孔会被滑座遮住，仅能使用4只螺丝固定，建议客户本体使用下锁式固定孔锁附。 mm

有效行程 Stroke	50	100	150	200	250	300	350	400	450	500	550	600	650	700	750	800	850	900	950	1000	1050	1100
L	264.5	314.5	364.5	414.5	464.5	514.5	564.5	614.5	664.5	714.5	764.5	814.5	864.5	914.5	964.5	1014.5	1064.5	1114.5	1164.5	1214.5	1264.5	1314.5
A	100	50	100	50	100	50	100	50	100	50	100	50	100	50	100	50	100	50	100	50	100	50
M	0	0	0	1	1	2	2	3	3	4	4	5	5	6	6	7	7	8	8	9	9	10
N	4	4	4	6	6	8	8	10	10	12	12	14	14	16	16	18	18	20	20	22	22	24
P	100	50	100	150	200	250	300	350	400	450	500	550	600	650	700	750	800	850	900	950	1000	1050
重量(kg)	3.80	4.15	4.50	4.85	5.20	5.55	5.90	6.25	6.60	6.95	7.30	7.65	8.00	8.35	8.70	9.05	9.40	9.75	10.10	10.45	10.80	11.15

注：马达下折时，若选用刹车马达，或是超出马达总长度限制时无法套用标准PIN孔，如有需求请咨询我司销售人员。

外形尺寸图 General dimension drawing

BL 马达左折

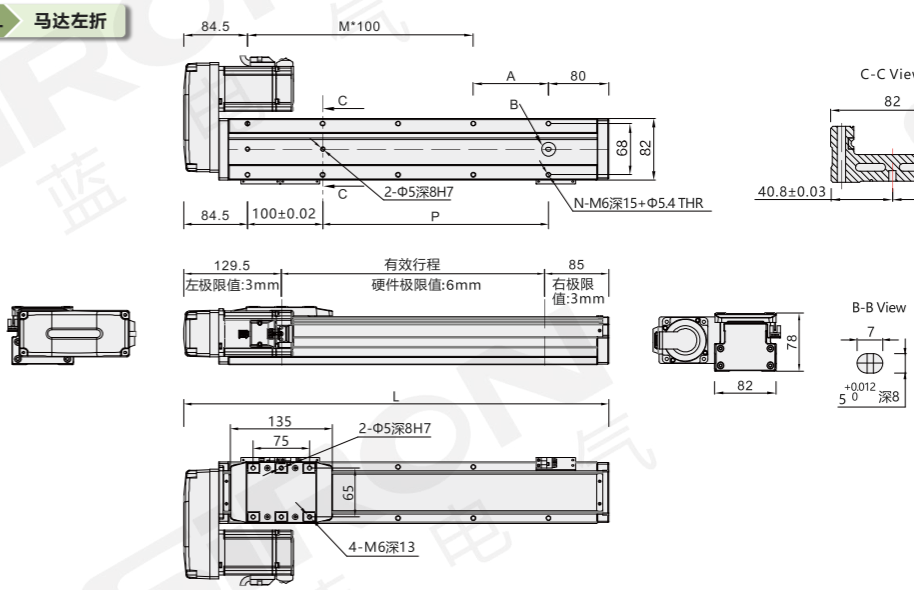

行程50和100时，因本体上锁定式固定孔会被滑座遮住，仅能使用4只螺丝固定，建议客户本体使用下锁式固定孔锁附。 mm

有效行程 Stroke	50	100	150	200	250	300	350	400	450	500	550	600	650	700	750	800	850	900	950	1000	1050	1100
L	264.5	314.5	364.5	414.5	464.5	514.5	564.5	614.5	664.5	714.5	764.5	814.5	864.5	914.5	964.5	1014.5	1064.5	1114.5	1164.5	1214.5	1264.5	1314.5
A	100	50	100	50	100	50	100	50	100	50	100	50	100	50	100	50	100	50	100	50	100	50
M	0	1	1	2	2	3	3	4	4	5	5	6	6	7	7	8	8	9	9	10	10	11
N	4	6	6	8	8	10	10	12	12	14	14	16	16	18	18	20	20	22	22	24	24	26
P	100	50	100	150	200	250	300	350	400	450	500	550	600	650	700	750	800	850	900	950	1000	1050
重量(kg)	3.80	4.15	4.50	4.85	5.20	5.55	5.90	6.25	6.60	6.95	7.30	7.65	8.00	8.35	8.70	9.05	9.40	9.75	10.10	10.45	10.80	11.15

BR 马达右折

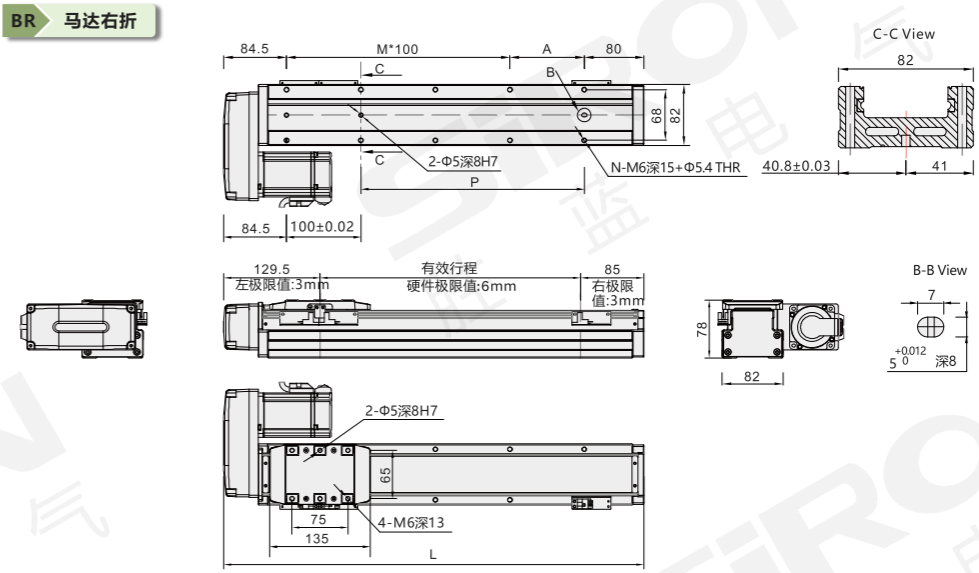

行程50和100时，因本体上锁定式固定孔会被滑座遮住，仅能使用4只螺丝固定，建议客户本体使用下锁式固定孔锁附。 mm

有效行程 Stroke	50	100	150	200	250	300	350	400	450	500	550	600	650	700	750	800	850	900	950	1000	1050	1100
L	264.5	314.5	364.5	414.5	464.5	514.5	564.5	614.5	664.5	714.5	764.5	814.5	864.5	914.5	964.5	1014.5	1064.5	1114.5	1164.5	1214.5	1264.5	1314.5
A	100	50	100	50	100	50	100	50	100	50	100	50	100	50	100	50	100	50	100	50	100	50
M	0	1	1	2	2	3	3	4	4	5	5	6	6	7	7	8	8	9	9	10	10	11
N	4	6	6	8	8	10	10	12	12	14	14	16	16	18	18	20	20	22	22	24	24	26
P	100	50	100	150	200	250	300	350	400	450	500	550	600	650	700	750	800	850	900	950	1000	1050
重量(kg)	3.80	4.15	4.50	4.85	5.20	5.55	5.90	6.25	6.60	6.95	7.30	7.65	8.00	8.35	8.70	9.05	9.40	9.75	10.10	10.45	10.80	11.15

注：马达下折时，若选用刹车马达，或是超出马达总长度限制时无法套用标准PIN孔，如有需求请咨询我司销售人员。

内嵌式丝杆模组
(紧凑型)
M313系列

内蔵式ねじ型モジュール
Built-in lead screw module

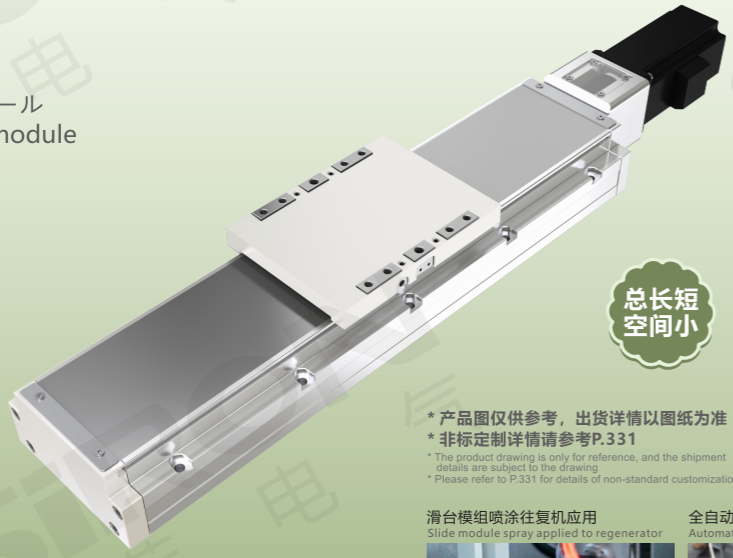

总长短
空间小

* 产品图仅供参考，出货详情以图纸为准
* 非标定制详情请参考P.331

* The product drawing is only for reference, and the shipment details are subject to the drawing
* Please refer to P.331 for details of non-standard customization

滑台模组喷涂往复机应用
Slide module spray applied to regenerator

全自动焊锡机应用
Automatic soldering machine application

最大行程	最高速度	马达容量	滚珠螺杆
Maximum stroke	Maximum speed	Capacity of motor	Ball bearing screw
1250mm	1600mm/s	400W	Φ16mm

关于选型 About selection

M31 — 3 — 5 — 50 — BC — M — 40 — E — 5

模组系列 Module series: M31

本体代号 Type of body

3	

导程 Lead

5	5mm
10	10mm
20	20mm
32	32mm

行程 Trip

50-1300mm
50mm间隔

行程50限定只能安装2组光电
Trip 50 limited onlyCan install 2 groups of photoelectric
见行程表

马达位置 Position of motor

BC	马达外露 Exposure of motor
BM	马达下折 Under the motor off
BL	马达左折 Motor left off
BR	马达右折 Motor right off

马达品牌 Brand of motor

M	三菱 Mitsubishi
P	松下 Panasonic
Y	安川 Yaskawa
T	台达 Delta
S	胜蓝 SIRON
A	禾川 Grain of sichuan
H	汇川 Kymmene
ST	步进 Step by step

带刹车在功率后边加字母“B”

马达功率 Power of motor

40	400W
75	750W

原点感应器 Origin inductor

外挂型 External hanging type	
C	马达侧 Side of motor
D	反马达侧 Reverse side of motor
E	无 NO

端点极限感应器 End limit inductor

5	无

*若需感应器请单独选购
* Please buy a separate sensor if you need one

选型举例：M313-5-50-BC-M40B-E5为：M313系列,导程5mm,行程50,马达外露,三菱 400W带刹车,无原点感应器,无极限感应器；注：若需其它样式，请咨询我司销售人员。

Selection example: M313-5-50-BC-M40B-E5 is M313 series, guide 5mm, stroke 50, motor exposed, Mitsubishi 400W with brake, no origin sensor, no limit sensor;Note: If you need other styles, please consult our sales staff.

原点感应器：选型行程50mm时的限制：①原点型极限需放置于不同侧，②滑座左右两侧皆需安装感应片；

Origin sensor: the limit of selection stroke 50mm: (1) Origin type limit should be placed on different sides, (2) induction plates should be installed on both sides of the slide seat;

马达安装方式 Installation method

BC 马达外露
BC motor exposed

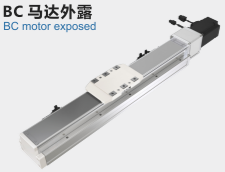

BM 马达下折
BM motor dips

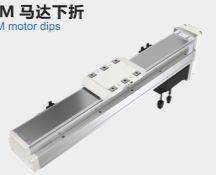

BL 马达左折
BL motor left fold

BR 马达右折
BR motor fold right

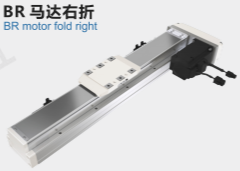

注：最大负载：30kg；本体宽度：54mm；

规格参数 Specification

项目 Project			规范 Specification			
规格 Specifications	位置重复精度(mm) Repeatability(mm)		±0.01			
	螺杆导程(mm) Ball screw lead(mm)		5	10	20	32
	最高速度(mm/s) Maximum speed(mm/s)		250	500	1000	1600
	最大可搬重量(kg) Maximum payload(kg)	水平使用 Horizontal	110	88	40	30
		垂直使用 Vertical	33	22	10	8
	定格推力(n) Rated thrust(n)		1388	694	347	218
	标准行程(mm) Stroke pitch(mm)		50-1250mm/50间隔			
部品 Parts	Ac伺服马达容量(w) AC Servo motor output(w)		400			
	可配步进电机 Can be equipped with stepping motor		86			
	滚珠螺杆外径(mm) Ball screw(mm)		C7 Φ16			
	连轴器(mm) Coupling(mm)		10×14			
	原点感应器 Home sensor	外挂 Outside	K017-A6			

注：行程超过850mm，会产生螺杆偏摆，此时请将速度调降，马达加减设定0.2秒。
使用Panasonic200马达时，马达轴心为Φ11;其它厂牌，马达轴心为Φ14;

感应器接线图 Inductor wiring diagram

外挂型

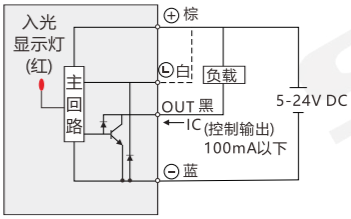

容许负载力距表 Allowable overhang

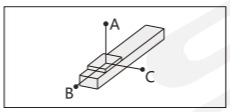

mm

水平安装 Horizontal Installation		A	B	C
导程5 Lead	60kg	1560	153	237
	80kg	890	81	126
	110kg	550	53	82
导程10 Lead	30kg	1730	286	412
	50kg	839	136	196
	88kg	541	86	124
导程20 Lead	10kg	1213	403	493
	22kg	800	264	323
	40kg	592	194	238
导程32 Lead	15kg	1100	570	550
	25kg	620	330	320
	30kg	520	270	260

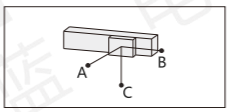

mm

壁挂安装 Wall Instaqllation		A	B	C
导程5 Lead	55kg	280	280	3300
	75kg	200	195	2400
	110kg	130	125	1550
导程10 Lead	35kg	400	410	2500
	55kg	245	250	1550
	88kg	150	150	950
导程20 Lead	12kg	900	1070	3000
	20kg	550	630	1800
	40kg	260	300	900
导程32 Lead	15kg	440	570	1050
	30kg	210	270	520
	/	/	/	/

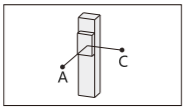

mm

垂直安装 Vertical Installation		A	C
导程5 Lead	15kg	1200	120
	22kg	820	820
	33kg	550	550
导程10 Lead	10kg	1600	1600
	14kg	1150	1150
	22kg	730	730
导程20 Lead	7kg	1800	1800
	10kg	1250	1250
	/	/	/
导程32 Lead	5kg	1600	1600
	8kg	1000	1000
	/	/	/

静态容许负载惯量 Static loading moment

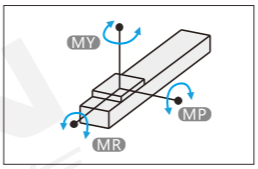

N.m

MY	606
MP	606
MR	1168

力距表所表示的数据，代表垂心
符合型录犯规的正常使用下，保证寿命为10000公里
倒吊使用无法套用标准规范，如有需求请咨询我司销售人员

搭配伺服马达一览表 Suitable motor brand

品牌 Brand	马达记号 The motor mark	刹车有无 Whether the brakes	马达容量 Motor capacity	电源电压 voltage	伺服马达型号 Motor model	驱动器型号 voltage
三菱 Mitsubishi	M	无刹车(水平仕样) No brakes (horizontal style)	400	220	HG-KR43	MR-J4-40A
		有刹车(垂直仕样) With brake (vertical style)	400	220	HG-KR43B	
松下 Panasonic	P	无刹车(水平仕样) No brakes (horizontal style)	400	220	MHMD042G1U	MBDHT2510
		有刹车(垂直仕样) With brake (vertical style)	400	220	MHMD042G1V	
台达 Delta	T	无刹车(水平仕样) No brakes (horizontal style)	400	220	ECMA-C20604ES	ASD-B20421-B
		有刹车(垂直仕样) With brake (vertical style)	400	220	ECMA-C20604FS	

分类 classification
内嵌式丝杆型 Built-in lead screw type
内嵌式丝杆型 Built-in lead screw type
内嵌式推杆型 Built-in push-rod type
内嵌式皮带型 Built-in belt type
一般丝杆型 General screw type
一般皮带型 General belt type
无尘丝杆型 Dust free screw type
无尘皮带型 Dust free belt type
单轴滑台 Single axle slide table
直线电机模组 Linear motor module

外形尺寸图 General dimension drawing

BC 马达外露

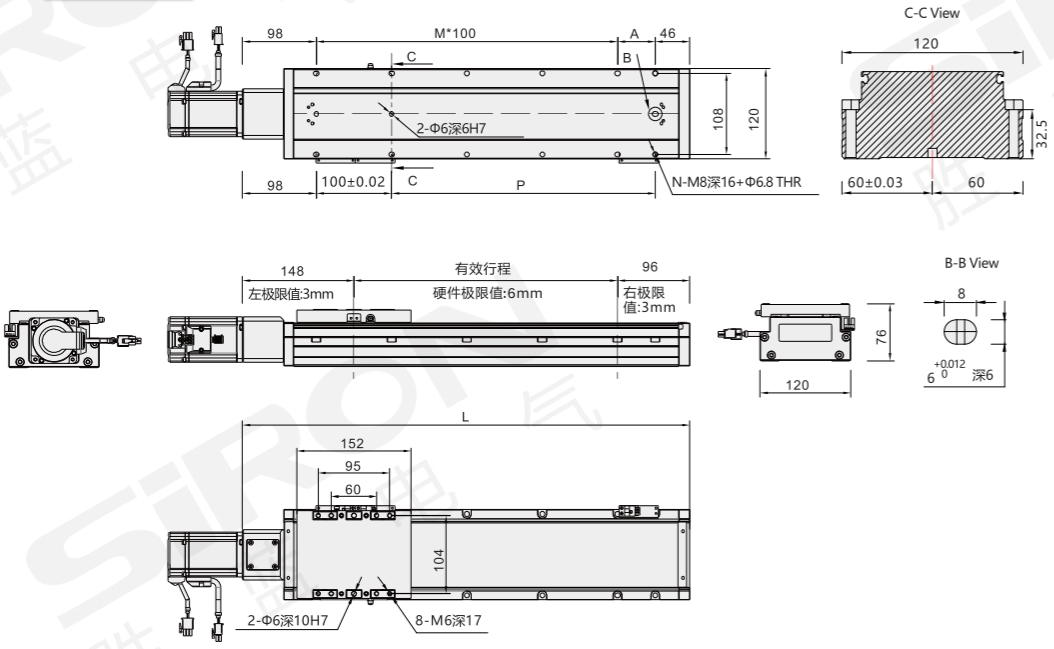

行程50和100时，因本体上锁定式固定孔会被滑座遮住，仅能使用4只螺丝固定，建议客户本体使用下锁式固定孔锁附。

mm

有效行程 Stroke	50	100	150	200	250	300	350	400	450	500	550	600	650
L	294	344	394	444	494	544	594	644	694	744	794	844	894
A	50	100	50	100	50	100	50	100	50	100	50	100	50
M	1	1	2	2	3	3	4	4	5	5	6	6	7
N	6	6	8	8	10	10	12	12	14	14	16	16	18
P	50	100	150	200	250	300	350	400	450	500	550	600	650
重量(kg)	5.05	5.40	5.75	6.10	6.45	6.80	7.15	7.50	7.85	8.20	8.55	8.90	9.25

有效行程 Stroke	700	750	800	850	900	950	1000	1050	1100	1150	1200	1250	1300
L	944	994	1044	1094	1144	1194	1244	1294	1344	1394	1444	1494	1544
A	100	50	100	50	100	50	100	50	100	50	100	50	100
M	7	8	8	9	9	10	10	11	11	12	12	13	13
N	18	20	20	22	22	24	24	26	26	28	28	30	30
P	700	750	800	850	900	950	1000	1050	1100	1150	1200	1250	1300
重量(kg)	9.60	9.95	10.30	10.65	11.00	11.35	11.70	12.05	12.40	12.75	13.10	13.45	13.80

外形尺寸图 General dimension drawing

BM 马达下折

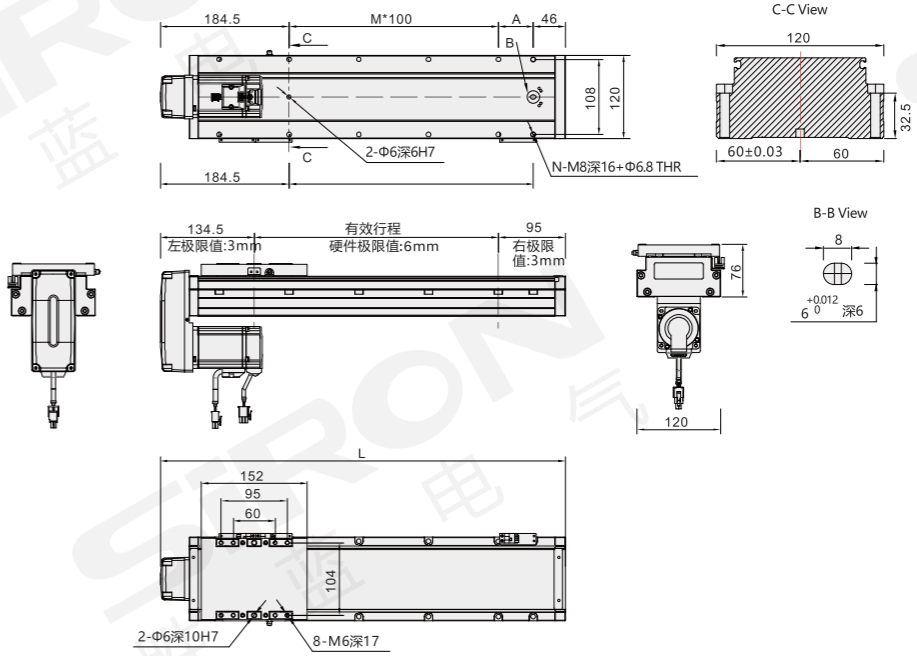

行程50和100时，因本体上锁定式固定孔会被滑座遮住，仅能使用4只螺丝固定，建议客户本体使用下锁式固定孔锁附。 mm

有效行程 Stroke	50	100	150	200	250	300	350	400	450	500	550	600	650
L	280.5	330.5	380.5	430.5	480.5	530.5	580.5	630.5	680.5	730.5	780.5	830.5	880.5
A	50	100	50	100	50	100	50	100	50	100	50	100	50
M	0	0	1	1	2	2	3	3	4	4	5	5	6
N	4	4	6	6	8	8	10	10	12	12	14	14	16
P	50	100	150	200	250	300	350	400	450	500	550	600	650
重量(kg)	5.25	5.60	5.95	6.30	6.65	7.00	7.35	7.70	8.05	8.40	8.75	9.10	9.45

有效行程 Stroke	700	750	800	850	900	950	1000	1050	1100	1150	1200	1250	1300
L	930.5	980.5	1030.5	1080.5	1130.5	1180.5	1230.5	1280.5	1330.5	1380.5	1430.5	1480.5	1530.5
A	100	50	100	50	100	50	100	50	100	50	100	50	100
M	6	7	7	8	8	9	9	10	10	11	11	12	12
N	16	18	18	20	20	22	22	24	24	26	26	28	28
P	700	750	800	850	900	950	1000	1050	1100	1150	1200	1250	1300
重量(kg)	9.80	10.15	10.85	11.20	11.55	11.90	12.25	12.60	12.56	12.91	13.26	13.61	13.96

注：马达下折时，若选用刹车马达，或是超出马达总长度限制时无法套用标准PIN孔，如有需求请咨询我司销售人员。

分类
classification
内嵌式丝杆型 Built-in lead screw type
内嵌式丝杆型 Built-in lead screw type
内嵌式推杆型 Built-in push-rod type
内嵌式皮带型 Built-in belt type
一般丝杆型 General screw type
一般皮带型 General belt type
无尘丝杆型 Dust free screw type
无尘皮带型 Dust free belt type
单轴滑台 Single axle slide table
直线电机模组 Linear motor module

外形尺寸图 General dimension drawing

BL 马达左折

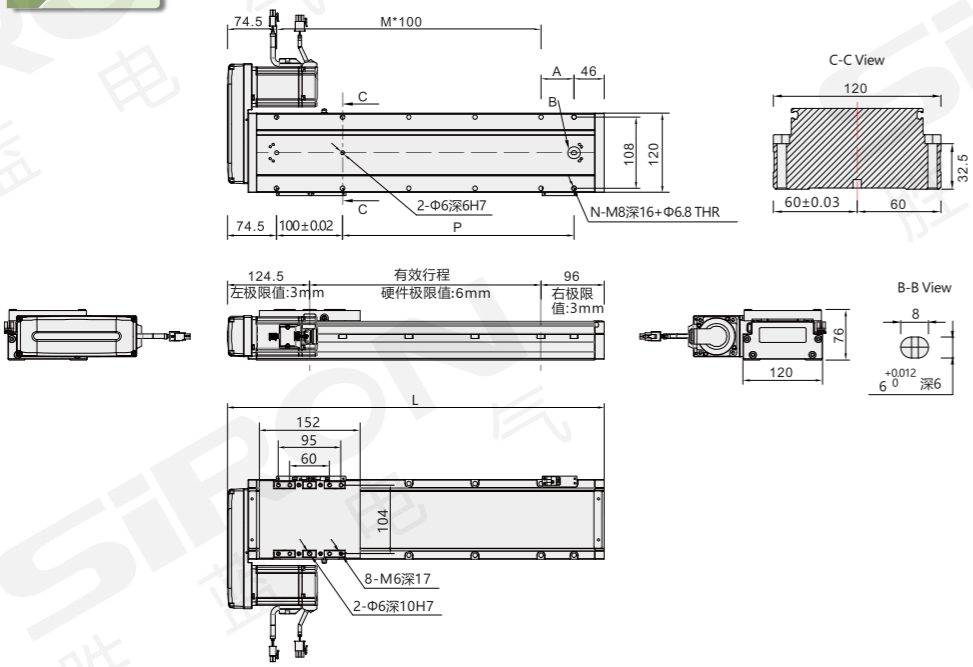

行程50时，因本体上锁定式固定孔会被滑座遮住，仅能使用4只螺丝固定，建议客户本体使用下锁式固定孔锁附。 mm

有效行程 Stroke	50	100	150	200	250	300	350	400	450	500	550	600	650
L	270.5	320.5	370.5	420.5	470.5	520.5	570.5	620.5	670.5	720.5	770.5	820.5	870.5
A	50	100	50	100	50	100	50	100	50	100	50	100	50
M	1	1	2	2	3	3	4	4	5	5	6	6	7
N	6	6	8	8	10	10	12	12	14	14	16	16	18
P	50	100	150	200	250	300	350	400	450	500	550	600	650
重量(kg)	5.25	5.60	5.95	6.30	6.65	7.00	7.35	7.70	8.05	8.40	8.75	9.10	9.45

有效行程 Stroke	700	750	800	850	900	950	1000	1050	1100	1150	1200	1250	1300
L	920.5	970.5	1020.5	1070.5	1120.5	1170.5	1220.5	1270.5	1320.5	1370.5	1420.5	1470.5	1520.5
A	100	50	100	50	100	50	100	50	100	50	100	50	100
M	7	8	8	9	9	10	10	11	11	12	12	13	13
N	18	20	20	22	22	24	24	26	26	28	28	30	30
P	700	750	800	850	900	950	1000	1050	1100	1150	1200	1250	1300
重量(kg)	9.80	10.15	10.85	11.20	11.55	11.90	12.25	12.60	12.56	12.91	13.26	13.61	13.96

分类 classification
内嵌式丝杆型 Built-in lead screw type
内嵌式丝杆型 Built-in lead screw type
内嵌式推杆型 Built-in push-rod type
内嵌式皮带型 Built-in belt type
一般丝杆型 General screw type
一般皮带型 General belt type
无尘丝杆型 Dust free screw type
无尘皮带型 Dust free belt type
单轴滑台 Single axle slide table
直线电机模组 Linear motor module

外形尺寸图 General dimension drawing

BR 马达右折

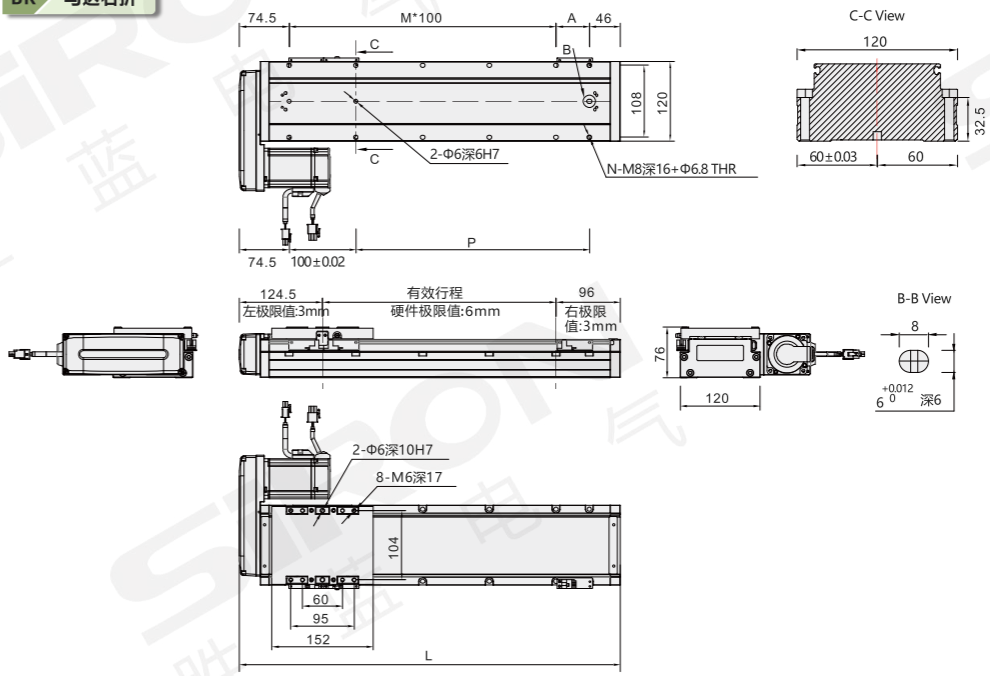

行程50和100时，因本体上锁定式固定孔会被滑座遮住，仅能使用4只螺丝固定，建议客户本体使用下锁式固定孔锁附。 mm

有效行程 Stroke	50	100	150	200	250	300	350	400	450	500	550	600	650
L	270.5	320.5	370.5	420.5	470.5	520.5	570.5	620.5	670.5	720.5	770.5	820.5	870.5
A	50	100	50	100	50	100	50	100	50	100	50	100	50
M	1	1	2	2	3	3	4	4	5	5	6	6	7
N	6	6	8	8	10	10	12	12	14	14	16	16	18
P	50	100	150	200	250	300	350	400	450	500	550	600	650
重量(kg)	5.25	5.60	5.95	6.30	6.65	7.00	7.35	7.70	8.05	8.40	8.75	9.10	9.45

有效行程 Stroke	700	750	800	850	900	950	1000	1050	1100	1150	1200	1250	1300
L	920.5	970.5	1020.5	1070.5	1120.5	1170.5	1220.5	1270.5	1320.5	1370.5	1420.5	1470.5	1520.5
A	100	50	100	50	100	50	100	50	100	50	100	50	100
M	7	8	8	9	9	10	10	11	11	12	12	13	13
N	18	20	20	22	22	24	24	26	26	28	28	30	30
P	700	750	800	850	900	950	1000	1050	1100	1150	1200	1250	1300
重量(kg)	9.80	10.15	10.85	11.20	11.55	11.90	12.25	12.60	12.56	12.91	13.26	13.61	13.96

注：马达下折时，若选用刹车马达，或是超出马达总长度限制时无法套用标准PIN孔，如有需求请咨询我司销售人员。

分类
classification
内嵌式丝杆型 Built-in lead screw type
内嵌式丝杆型 Built-in lead screw type
内嵌式推杆型 Built-in push-rod type
内嵌式皮带型 Built-in belt type
一般丝杆型 General screw type
一般皮带型 General belt type
无尘丝杆型 Dust free screw type
无尘皮带型 Dust free belt type
单轴滑台 Single axle slide table
直线电机模组 Linear motor module

内嵌式推杆模组

Built-in push rod module

- 轨道内嵌式螺杆滑台，采用轨道内嵌式，等高度直线度大幅提升，滑台行程可达1250mm，免拆上盖，组装方便，更强刚性；特殊钢带结构设计，可减少发尘，可用于洁净室环境；
- 宽度缩小，让设备安装所需空间更小，本体与滑座一体成型钢材，改善原始铝滑座刚性差的问题；
- 不需要拆卸钢带，即可由上往下固定或由下往上固定；本体侧面增加安装基准面停靠；本体底部有定位PIN孔，组装省时方便

- Track embedded screw sliding table, using track embedded, equal height straightness greatly improved, sliding table travel up to 1250mm, no removal of the cover, easy assembly,More rigid; Special steel belt structure design, can reduce dust, can be used in clean room environment;
- The width is reduced, so that the equipment installation space is smaller, the body and the slide seat one molding steel, improve the original aluminum slide seat stiffness;
- Do not need to remove the steel belt, can be fixed from the top down or from the bottom up fixed; Installation datum dock is added on the side of the body; The bottom of the body has a positioning PIN hole, convenient assembly time;

M320

导程：2mm/5mm/10mm/20mm
行程：50-600mm/50间隔

本体宽度 Width of body	最大行程 Maximum stroke	最大负载 Maximum load
54mm	600mm	30kg

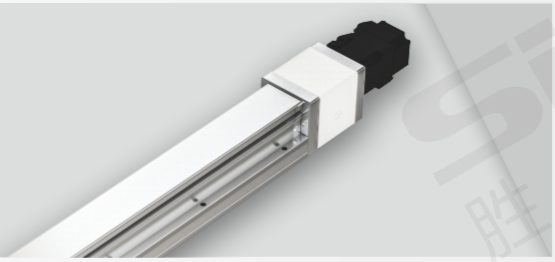

M321

导程：5mm/10mm/20mm
行程：50-800mm/50间隔

本体宽度 Width of body	最大行程 Maximum stroke	最大负载 Maximum load
82mm	800mm	50kg

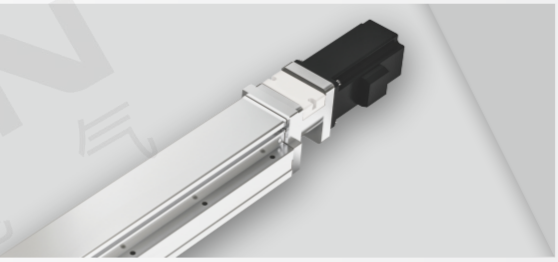

内嵌式推杆模组
M320系列

埋め込み式パターモジュール
Built-in push rod module

* 产品图仅供参考，出货详情以图纸为准
* 非标定制详情请参考P.331

* The product drawing is only for reference, and the shipment details are subject to the drawing
* Please refer to P.331 for details of non-standard customization

螺丝机应用
Screw machine application

激光切割机应用
Laser cutting machine applications

最大行程	最高速度	马达容量	滚珠螺杆
Maximum stroke 600mm	Maximum speed 1000mm/s	Capacity of motor 100W	Ball bearing screw Φ12mm

关于选型 About selection

M32 — 0 — 5 — 50 — BC — M — 10 — E — 5

模组系列 Module series: M32

本体代号 Type of body

0	

导程 Lead

5	5mm
10	10mm
20	20mm

行程 Trip

50-600mm	50mm间隔

行程50限定只能安装2组光电
Trip 50 limited onlyCan install 2 groups of photoelectric
见行程表

马达位置 Position of motor

BC	马达外露 Exposure of motor
BM	马达下折 Under the motor off
BL	马达左折 Motor left off
BR	马达右折 Motor right off

马达品牌 Brand of motor

M	三菱 Mitsubishi	A	禾川 Grain of sichuan
P	松下 Panasonic	H	汇川 Kymmene
Y	安川 Yaskawa	ST	步进 Step by step
T	台达 Delta	X	西门子 Siemens
S	胜蓝 SIRON	XH	西门子 Siemens

带刹车线则不表示
注：西门子普通型代码"X"，
高惯量型代码"XH"；

马达功率 Power of motor

10	100W
40	400W

原点感应器 Origin inductor

外挂型 External hanging type	
E	无 NO

端点极限感应器 End limit inductor

5	无

*若需感应器请单独选购
* Please buy a separate sensor if you need one

选型举例：M320-5-50-BC-M10B-E5为：M320系列,导程5mm,行程50,马达外露,三菱 100W带刹车,无原点感应器,无极限感应器；注：若需其它样式，请咨询我司销售人员。
Selection example: M320-5-50-BC-M10B-E5 is M320 series, guide 5mm, stroke 50, motor exposed, Mitsubishi 100W with brake, no origin sensor, no limit sensor;Note: If you need other styles, please consult our sales staff.
原点感应器：选型行程50mm时的限制：①原点型极限需放置于不同侧，②滑座左右两侧皆需安装感应片；
Origin sensor: the limit of selection stroke 50mm: (1) Origin type limit should be placed on different sides, (2) induction plates should be installed on both sides of the slide seat;

马达安装方式 Installation method

BC 马达外露
BC motor exposed

BM 马达下折
BM motor dips

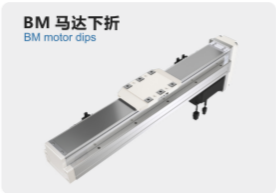

BL 马达左折
BL motor left fold

BR 马达右折
BR motor fold right

注：最大负载：30kg；本体宽度：54mm；

规格参数 Specification

项目 Project			规范 Specification		
规格 Specifications	位置重复精度(mm) Repeatability(mm)		±0.01		
	螺杆导程(mm) Ball screw lead(mm)		5	10	20
	最高速度(mm/s) Maximum speed(mm/s)		250	500	1000
	最大可搬重量(kg) Maximum payload(kg)	水平使用 Horizontal	30	15	10
		垂直使用 Vertical	10	5	2.5
	定格推力(n) Rated thrust(n)		341	170	85
	标准行程(mm) Stroke pitch(mm)		50-600mm/50间隔		
部品 Parts	AC伺服马达容量(W) AC Servo motor output(w)		100		
	可配步进电机 Can be equipped with stepping motor		57		
	滚珠螺杆外径(mm) Ball screw(mm)		C7 Φ12		
	连轴器(mm) Coupling(mm)		7×8		
	原点感应器 Home sensor	外挂 Outside	F6110(选配)		

注：马达加减设定0.2秒，此荷重条件外部需搭配辅助滑轨以承受径向负载；

出力轴变形量
Deformation of output shaft

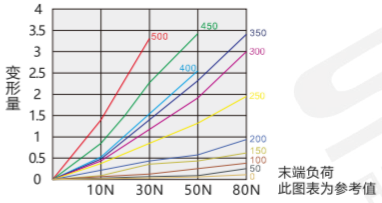

感应器接线图 Inductor wiring diagram

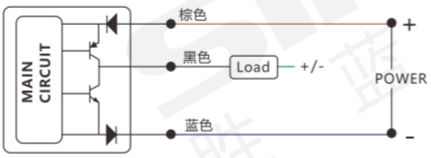

允许安装负载 Load allowed to install

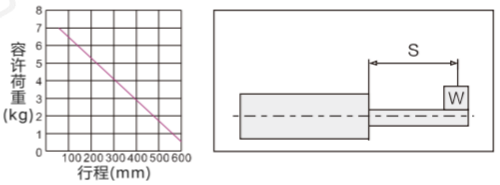

无外部辅助机构，负载延伸距离0

出力杆的防止回转精度
Rotation prevention accuracy of output rod

防止回转精度
±0°

注：使用时请避免活塞焊承受回转扭力，因为有可能会造成防转块变形，导致自动开关异常，内容滑轨变形，进而造增加作动阻抗。

垂直安装负载 Load allowed to install

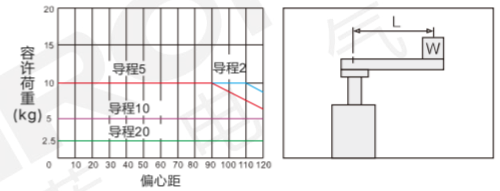

注：计算条件：3000rpm/min,加减速0.2s。

搭配伺服马达一览表 Suitable motor brand

品牌 Brand	马达记号 Mark	刹车有无 Brakes	马达容量 Watt	电源电压 AC-voltage	伺服马达型号 Motor model	驱动器型号 Driver model
三菱 Mitsubishi	M	无刹车(水平仕样) No brakes (horizontal style)	100	220	HG-KR13	MR-J4-10A
		有刹车(垂直仕样) With brake (vertical style)	100	220	HG-KR13B	MR-J4-10A
松下 Panasonic	P	无刹车(水平仕样) No brakes (horizontal style)	100	220	MSMD012G1U	MADHT1505
		有刹车(垂直仕样) With brake (vertical style)	100	220	MSMD012G1V	MADHT1505
台达 Delta	T	无刹车(水平仕样) No brakes (horizontal style)	100	220	ECMA-C20401ES	ASD-B20121-B
		有刹车(垂直仕样) With brake (vertical style)	100	220	ECMA-C20401FS	ASD-B20121-B

分类 classification
内嵌式丝杆型 Built-in lead screw type
内嵌式丝杆型 Built-in lead screw type
内嵌式推杆型 Built-in push-rod type
内嵌式皮带型 Built-in belt type
一般丝杆型 General screw type
一般皮带型 General belt type
无尘丝杆型 Dust free screw type
无尘皮带型 Dust free belt type
单轴滑台 Single axle slide table
直线电机模组 Linear motor module

分类 classification
内嵌式丝杆型 Built-in lead screw type
内嵌式丝杆型 Built-in lead screw type
内嵌式推杆型 Built-in push-rod type
内嵌式皮带型 Built-in belt type
一般丝杆型 General screw type
一般皮带型 General belt type
无尘丝杆型 Dust free screw type
无尘皮带型 Dust free belt type
单轴滑台 Single axle slide table
直线电机模组 Linear motor module

外形尺寸图 General dimension drawing

BC 马达外露

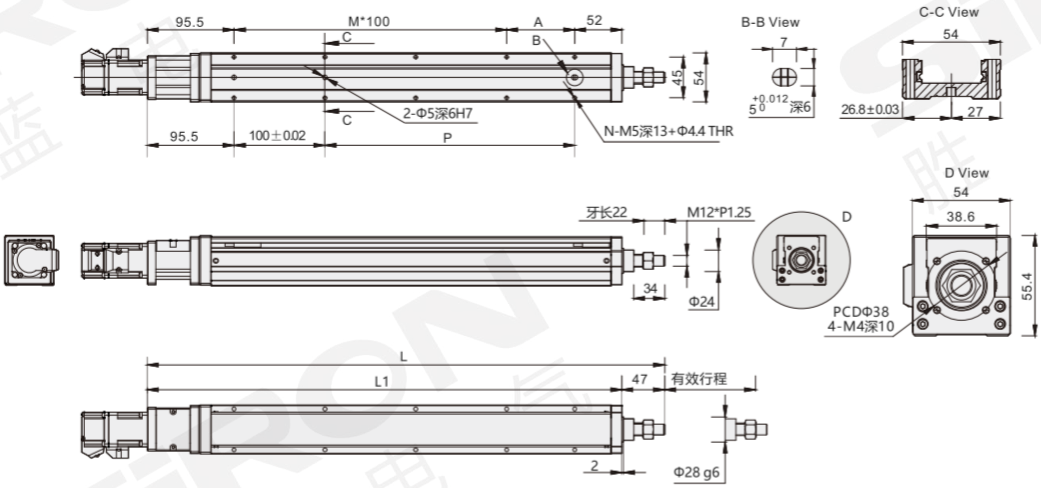

mm

有效行程 Stroke	50	100	150	200	250	300	350	400	450	500	550	600
L	319.5	369.5	419.5	469.5	519.5	569.5	619.5	669.5	719.5	769.5	819.5	869.5
L1	272.5	322.5	372.5	422.5	472.5	522.5	572.5	622.5	672.5	722.5	772.5	822.5
A	25	75	25	75	25	75	25	75	25	75	25	75
M	1	1	2	2	3	3	4	4	5	5	6	6
N	6	6	8	8	10	10	12	12	14	14	16	16
P	25	75	125	175	225	275	325	375	425	475	525	575
重量(kg)	2.17	2.36	2.56	2.76	2.95	3.15	3.35	3.54	3.74	3.94	4.13	4.33

BM 马达下折

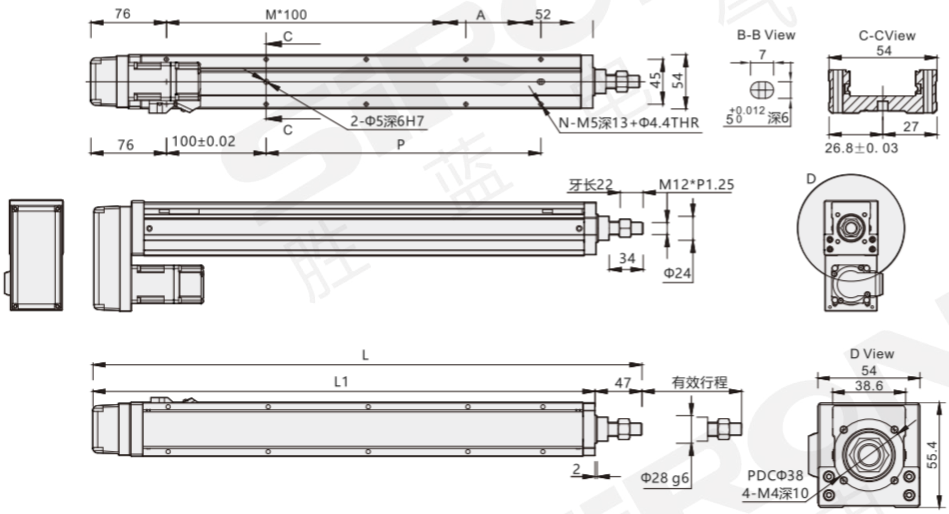

mm

有效行程 Stroke	50	100	150	200	250	300	350	400	450	500	550	600
L	300	350	400	450	500	550	600	650	700	750	800	850
L1	253	303	353	403	453	503	553	603	653	703	753	803
A	25	75	25	75	25	75	25	75	25	75	25	75
M	0	0	1	1	2	2	3	3	4	4	5	5
N	4	4	6	6	8	8	10	10	12	12	14	14
P	25	75	125	175	225	275	325	375	425	475	525	575
重量(kg)	2.34	2.53	2.73	2.93	3.12	3.32	3.52	3.72	3.91	4.11	4.30	4.50

注：马达下折时，若选用刹车马达，或是超出马达总长度限制时无法套用标准PIN孔，如有需求请咨询我司销售人员。

外形尺寸图 General dimension drawing

BL 马达左折

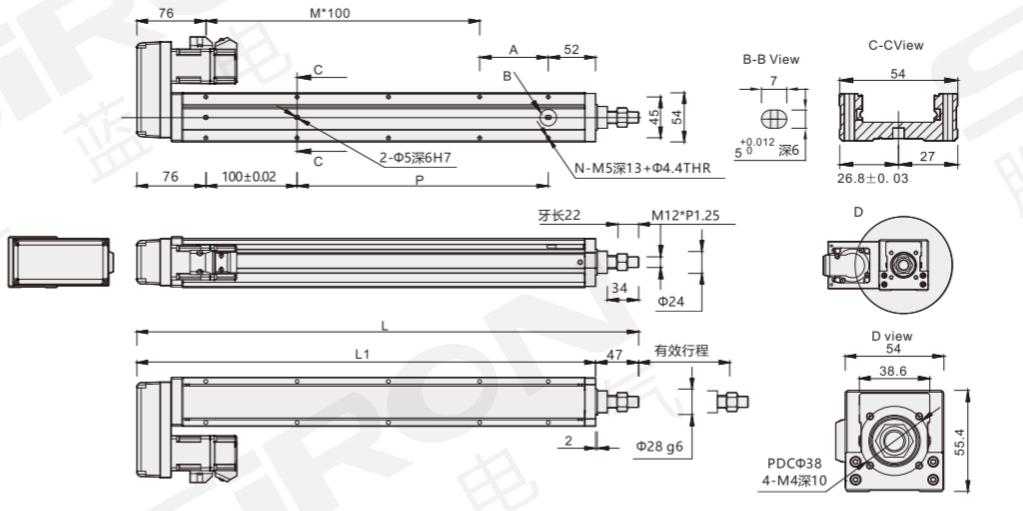

mm

有效行程 Stroke	50	100	150	200	250	300	350	400	450	500	550	600
L	300	350	400	450	500	550	600	650	700	750	800	850
L1	253	303	353	403	453	503	553	603	653	703	753	803
A	25	75	25	75	25	75	25	75	25	75	25	75
M	1	1	2	2	3	3	4	4	5	5	6	6
N	6	6	8	8	10	10	12	12	14	14	16	16
P	25	75	125	175	225	275	325	375	425	475	525	575
重量(kg)	2.34	2.53	2.73	2.93	3.12	3.32	3.52	3.72	3.91	4.11	4.30	4.50

BR 马达右折

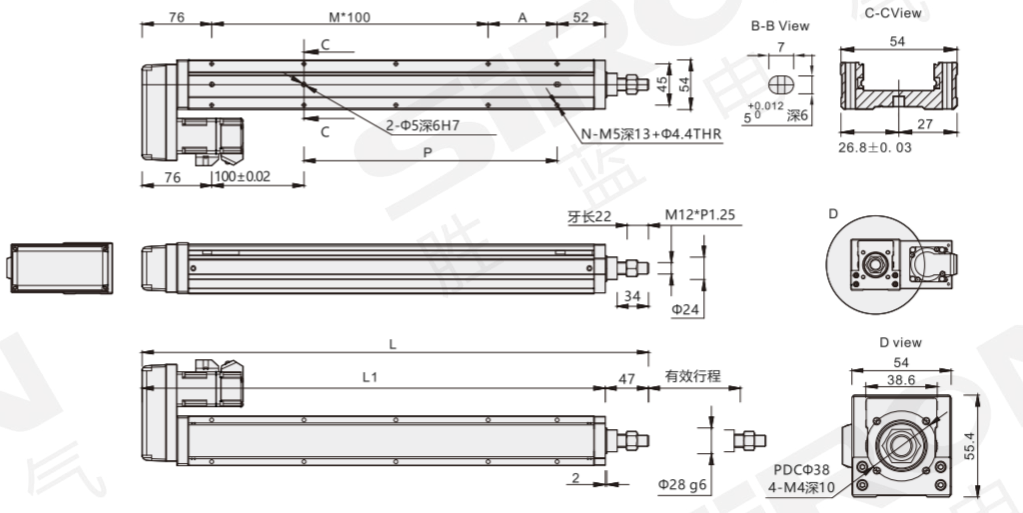

mm

有效行程 Stroke	50	100	150	200	250	300	350	400	450	500	550	600
L	300	350	400	450	500	550	600	650	700	750	800	850
L1	253	303	353	403	453	503	553	603	653	703	753	803
A	25	75	25	75	25	75	25	75	25	75	25	75
M	1	1	2	2	3	3	4	4	5	5	6	6
N	6	6	8	8	10	10	12	12	14	14	16	16
P	25	75	125	175	225	275	325	375	425	475	525	575
重量(kg)	2.34	2.53	2.73	2.93	3.12	3.32	3.52	3.72	3.91	4.11	4.30	4.50

注：马达下折时，若选用刹车马达，或是超出马达总长度限制时无法套用标准PIN孔，如有需求请咨询我司销售人员。

分类
classification
内嵌式丝杆型 Built-in lead screw type
内嵌式丝杆型 Built-in lead screw type
内嵌式推杆型 Built-in push-rod type
内嵌式皮带型 Built-in belt type
一般丝杆型 General screw type
一般皮带型 General belt type
无尘丝杆型 Dust free screw type
无尘皮带型 Dust free belt type
单轴滑台 Single axle slide table
直线电机模组 Linear motor module

内嵌式推杆模组
M321系列

埋め込み式パターモジュール
Built-in push rod module

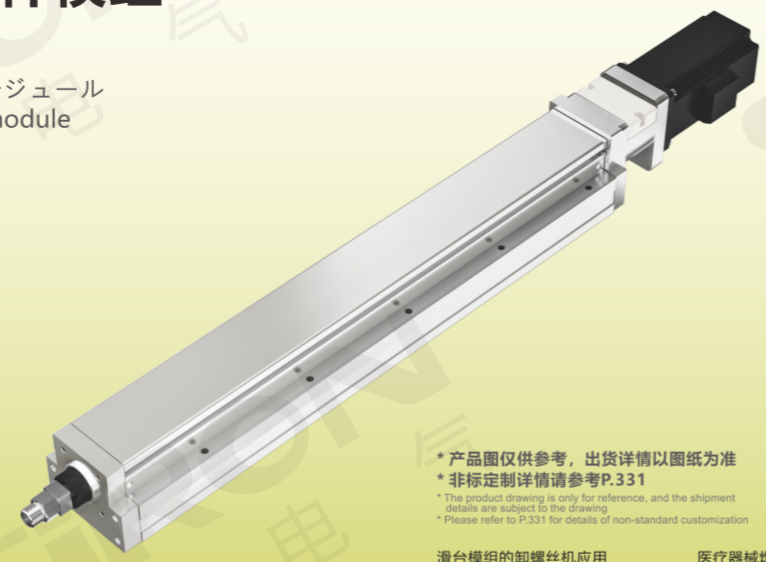

* 产品图仅供参考，出货详情以图纸为准
* 非标定制详情请参考P.331

* The product drawing is only for reference, and the shipment details are subject to the drawing
* Please refer to P.331 for details of non-standard customization

滑台模组的卸螺丝机应用
Screw unloader application of sliding table module

医疗器械焊接应用
Welding application of medical instruments

最大行程	最高速度	马达容量	滚珠螺杆
Maximum stroke 800mm	Maximum speed 1000mm/s	Capacity of motor 200W	Ball bearing screw Φ16mm

关于选型 About selection

M32 — 1 — 5 — 50 — BC — M — 20 — E — 5

模组系列 Module series: M32

本体代号 Type of body

1	

导程 Lead

5	5mm
10	10mm
20	20mm

行程 Trip

50-800mm	50mm间隔

行程50限定只能安装2组光电
Trip 50 limited onlyCan install 2 groups of photoelectric
见行程表

马达位置 Position of motor

BC	马达外露 Exposure of motor
BM	马达下折 Under the motor off
BL	马达左折 Motor left off
BR	马达右折 Motor right off

马达品牌 Brand of motor

M	三菱 Mitsubishi	A	禾川 Grain of sichuan
P	松下 Panasonic	H	汇川 Kymmene
Y	安川 Yaskawa	ST	步进 Step by step
T	台达 Delta	X	西门子 Siemens
S	胜蓝 SIRON	XH	西门子 Siemens

带刹车线则不表示
注：西门子普通型代码"X"，
高惯量型代码"XH"；

马达功率 Power of motor

20	200W
40	400W

原点感应器 Origin inductor

外挂型 External hanging type	
E	无 NO

端点极限感应器 End limit inductor

5	无

*若需感应器请单独选购
* Please buy a separate sensor if you need one

选型举例：M321-5-50-BC-M20B-E5为：M321系列,导程5mm,行程50,马达外露,三菱 200W带刹车,无原点感应器,无极限感应器；注：若需其它样式，请咨询我司销售人员。
Selection example: M321-5-50-BC-M20B-E5 is M321 series, guide 5mm, stroke 50, motor exposed, Mitsubishi 200W with brake, no origin sensor, no limit sensor;Note: If you need other styles, please consult our sales staff.

原点感应器：选型行程50mm时的限制：①原点型极限需放置于不同侧，②滑座左右两侧皆需安装感应片；
Origin sensor: the limit of selection stroke 50mm: (1) Origin type limit should be placed on different sides, (2) induction plates should be installed on both sides of the slide seat;

马达安装方式 Installation method

BC 马达外露
BC motor exposed

BM 马达下折
BM motor dips

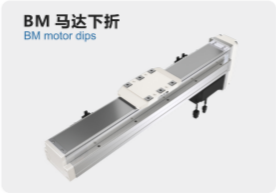

BL 马达左折
BL motor left fold

BR 马达右折
BR motor fold right

注：最大负载：50kg；本体宽度：82mm；

规格参数 Specification

项目 Project			规范 Specification		
规格 Specifications	位置重复精度(mm) Repeatability(mm)		±0.01		
	螺杆导程(mm) Ball screw lead(mm)		5	10	20
	最高速度(mm/s) Maximum speed(mm/s)		250	500	1000
	最大可搬重量(kg) Maximum payload(kg)	水平使用 Horizontal	50	30	18
		垂直使用 Vertical	15	8	3
	定格推力(n) Rated thrust(n)		683	341	174
	标准行程(mm) Standard stroke (mm)		50-800mm/50间隔		
部品 Parts	AC伺服马达容量(W) AC Servo motor output(w)		200		
	可配步进电机 Can be equipped with stepping motor		57/60		
	滚珠螺杆外径(mm) Ball screw(mm)		C7 Φ16		
	连轴器(mm) Coupling(mm)		10×14/11		
	原点感应器 Home sensor	外挂 Outside	F6110(选配)		

注：行程超过750mm，会产生螺杆偏摆，此时请将速度调降，马达加减设定0.2秒。使用Panasonic200马达时，马达轴心为Φ11:其它厂牌，马达轴心为Φ14；此荷重条件外部需搭配辅助滑轨以承受径向负载。

出力轴变形量 Deformation of output shaft

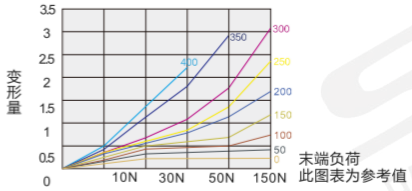

感应器接线图 Inductor wiring diagram

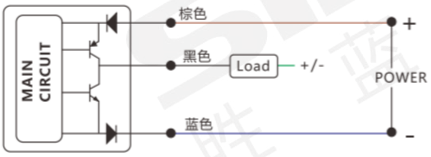

允许安装负载 Load allowed to install

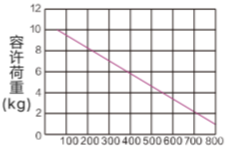

无外部辅助机构，负载延伸距离0

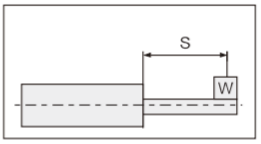

出力杆的防止回转精度 Rotation prevention accuracuy of output rod

防止回转精度
±0°

注：使用时请避免活塞焊承受回转扭力，因为有可能会造成防转块变形，导致自动开关异常，内容滑轨变形，进而造增加作动阻抗。

垂直安装负载 Load allowed to install

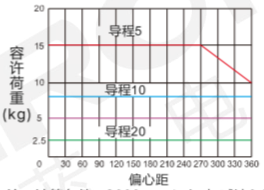

注：计算条件：3000rpm/min,加减速0.2s。

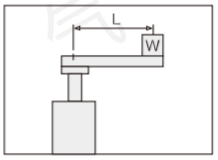

搭配伺服马达一览表 Suitable motor brand

品牌 Brand	马达记号 The motor mark	刹车有无 Whether the brakes	马达容量 Motor capacity	电源电压 voltage	伺服马达型号 Motor model	驱动器型号 voltage
三菱 Mitsubishi	M	无刹车(水平仕样) No brakes (horizontal style)	200	220	HG-KR23	MR-J4-20A
		有刹车(垂直仕样) With brake (vertical style)	200	220	HG-KR23B	MR-J4-20A
松下 Panasonic	P	无刹车(水平仕样) No brakes (horizontal style)	200	220	MSMD022G1U	MADHT1507
		有刹车(垂直仕样) With brake (vertical style)	200	220	MSMD022G1V	MADHT1507
台达 Delta	T	无刹车(水平仕样) No brakes (horizontal style)	200	220	ECMA-C20602ES	ASD-B20221-B
		有刹车(垂直仕样) With brake (vertical style)	200	220	ECMA-C20602FS	ASD-B20221-B

分类 classification
内嵌式丝杆型 Built-in lead screw type
内嵌式丝杆型 Built-in lead screw type
内嵌式推杆型 Built-in push-rod type
内嵌式皮带型 Built-in belt type
一般丝杆型 General screw type
一般皮带型 General belt type
无尘丝杆型 Dust free screw type
无尘皮带型 Dust free belt type
单轴滑台 Single axle slide table
直线电机模组 Linear motor module

分类 classification
内嵌式丝杆型 Built-in lead screw type
内嵌式丝杆型 Built-in lead screw type
内嵌式推杆型 Built-in push-rod type
内嵌式皮带型 Built-in belt type
一般丝杆型 General screw type
一般皮带型 General belt type
无尘丝杆型 Dust free screw type
无尘皮带型 Dust free belt type
单轴滑台 Single axle slide table
直线电机模组 Linear motor module

外形尺寸图 General dimension drawing

BC 马达外露

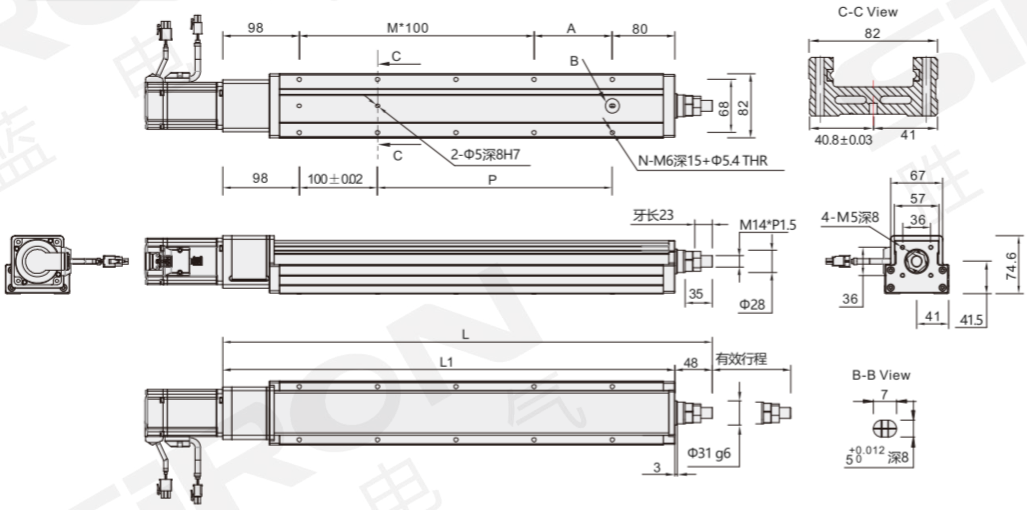

mm

有效行程 Stroke	50	100	150	200	250	300	350	400	450	500	550	600	650	700	750	800
L	376	426	476	526	576	626	676	726	776	826	876	926	976	1026	1076	1126
L1	328	378	428	478	528	578	628	678	728	778	828	878	928	978	1028	1078
A	50	100	50	100	50	100	50	100	50	100	50	100	50	100	50	100
M	1	1	2	2	3	3	4	4	5	5	6	6	7	7	8	8
N	6	6	8	8	10	10	12	12	14	14	16	16	18	18	20	20
P	50	100	150	200	250	300	350	400	450	500	550	600	650	700	750	800
重量(kg)	5.08	5.44	5.81	6.17	6.54	6.90	7.27	7.63	8	8.36	8.73	9.09	9.46	9.82	10.19	10.55

BM 马达下折

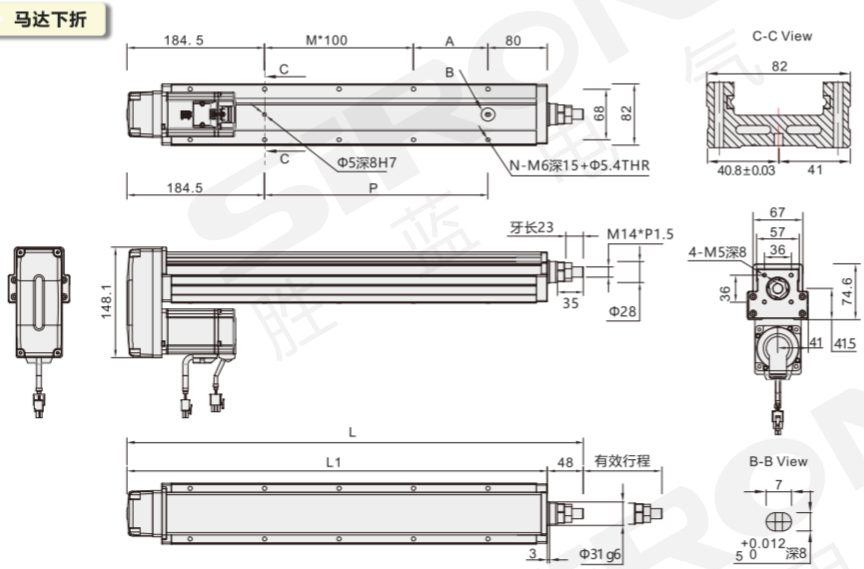

mm

有效行程 Stroke	50	100	150	200	250	300	350	400	450	500	550	600	650	700	750	800
L	362. 5	412.5	462.5	512.5	526.5	612.5	662.5	712.5	762.5	812.5	862.5	912.5	962.5	1012.5	1062.5	1112.5
L1	314. 5	364.5	414.5	464.5	514.5	564.5	614.5	664.5	714.5	764.5	814.5	864.5	914.5	964.5	1014.5	1064.5
A	50	100	50	100	50	100	50	100	50	100	50	100	50	100	50	100
M	0	0	1	1	2	2	3	3	4	4	5	5	6	6	7	7
N	4	4	6	6	8	8	10	10	12	12	14	14	16	16	18	18
P	50	100	150	200	250	300	350	400	450	500	550	600	650	700	750	800
重量(kg)	5.82	6.17	6.53	6. 88	7.24	7. 59	7. 95	8.30	8. 66	9.01	9.37	9. 72	10. 08	10.43	10.79	11.14

注：马达下折时，若选用刹车马达，或是超出马达总长度限制时无法套用标准PIN孔，如有需求请咨询我司销售人员。

外形尺寸图 General dimension drawing

BL 马达左折

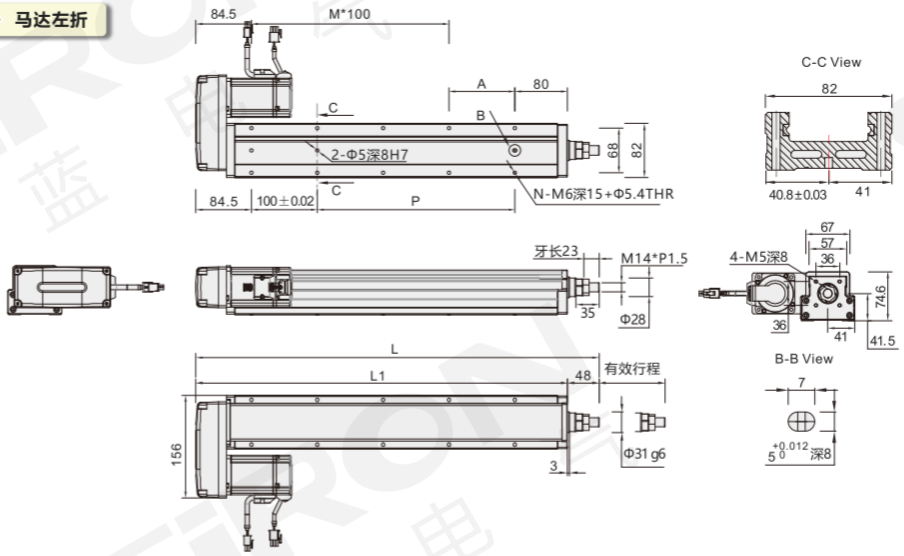

mm

有效行程 Stroke	50	100	150	200	250	300	350	400	450	500	550	600	650	700	750	800
L	362. 5	412.5	462. 5	512.5	562.5	612.5	662.5	712.5	762.5	812.5	862.5	912.5	962.5	1012.5	1062.5	1112.5
L1	314. 5	364.5	414. 5	464.5	514.5	564.5	614.5	664.5	714.5	764.5	414.5	864.5	914.5	964.5	1014.5	1064.5
A	50	100	50	100	50	100	50	100	50	100	50	100	50	100	50	100
M	1	1	2	2	3	3	4	4	5	5	6	6	7	7	8	8
N	6	6	8	8	10	10	12	12	14	14	16	16	18	18	20	20
P	50	100	150	200	250	300	350	400	450	500	550	600	650	700	750	800
重量(kg)	5.82	6.17	6. 53	6.88	7.24	7.59	7.95	8.30	8.66	9.01	9.37	9.72	10.08	10.43	10.79	11.14

BR 马达右折

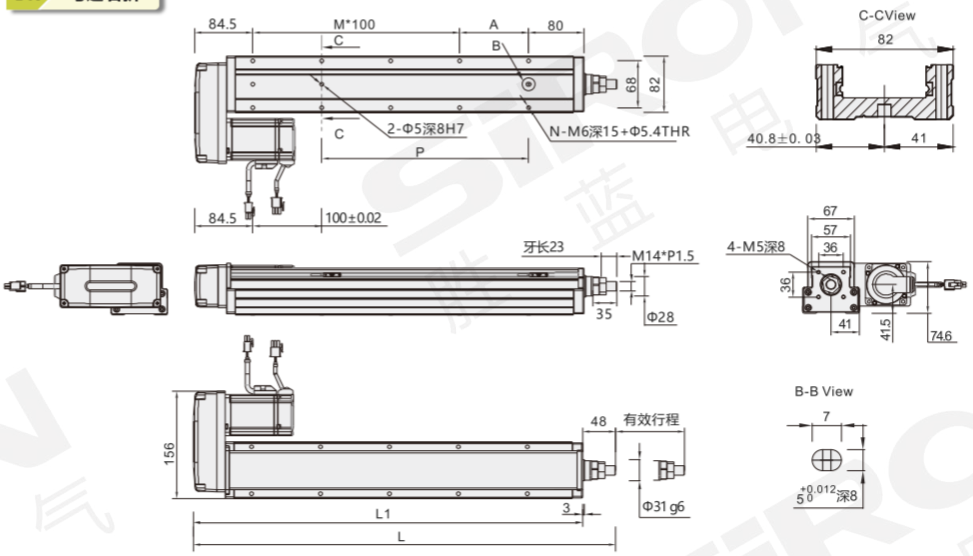

mm

有效行程 Stroke	50	100	150	200	250	300	350	400	450	500	550	600	650	700	750	800
L	362.5	412.5	462.5	512.5	562.5	612.5	662.5	712.5	762.5	812.5	862.5	912.5	962.5	1012.5	1062.5	1112.5
L1	314.5	364.5	414.5	464.5	514.5	564.5	614.5	664.5	714.5	764.5	814.5	864.5	914.5	964.5	1014.5	1064.5
A	50	100	50	100	50	100	50	100	50	100	50	100	50	100	50	100
M	1	1	2	2	3	3	4	4	5	5	6	6	7	7	8	8
N	6	6	8	8	10	10	12	12	14	14	16	16	18	18	20	20
P	50	100	150	200	250	300	350	400	450	500	550	600	650	700	750	800
重量(kg)	5.82	6.17	6.53	6.88	7.42	7.59	7.95	8.30	8.66	9.01	9.37	9.72	10.08	10.43	10.79	11.14

注：马达下折时，若选用刹车马达，或是超出马达总长度限制时无法套用标准PIN孔，如有需求请咨询我司销售人员。

内嵌式皮带模组

Built-in belt module

- 内嵌式皮带模组是一种高集成的直线运动单元，铝本体与导轨一体化设计，滑块与滑座为一体化，直线模组滑台产品紧凑轻巧达到省空间与高负载。可选配自润滑部件，30000km免维护；
- U型高强度铝合金，内嵌不锈钢导轨与底座一体磨削成型，导轨沟槽采用2列45°接触角哥特式结构设计，提供四个方向均等负载能力，通过适当的钢球预紧力可实现高精度和高刚性。另外产品采用全密封设计，运行的低发尘量，整体能达到无尘等级要求；
- M33系列采用同步带传动，速度快，配置伺服电机可达4200mm/s，重复精度：±0.04，同步带模组特别适用于高速运动需求；

- Inline belt module is a highly integrated linear motion unit, aluminum body and guide rail integrated design, slider and slide seat for integration, linear module sliding tableCompact and lightweight products achieve space saving and high load. Optional self-lubricating parts, 30000km maintenance-free;
- U type high strength aluminum alloy, embedded stainless steel guide rail and base integrated grinding molding, guide groove adopts two columns 45° contact Angle Gothic structure design, provide fourWith equal load capacity in all directions, high precision and high rigidity can be achieved by proper ball preload. In addition, the product adopts full seal design, low dust operationQuantity, the whole can reach the dust-free grade requirements;
- M33 series adopts synchronous belt drive, with high speed, the servo motor can reach 4200mm/s, the repetition accuracy: ±0.04, the synchronous belt module is especially suitable forHigh speed movement demand;

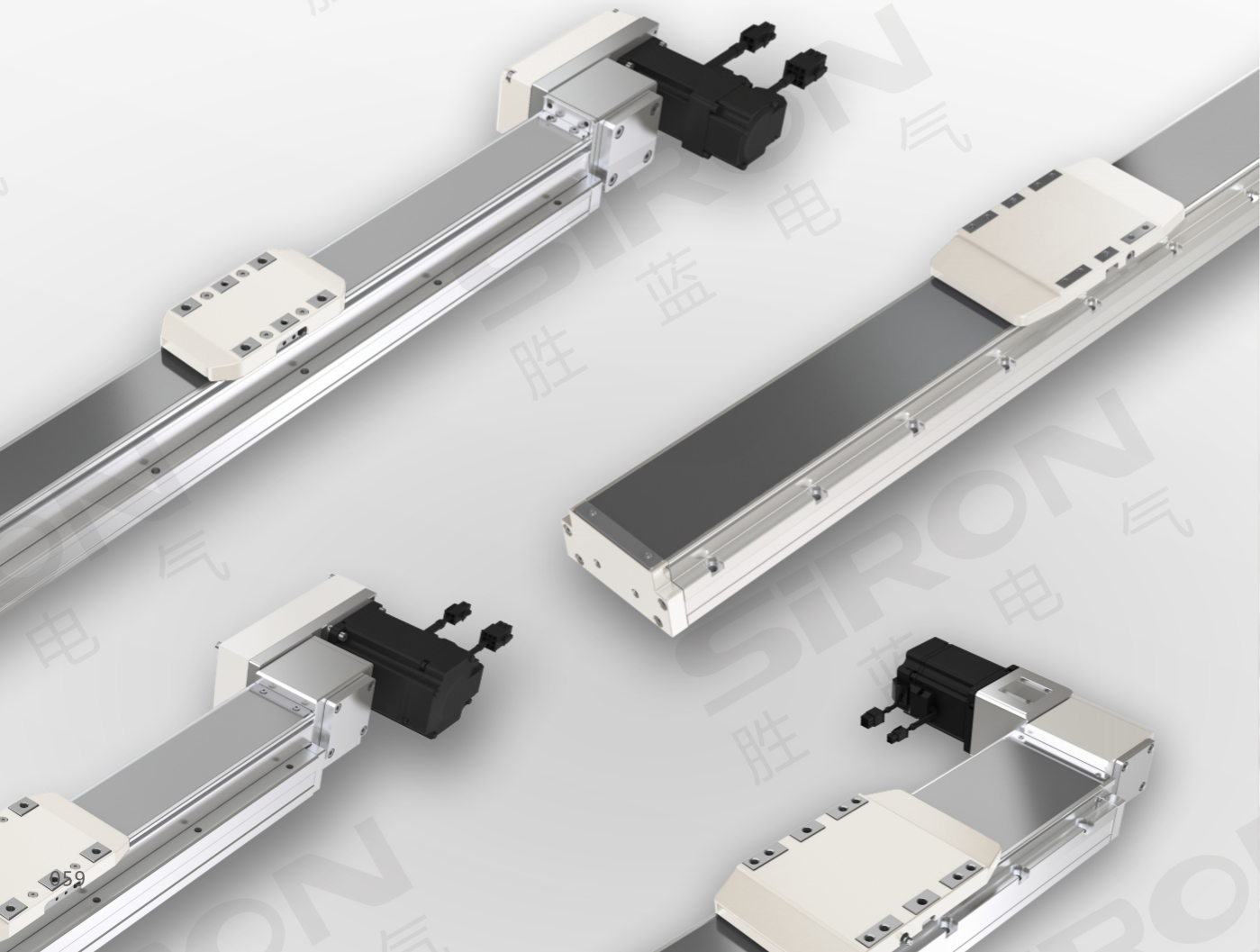

M330-5

导程：30mm/60mm
行程：50-850mm/50间隔

本体宽度 Width of body	最大行程 Maximum stroke	最大负载 Maximum load
54mm	850mm	5kg

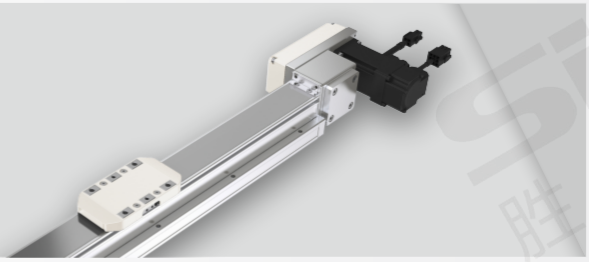

M330-8

导程：33mm/66mm
行程：50-1750mm/50间隔

本体宽度 Width of body	最大行程 Maximum stroke	最大负载 Maximum load
82mm	1750mm	15kg

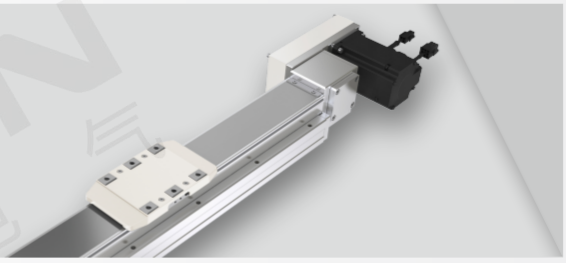

M330-12

导程：36mm/72mm
行程：50-1700mm/50间隔

本体宽度 Width of body	最大行程 Maximum stroke	最大负载 Maximum load
120mm	1750mm	25kg

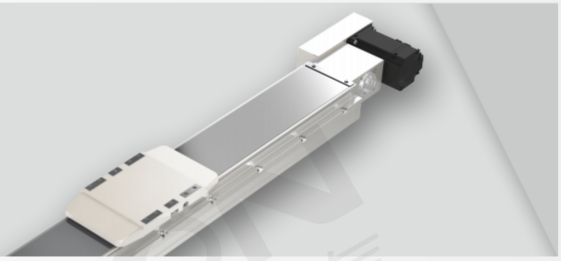

M330-15

导程：42mm/84mm
行程：50-1700mm/50间隔

本体宽度 Width of body	最大行程 Maximum stroke	最大负载 Maximum load
155mm	1750mm	45kg

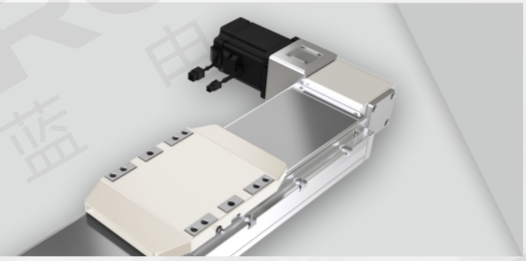

内嵌式皮带模组
M330-5系列

内蔵型ベルトモジュール
Built-in belt module

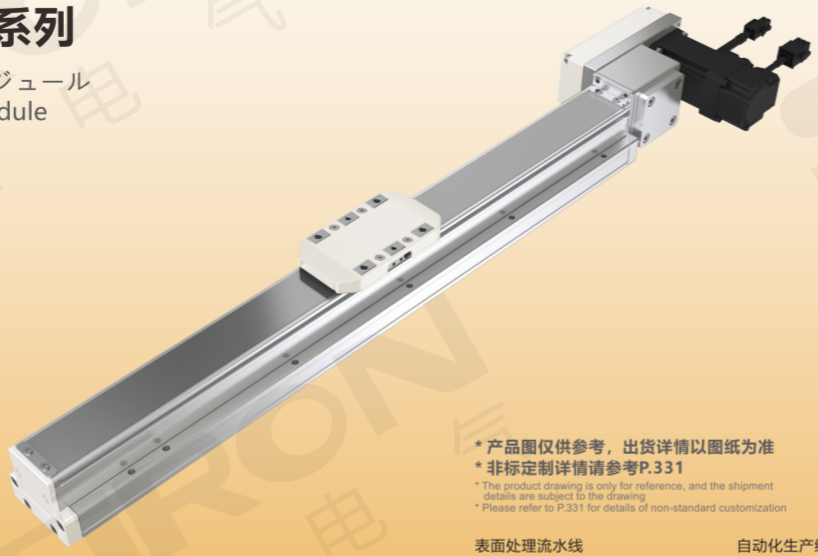

* 产品图仅供参考，出货详情以图纸为准
* 非标定制详情请参考P.331

* The product drawing is only for reference, and the shipment details are subject to the drawing
* Please refer to P.331 for details of non-standard customization

表面处理流水线
Surface treatment pipeline

自动化生产线
Automated production line

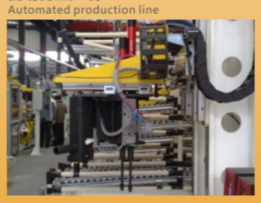

最大行程	最高速度	马达容量	皮带宽度
Maximum stroke	Maximum speed	Capacity of motor	Width of belt
850mm	3000mm/s	100W	15mm

关于选型 About selection

M330 — 5 — 30 — 50 — L — M — 10 — E — 5

模组系列 Module series: M330

本体代号 Type of body

5	

导程 Lead

30	30mm
60	60mm

行程 Trip

50-850mm 50mm间隔

行程50限定只能安装2组光电
Trip 50 limited onlyCan install 2 groups of photoelectric
见行程表

马达位置 Position of motor

L	马达外置左侧 Motor external left side
R	马达外置右侧 Motor external right side
BL	马达外置左折 Motor external left fold
BR	马达外置右折 Motor external right fold
DL	马达下置朝左 Motor down to the left
DR	马达下置朝右 Motor down facing right
UL	马达上置朝左 Motor up facing left
UR	马达上置朝右 Motor up facing right

马达品牌 Brand of motor

M	三菱 Mitsubishi	A	禾川 Grain of sichuan
P	松下 Panasonic	H	汇川 Kymmene
Y	安川 Yaskawa	ST	步进 Step by step
T	台达 Delta	X	西门子 Siemens
S	胜蓝 SIRON	XH	西门子 Siemens

带刹车线则不表示
注：西门子普通型代码"X"，
高惯量型代码"XH"；

马达功率 Power of motor

10	100W

原点感应器 Origin inductor

外挂型 External hanging type	
E	无 NO

端点极限感应器 End limit inductor

5	无

*若需感应器请单独选购
* Please buy a separate sensor if you need one

选型举例：M330-5-30-50-L-M10B-E5为：M330 -5 系列，导程30mm，行程50，马达外置左侧，三菱 100W带刹车，无原点感应器，无极限感应器；
注：若需其它样式，请咨询我司销售人员。

Selection example: M330-5-30-50-L-M10B-E5 is M330-5 series, lead range 30mm, stroke 50, motor external left side, Mitsubishi 100W with brake, no origin sensor, no limit sensor.Note: If you need other styles, please consult our sales staff.

导程：导程30mm可选马达位置BL/BR/DL/DR/UL/UR；导程60mm可选马达位置L/R。**原点感应器：**选型行程50时的限制：①原点型极限需放置于不同侧，②滑座左右两侧皆需安装感应片。

Guide: Guide 4230mm optional motor position BL/BR/DL/DR/UL/UR; Lead 60mm Optional motor position L/R. Origin sensor: the limitation of selection stroke 50: (1) Origin type limit should be placed on different sides, (2) induction plates should be installed on both sides of the slide seat.

马达安装方式 Installation method

L 马达外置左侧 L Motor external left side
R 马达外置右侧 R motor external right side

BL 马达外置左折 BL motor external left fold
BR 马达外置右折 BR motor external right fold

DL 马达下置朝左 DL motor down facing left
DR 马达下置朝右 DR Motor down facing right

UL 马达上置朝左 UL motor up to the left
UR 马达上置朝右 UR motor up facing right

注：最大负载：5kg；本体宽度：54mm；

规格参数 Specification

项目 Project			规范 Specification
规格 Specifications	位置重复精度(mm) Repeatability(mm)		±0.04
	导程(mm) Lead range(mm)		30/60
	最高速度(mm/s) Maximum speed(mm/s)		1500/3000
	最大可搬重量(kg) Maximum payload(kg)	水平使用 Horizontal	5
		垂直使用 Vertical	/
	定格推力(n) Rated thrust(n)		35
	标准行程(mm) Stroke pitch(mm)		50-850mm/50间隔
	Ac伺服马达容量(w) AC Servo motor output(w)		100
	皮带宽度(mm) Ball screw(mm)		15
	原点感应器 Home sensor	外挂 Outside	K017-A6-P(选配)

注：马达加减设定0.4秒

感应器接线图 Inductor wiring diagram

外挂型

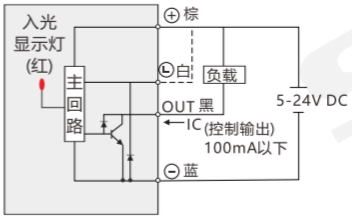

容许负载力距表 Allowable overhang

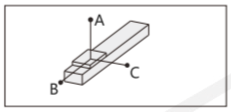

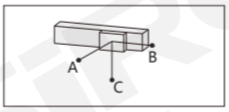

mm

水平安装 Horizontal Installation		A	B	C
导程30/60 Lead	3kg	520	150	254
	5kg	250	80	65
	/	/	/	/

mm

壁挂安装 Wall Instagllation		A	B	C
导程30/60 Lead	3kg	238	140	488
	5kg	85	100	310
	/	/	/	/

静态容许负载惯量 Static loading moment

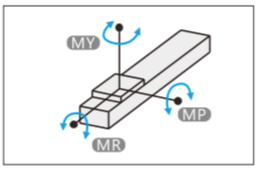

N.m

MY	103
MP	103
MR	144

力距表所表示的数据，代表重心
符合型录犯规的正常使用下，保证寿命为10000公里
倒吊使用无法套用标准规范，如有需求请咨询我司销售人员

搭配伺服马达一览表 Suitable motor brand

品牌 Brand	马达记号 The motor mark	刹车有无 Whether the brakes	马达容量 Motor capacity	电源电压 voltage	伺服马达型号 Motor model	驱动器型号 voltage
三菱 Mitsubishi	M	无刹车(水平仕样) No brakes (horizontal style)	100	220	HG-KR13	MR-J4-10A
松下 Panasonic	P		100	220	MSMD012G1U	MADHT1505
台达 Delta	T		100	220	ECMA-C20404ES	ASD-B20121-B

分类 classification
内嵌式丝杆型 Built-in lead screw type
内嵌式丝杆型 Built-in lead screw type
内嵌式推杆型 Built-in push-rod type
内嵌式皮带型 Built-in belt type
一般丝杆型 General screw type
一般皮带型 General belt type
无尘丝杆型 Dust free screw type
无尘皮带型 Dust free belt type
单轴滑台 Single axle slide table
直线电机模组 Linear motor module

外形尺寸图 General dimension drawing

L 马达外置左侧

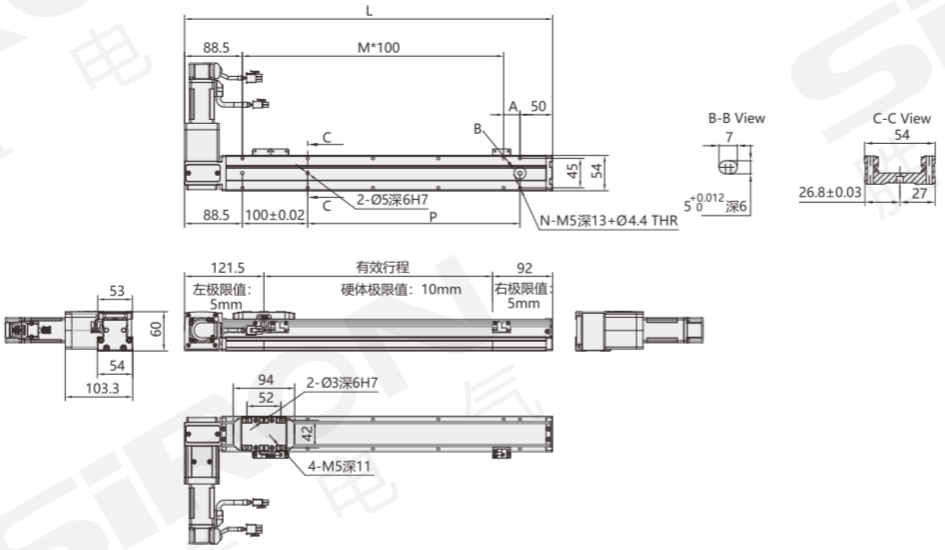

mm

有效行程 Stroke	50	100	150	200	250	300	350	400	450	500	550	600	650	700	750	800	850
L	263.5	313.5	363.5	413.5	463.5	513.5	563.5	613.5	663.5	713.5	763.5	813.5	863.5	913.5	963.5	1013.5	1063.5
A	25	75	25	75	25	75	25	75	25	75	25	75	25	75	25	75	25
M	1	1	2	2	3	3	4	4	5	5	6	6	7	7	8	8	9
N	6	6	8	8	10	10	12	12	14	14	16	16	18	18	20	20	22
P	25	75	125	175	225	275	325	375	425	475	525	575	625	675	725	775	825
重量(kg)	2.39	2.69	2.79	2.99	3.18	3.38	3.58	3.77	3.97	4.17	4.36	4.56	4.76	4.95	5.16	5.35	5.55

R 马达外置右侧

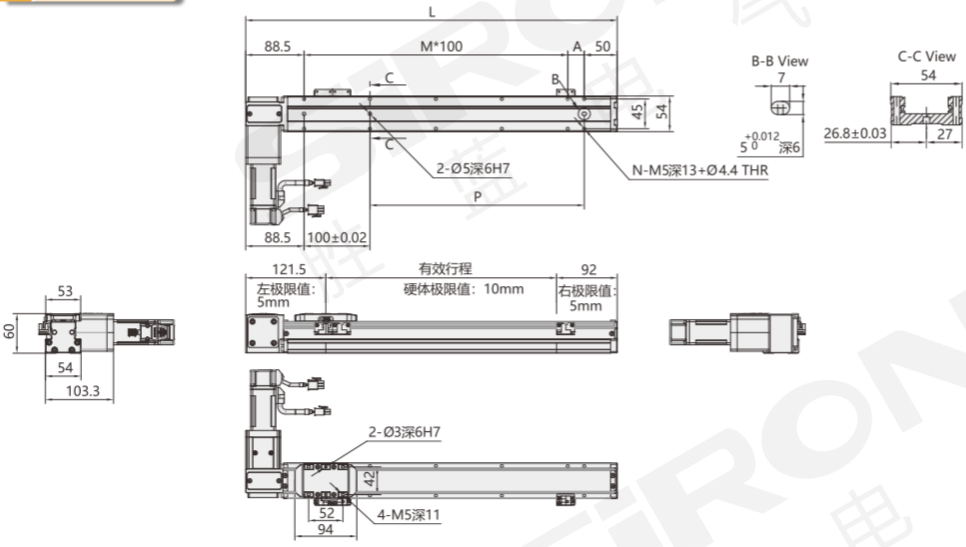

mm

有效行程 Stroke	50	100	150	200	250	300	350	400	450	500	550	600	650	700	750	800	850
L	263.5	313.5	363.5	413.5	463.5	513.5	563.5	613.5	663.5	713.5	763.5	813.5	863.5	913.5	963.5	1013.5	1063.5
A	25	75	25	75	25	75	25	75	25	75	25	75	25	75	25	75	25
M	1	1	2	2	3	3	4	4	5	5	6	6	7	7	8	8	9
N	6	6	8	8	10	10	12	12	14	14	16	16	18	18	20	20	22
P	25	75	125	175	225	275	325	375	425	475	525	575	625	675	725	775	825
重量(kg)	2.39	2.69	2.79	2.99	3.18	3.38	3.58	3.77	3.97	4.17	4.36	4.56	4.76	4.95	5.16	5.35	5.55

分类 classification
内嵌式丝杆型 Built-in lead screw type
内嵌式丝杆型 Built-in lead screw type
内嵌式推杆型 Built-in push-rod type
内嵌式皮带型 Built-in belt type
一般丝杆型 General screw type
一般皮带型 General belt type
无尘丝杆型 Dust free screw type
无尘皮带型 Dust free belt type
单轴滑台 Single axle slide table
直线电机模组 Linear motor module

外形尺寸图 General dimension drawing

BL 马达外置左折

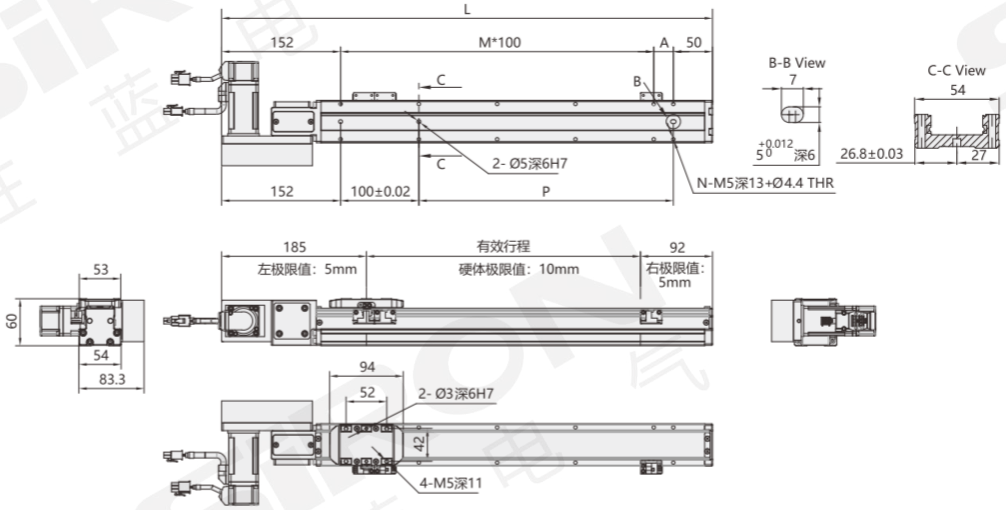

mm

有效行程 Stroke	50	100	150	200	250	300	350	400	450	500	550	600	650	700	750	800	850
L	327	377	427	477	527	577	627	677	727	777	827	877	927	977	1027	1077	1127
A	25	75	25	75	25	75	25	75	25	75	25	75	25	75	25	75	25
M	1	1	2	2	3	3	4	4	5	5	6	6	7	7	8	8	9
N	6	6	8	8	10	10	12	12	14	14	16	16	18	10	20	20	22
P	25	75	125	175	225	275	325	375	425	475	525	575	625	675	725	775	825
重量(kg)	2.52	2.72	2.92	3.12	3.31	3.51	3.71	3.90	4.10	4.30	4.49	4.69	4.89	5.08	5.28	5.48	5.68

BR 马达外置右折

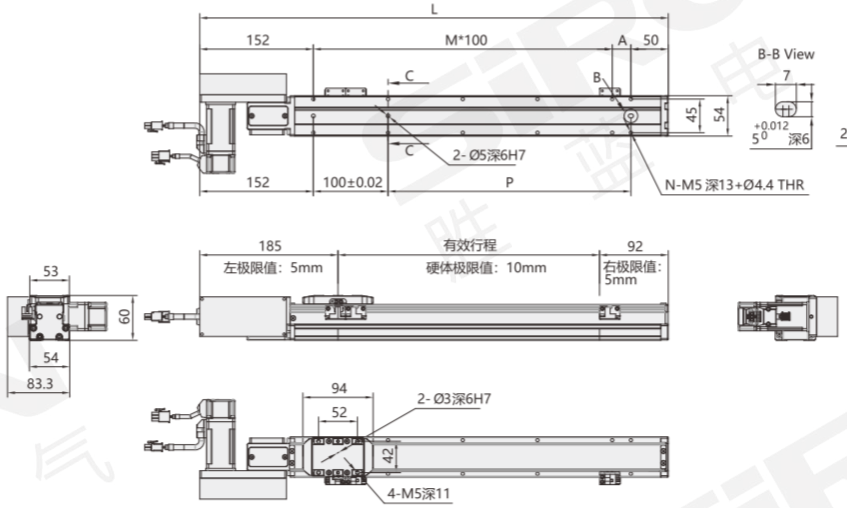

mm

有效行程 Stroke	50	100	150	200	250	300	350	400	450	500	550	600	650	700	750	800	850
L	327	377	427	477	527	577	627	677	727	777	827	877	927	977	1027	1077	1127
A	25	75	25	75	25	75	25	75	25	75	25	75	25	75	25	75	25
M	1	1	2	2	3	3	4	4	5	5	6	6	7	7	8	8	9
N	6	6	8	8	10	10	12	12	14	14	16	16	18	10	20	20	22
P	25	75	125	175	225	275	325	375	425	475	525	575	625	675	725	775	825
重量(kg)	2.52	2.72	2.92	3.12	3.31	3.51	3.71	3.90	4.10	4.30	4.49	4.69	4.89	5.08	5.28	5.48	5.68

分类
classification
内嵌式丝杆型 Built-in lead screw type
内嵌式丝杆型 Built-in lead screw type
内嵌式推杆型 Built-in push-rod type
内嵌式皮带型 Built-in belt type
一般丝杆型 General screw type
一般皮带型 General belt type
无尘丝杆型 Dust free screw type
无尘皮带型 Dust free belt type
单轴滑台 Single axle slide table
直线电机模组 Linear motor module

外形尺寸图 General dimension drawing

DL 马达下置朝左

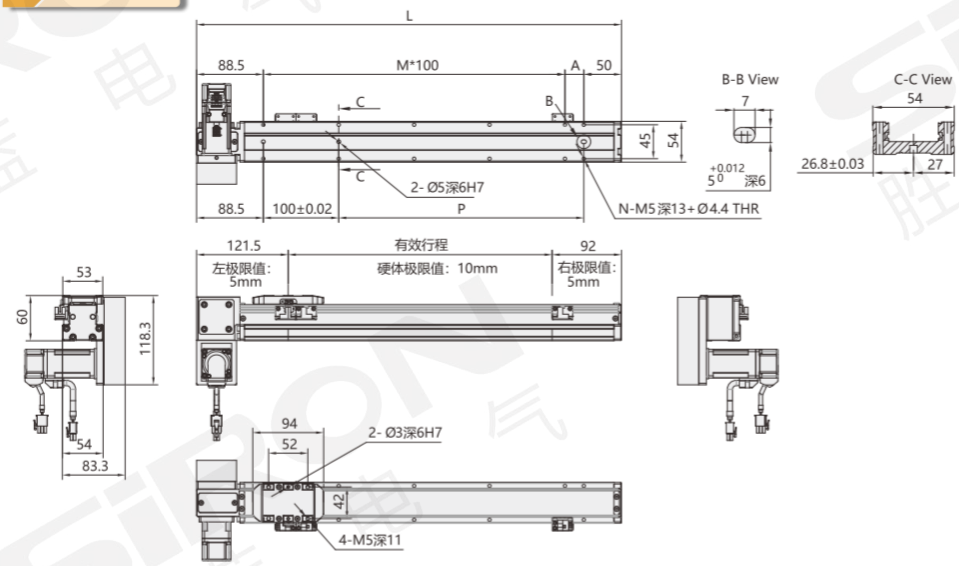

mm

有效行程 Stroke	50	100	150	200	250	300	350	400	450	500	550	600	650	700	750	800	850
L	263.5	313.5	363.5	413.5	463.5	513.5	563.5	613.5	663.5	713.5	763.5	813.5	863.5	913.5	963.5	1013.5	1063.5
A	25	75	25	75	25	75	25	75	25	75	25	75	25	75	25	75	25
M	1	1	2	2	3	3	4	4	5	5	6	6	7	7	8	8	9
N	6	6	8	8	10	10	12	12	14	14	16	16	18	18	20	20	22
P	25	75	125	175	225	275	325	375	425	475	525	575	625	675	725	775	825
重量(kg)	2.52	2.72	2.92	3.12	3.31	3.51	3.71	3.90	4.10	4.30	4.49	4.69	4.89	5.08	5.28	5.48	5.68

DR 马达下置朝右

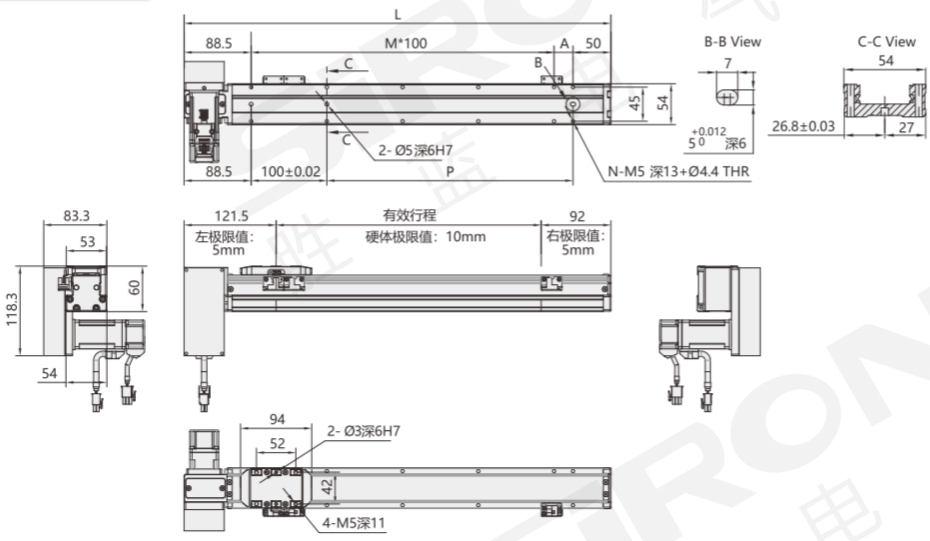

mm

有效行程 Stroke	50	100	150	200	250	300	350	400	450	500	550	600	650	700	750	800	850
L	263.5	313.5	363.5	413.5	463.5	513.5	563.5	613.5	663.5	713.5	763.5	813.5	863.5	913.5	963.5	1013.5	1063.5
A	25	75	25	75	25	75	25	75	25	75	25	75	25	75	25	75	25
M	1	1	2	2	3	3	4	4	5	5	6	6	7	7	8	8	9
N	6	6	8	8	10	10	12	12	14	14	16	16	18	18	20	20	22
P	25	75	125	175	225	275	325	375	425	475	525	575	625	675	725	775	825
重量(kg)	2.52	2.72	2.92	3.12	3.31	3.51	3.71	3.90	4.10	4.30	4.49	4.69	4.89	5.08	5.28	5.48	5.68

外形尺寸图 General dimension drawing

UL 马达上置朝左

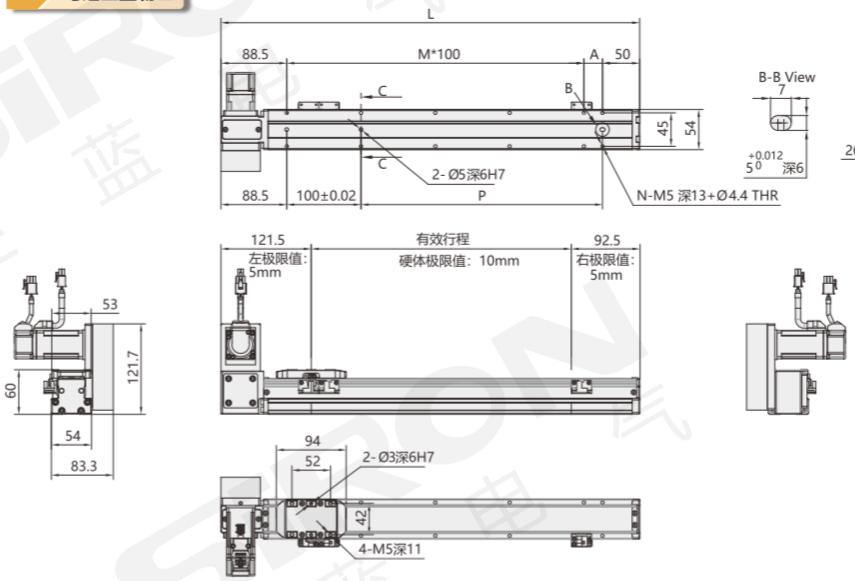

mm

有效行程 Stroke	50	100	150	200	250	300	350	400	450	500	550	600	650	700	750	800	850
L	327	377	427	477	527	577	627	677	727	777	827	877	927	977	1027	1077	1127
A	25	75	25	75	25	75	25	75	25	75	25	75	25	75	25	75	25
M	1	1	2	2	3	3	4	4	5	5	6	6	7	7	8	8	9
N	6	6	8	8	10	10	12	12	14	14	16	16	18	10	20	20	22
P	25	75	125	175	225	275	325	375	425	475	525	575	625	675	725	775	825
重量(kg)	2.52	2.72	2.92	3.12	3.31	3.51	3.71	3.90	4.10	4.30	4.49	4.69	4.89	5.08	5.28	5.48	5.68

UR 马达上置朝右

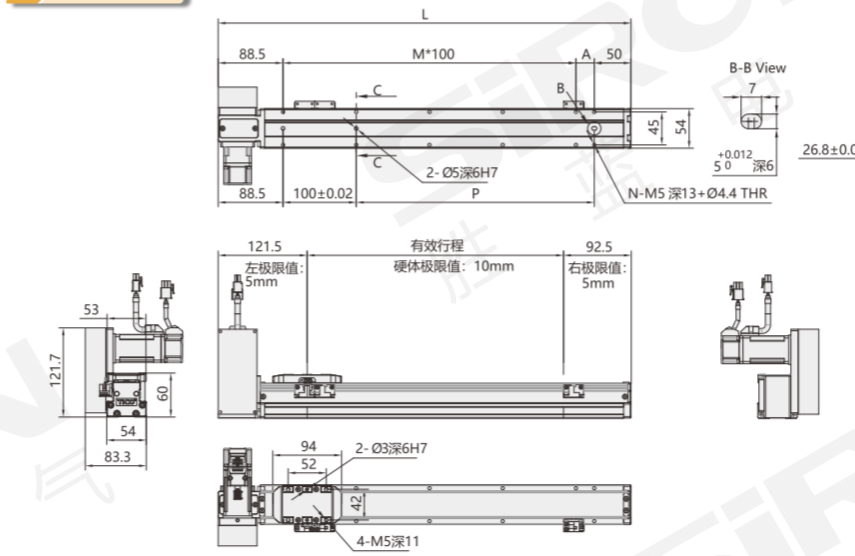

mm

有效行程 Stroke	50	100	150	200	250	300	350	400	450	500	550	600	650	700	750	800	850
L	327	377	427	477	527	577	627	677	727	777	827	877	927	977	1027	1077	1127
A	25	75	25	75	25	75	25	75	25	75	25	75	25	75	25	75	25
M	1	1	2	2	3	3	4	4	5	5	6	6	7	7	8	8	9
N	6	6	8	8	10	10	12	12	14	14	16	16	18	10	20	20	22
P	25	75	125	175	225	275	325	375	425	475	525	575	625	675	725	775	825
重量(kg)	2.52	2.72	2.92	3.12	3.31	3.51	3.71	3.90	4.10	4.30	4.49	4.69	4.89	5.08	5.28	5.48	5.68

分类
classification
内嵌式丝杆型 Built-in lead screw type
内嵌式丝杆型 Built-in lead screw type
内嵌式推杆型 Built-in push-rod type
内嵌式皮带型 Built-in belt type
一般丝杆型 General screw type
一般皮带型 General belt type
无尘丝杆型 Dust free screw type
无尘皮带型 Dust free belt type
单轴滑台 Single axle slide table
直线电机模组 Linear motor module

内嵌式皮带模组
M330-8系列

内蔵型ベルトモジュール
Built-in belt module

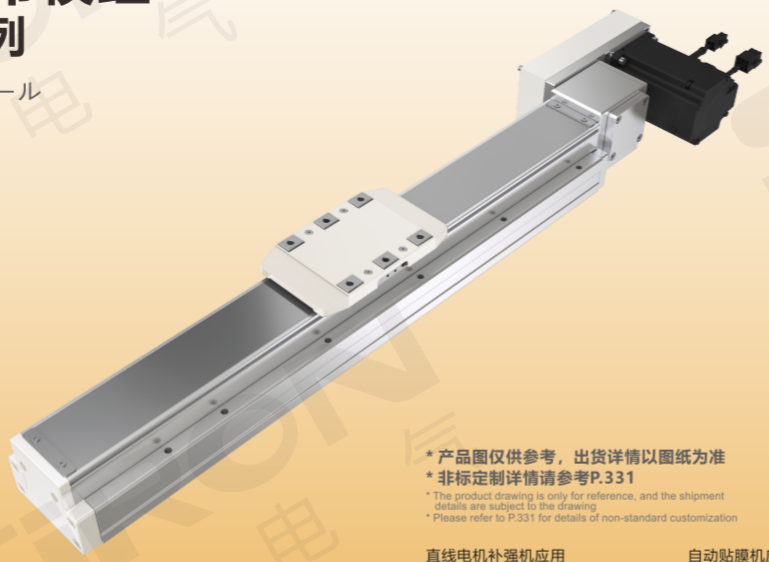

* 产品图仅供参考，出货详情以图纸为准
* 非标定制详情请参考P.331

* The product drawing is only for reference, and the shipment details are subject to the drawing
* Please refer to P.331 for details of non-standard customization

直线电机补强机应用
Application of linear motor reinforcing machine

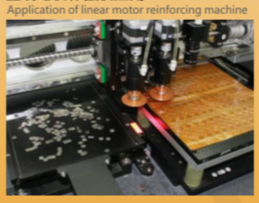

自动贴膜机应用
Automatic laminating machine application

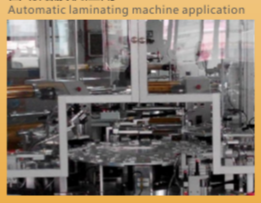

最大行程	最高速度	马达容量	皮带宽度
Maximum stroke 1750mm	Maximum speed 3300mm/s	Capacity of motor 200W	Width of belt 20mm

关于选型 About selection

M330 — 8 — 33 — 50 — L — M — 20 — E — 5

模组系列 Module series: M330

本体代号 Type of body

8	

导程 Lead

33	33mm
66	66mm

行程 Trip

50-1750mm 50mm间隔	

行程50限定只能安装2组光电
Trip 50 limited onlyCan install 2 groups of photoelectric
见行程表

马达位置 Position of motor

L	马达外置左侧 Motor external left side
R	马达外置右侧 Motor external right side
BL	马达外置左折 Motor external left fold
BR	马达外置右折 Motor external right fold
DL	马达下置朝左 Motor down to the left
DR	马达下置朝右 Motor down facing right
UL	马达上置朝左 Motor up facing left
UR	马达上置朝右 Motor up facing right

马达品牌 Brand of motor

M	三菱 Mitsubishi	A	禾川 Grain of sichuan
P	松下 Panasonic	H	汇川 Kymmene
Y	安川 Yaskawa	ST	步进 Step by step
T	台达 Delta	X	西门子 Siemens
S	胜蓝 SIRON	XH	西门子 Siemens

带刹车线则不表示
注：西门子普通型代码"X"，
高惯量型代码"XH"；

马达功率 Power of motor

20	200W

原点感应器 Origin inductor

外挂型 External hanging type	
E	无 NO

端点极限感应器 End limit inductor

5	无

*若需感应器请单独选购
* Please buy a separate sensor if you need one

选型举例：M330-8-33-50-L-M20B-E5为：M335系列，导程33mm，行程50，马达外置左侧，三菱 200W带刹车，无原点感应器，无极限感应器；
注：若需其它样式，请咨询我司销售人员。

Selection example: M330-8-33-50-L-M20B-E5 is M330-8 series, lead range 33mm, stroke 50, motor external left side, Mitsubishi 200W with brake, no origin sensor, no limit sensor.Note: If you need other styles, please consult our sales staff.

导程：导程33mm可选马达位置BL/BR/DL/DR/UL/UR；导程66mm可选马达位置L/R。**原点感应器：**选型行程50时的限制：①原点型极限需放置于不同侧，②滑座左右两侧皆需安装感应片。

Guide: Guide 33mm optional motor position BL/BR/DL/DR/UL/UR; Lead 66mm Optional motor position L/R. Origin sensor: the limitation of selection stroke 50: (1) Origin type limit should be placed on different sides, (2) induction plates should be installed on both sides of the slide seat.

马达安装方式 Installation method

L 马达外置左侧 L Motor external left side / R 马达外置右侧 R motor external right side

BL 马达外置左折 BL motor external left fold / BR 马达外置右折 BR motor external right fold

DL 马达下置朝左 DL motor down facing left / DR 马达下置朝右 DR Motor down facing right

UL 马达上置朝左 UL motor up to the left / UR 马达上置朝右 UR motor up facing right

注：最大负载：15kg；本体宽度：82mm；

规格参数 Specification

项目 Project			规范 Specification
规格 Specifications	位置重复精度(mm) Repeatability(mm)		±0.04
	导程(mm) Lead range(mm)		33/66
	最高速度(mm/s) Maximum speed(mm/s)		1650/3300
	最大可搬重量(kg) Maximum payload(kg)	水平使用 Horizontal	15
		垂直使用 Vertical	/
	定格推力(n) Rated thrust(n)		65
	标准行程(mm) Stroke pitch(mm)		50-1750mm/50间隔
	Ac伺服马达容量(w) AC Servo motor output(w)		200
	皮带宽度(mm) Ball screw(mm)		20
	原点感应器 Home sensor	外挂 Outside	K017-A6-P(选配)

注：马达加减设定0.4秒

感应器接线图 Inductor wiring diagram

外挂型

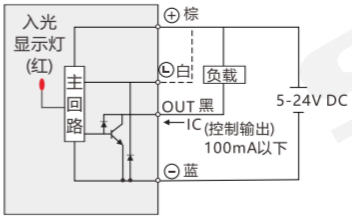

容许负载力距表 Allowable overhang

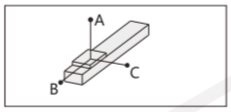

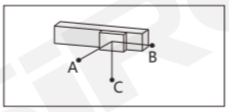

mm

水平安装 Horizontal Installation		A	B	C
导程33/66 Lead	5kg	1794	688	538
	10kg	858	324	253
	15kg	670	251	197

mm

壁挂安装 Wall Instagliation		A	B	C
导程33/66 Lead	5kg	348	446	1170
	10kg	285	365	961
	15kg	197	251	670

静态容许负载惯量 Static loading moment

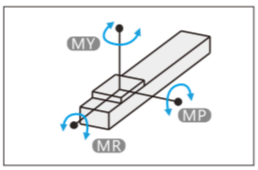

N.m

MY	318
MP	318
MR	626

力距表所表示的数据，代表重心
符合型录犯规的正常使用下，保证寿命为10000公里
倒吊使用无法套用标准规范，如有需求请咨询我司销售人员

搭配伺服马达一览表 Suitable motor brand

品牌 Brand	马达记号 The motor mark	刹车有无 Whether the brakes	马达容量 Motor capacity	电源电压 voltage	伺服马达型号 Motor model	驱动器型号 voltage
三菱 Mitsubishi	M	无刹车(水平仕样) No brakes (horizontal style)	200	220	HG-KR23	MR-J4-20A
松下 Panasonic	P		200	220	MHMD022P1S	MADHT1207
台达 Delta	T		200	220	ECMA-C20602ES	ASD-B20221-B

分类
classification
内嵌式丝杆型 Built-in lead screw type
内嵌式丝杆型 Built-in lead screw type
内嵌式推杆型 Built-in push-rod type
内嵌式皮带型 Built-in belt type
一般丝杆型 General screw type
一般皮带型 General belt type
无尘丝杆型 Dust free screw type
无尘皮带型 Dust free belt type
单轴滑台 Single axle slide table
直线电机模组 Linear motor module

外形尺寸图 General dimension drawing

L 马达外置左侧

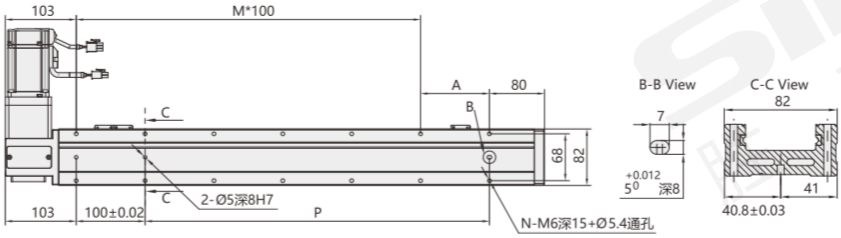

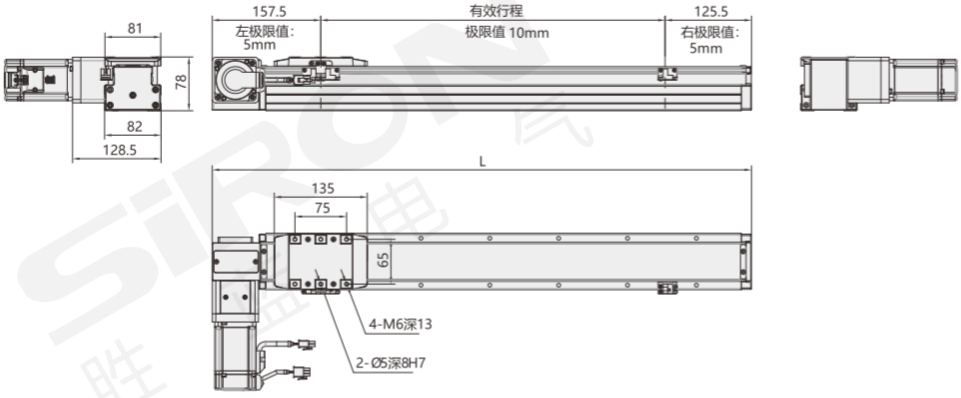

mm

有效行程 Stroke	50	100	150	200	250	300	350	400	450	500	550	600	650	700	750	800	850	900
L	333	383	433	483	533	583	633	683	733	783	833	883	933	983	1033	1083	1133	1183
A	50	100	50	100	50	100	50	100	50	100	50	100	50	100	50	100	50	100
M	1	1	2	2	3	3	4	4	5	5	6	6	7	7	8	8	9	9
N	6	6	8	8	10	10	12	12	14	14	16	16	18	18	20	20	22	22
P	50	100	150	200	250	300	350	400	450	500	550	600	650	700	750	800	850	900
重量(kg)	4	4.3	4.6	4.9	5.2	5.5	5.8	6.1	6.4	6.7	7	7.3	7.6	7.9	8.2	8.5	8.8	9.1

有效行程 Stroke	950	1000	1050	1100	1150	1200	1250	1300	1350	1400	1450	1500	1550	1600	1650	1700	1750
L	1233	1283	1333	1383	1433	1483	1533	1583	1633	1683	1733	1783	1833	1883	1933	1983	2033
A	50	100	50	100	50	100	50	100	50	100	50	100	50	100	50	100	50
M	10	10	11	11	12	12	13	13	14	14	15	15	16	16	17	17	18
N	24	24	26	26	28	28	30	30	32	32	34	34	36	36	38	38	40
P	950	1000	1050	1100	1150	1200	1250	1300	1350	1400	1450	1500	1550	1600	1650	1700	1750
重量(kg)	9.4	9.7	10	10.3	10.6	10.9	11.2	11.5	11.8	12.1	12.4	12.7	13	13.3	13.6	13.9	14.2

分类 classification
内嵌式丝杆型 Built-in lead screw type
内嵌式丝杆型 Built-in lead screw type
内嵌式推杆型 Built-in push-rod type
内嵌式皮带型 Built-in belt type
一般丝杆型 General screw type
一般皮带型 General belt type
无尘丝杆型 Dust free screw type
无尘皮带型 Dust free belt type
单轴滑台 Single axle slide table
直线电机模组 Linear motor module

外形尺寸图 General dimension drawing

R 马达外置右侧

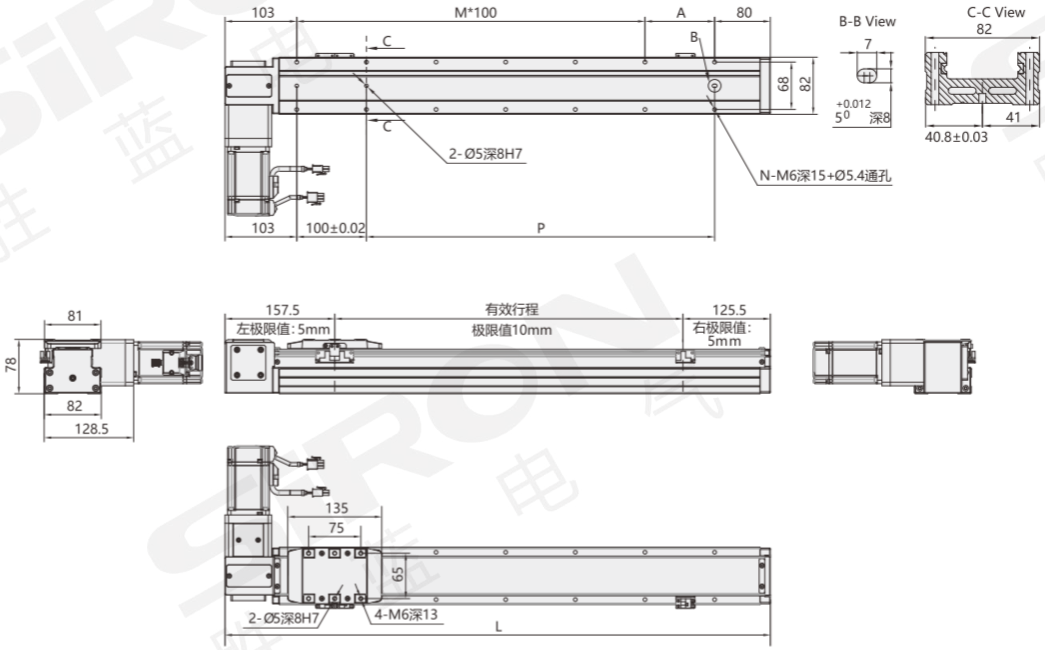

mm

有效行程 Stroke	50	100	150	200	250	300	350	400	450	500	550	600	650	700	750	800	850	900
L	333	383	433	483	533	583	633	683	733	783	833	883	933	983	1033	1083	1133	1183
A	50	100	50	100	50	100	50	100	50	100	50	100	50	100	50	100	50	100
M	1	1	2	2	3	3	4	4	5	5	6	6	7	7	8	8	9	9
N	6	6	8	8	10	10	12	12	14	14	16	16	18	18	20	20	22	22
P	50	100	150	200	250	300	350	400	450	500	550	600	650	700	750	800	850	900
重量(kg)	4	4.3	4.6	4.9	5.2	5.5	5.8	6.1	6.4	6.7	7	7.3	7.6	7.9	8.2	8.5	8.8	9.1

有效行程 Stroke	950	1000	1050	1100	1150	1200	1250	1300	1350	1400	1450	1500	1550	1600	1650	1700	1750
L	1233	1283	1333	1383	1433	1483	1533	1583	1633	1683	1733	1783	1833	1883	1933	1983	2033
A	50	100	50	100	50	100	50	100	50	100	50	100	50	100	50	100	50
M	10	10	11	11	12	12	13	13	14	14	15	15	16	16	17	17	18
N	24	24	26	26	28	28	30	30	32	32	34	34	36	36	38	38	40
P	950	1000	1050	1100	1150	1200	1250	1300	1350	1400	1450	1500	1550	1600	1650	1700	1750
重量(kg)	9.4	9.7	10	10.3	10.6	10.9	11.2	11.5	11.8	12.1	12.4	12.7	13	13.3	13.6	13.9	14.2

外形尺寸图 General dimension drawing

BL 马达外置左折

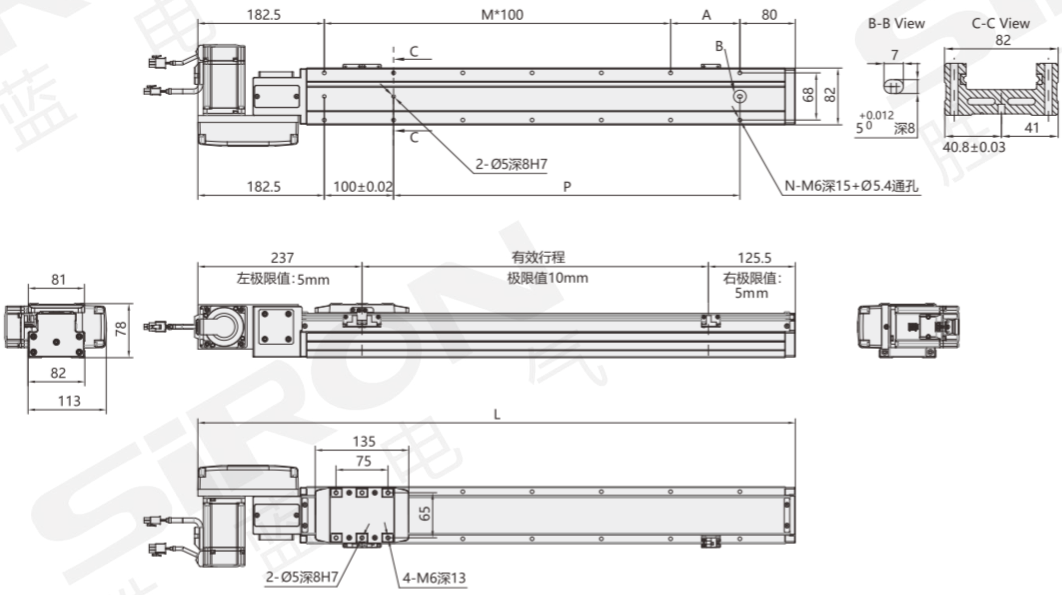

mm

有效行程 Stroke	50	100	150	200	250	300	350	400	450	500	550	600	650	700	750	800	850	900
L	412.5	462.5	512.5	562.5	612.5	662.5	712.5	762.5	812.5	862.5	912.5	962.5	1012.5	1062.5	1112.5	1162.5	1212.5	1262.5
A	50	100	50	100	50	100	50	100	50	100	50	100	50	100	50	100	50	100
M	1	1	2	2	3	3	4	4	5	5	6	6	7	7	8	8	9	9
N	6	6	8	8	10	10	12	12	14	14	16	16	18	18	20	20	22	22
P	50	100	150	200	250	300	350	400	450	500	550	600	650	700	750	800	850	900
重量(kg)	4.2	4.5	4.8	5.1	5.4	5.7	6	6.3	6.6	6.9	7.2	7.5	7.8	8.1	8.4	8.7	9	9.3

有效行程 Stroke	950	1000	1050	1100	1150	1200	1250	1300	1350	1400	1450	1500	1550	1600	1650	1700	1750
L	1312.5	1362.5	1412.5	1462.5	1512.5	1562.5	1612.5	1662.5	1712.5	1762.5	1812.5	1862.5	1912.5	1962.5	2012.5	2062.5	2112.5
A	50	100	50	100	50	100	50	100	50	100	50	100	50	100	50	100	50
M	10	10	11	11	12	12	13	13	14	14	15	15	16	16	17	17	18
N	24	24	26	26	28	28	30	30	32	32	34	34	36	36	38	38	40
P	950	1000	1050	1100	1150	1200	1250	1300	1350	1400	1450	1500	1550	1600	1650	1700	1750
重量(kg)	9.6	9.9	10.2	10.5	10.8	11.1	11.4	11.7	12	12.3	12.6	12.9	13.2	13.5	13.8	13.1	14.4

分类 classification

内嵌式丝杆型 Built-in lead screw type
内嵌式丝杆型 Built-in lead screw type
内嵌式推杆型 Built-in push-rod type
内嵌式皮带型 Built-in belt type
一般丝杆型 General screw type
一般皮带型 General belt type
无尘丝杆型 Dust free screw type
无尘皮带型 Dust free belt type
单轴滑台 Single axle slide table
直线电机模组 Linear motor module

外形尺寸图 General dimension drawing

BR 马达外置右折

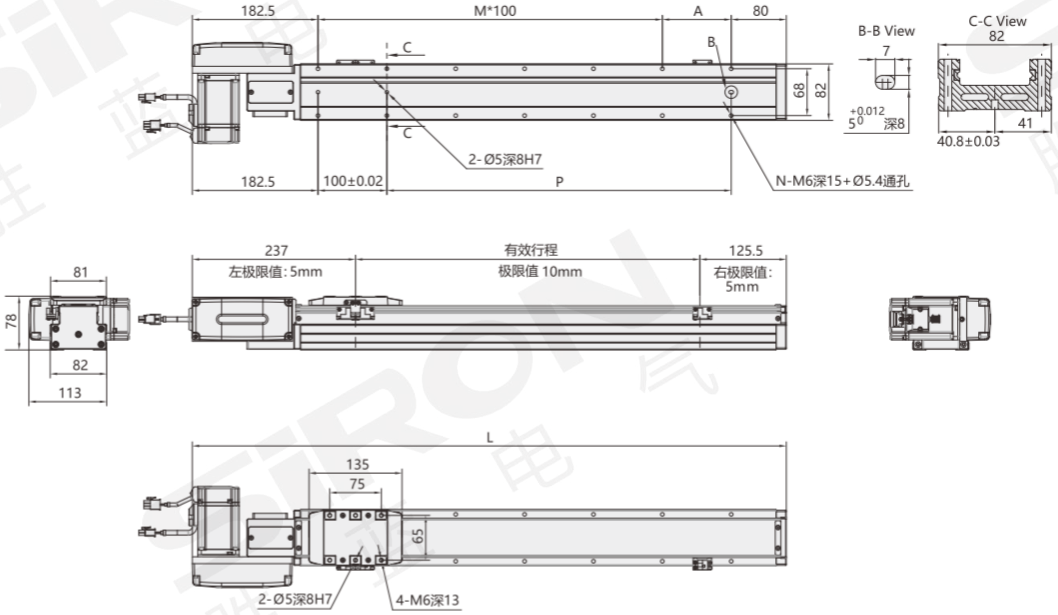

mm

有效行程 Stroke	50	100	150	200	250	300	350	400	450	500	550	600	650	700	750	800	850	900
L	412.5	462.5	512.5	562.5	612.5	662.5	712.5	762.5	812.5	862.5	912.5	962.5	1012.5	1062.5	1112.5	1162.5	1212.5	1262.5
A	50	100	50	100	50	100	50	100	50	100	50	100	50	100	50	100	50	100
M	1	1	2	2	3	3	4	4	5	5	6	6	7	7	8	8	9	9
N	6	6	8	8	10	10	12	12	14	14	16	16	18	18	20	20	22	22
P	50	100	150	200	250	300	350	400	450	500	550	600	650	700	750	800	850	900
重量(kg)	4.2	4.5	4.8	5.1	5.4	5.7	6	6.3	6.6	6.9	7.2	7.5	7.8	8.1	8.4	8.7	9	9.3

有效行程 Stroke	950	1000	1050	1100	1150	1200	1250	1300	1350	1400	1450	1500	1550	1600	1650	1700	1750
L	1312.5	1362.5	1412.5	1462.5	1512.5	1562.5	1612.5	1662.5	1712.5	1762.5	1812.5	1862.5	1912.5	1962.5	2012.5	2062.5	2112.5
A	50	100	50	100	50	100	50	100	50	100	50	100	50	100	50	100	50
M	10	10	11	11	12	12	13	13	14	14	15	15	16	16	17	17	18
N	24	24	26	26	28	28	30	30	32	32	34	34	36	36	38	38	40
P	950	1000	1050	1100	1150	1200	1250	1300	1350	1400	1450	1500	1550	1600	1650	1700	1750
重量(kg)	9.6	9.9	10.2	10.5	10.8	11.1	11.4	11.7	12	12.3	12.6	12.9	13.2	13.5	13.8	13.1	14.4

分类
classification
内嵌式丝杆型 Built-in lead screw type
内嵌式丝杆型 Built-in lead screw type
内嵌式推杆型 Built-in push-rod type
内嵌式皮带型 Built-in belt type
一般丝杆型 General screw type
一般皮带型 General belt type
无尘丝杆型 Dust free screw type
无尘皮带型 Dust free belt type
单轴滑台 Single axle slide table
直线电机模组 Linear motor module

外形尺寸图 General dimension drawing

DL 马达下置朝左

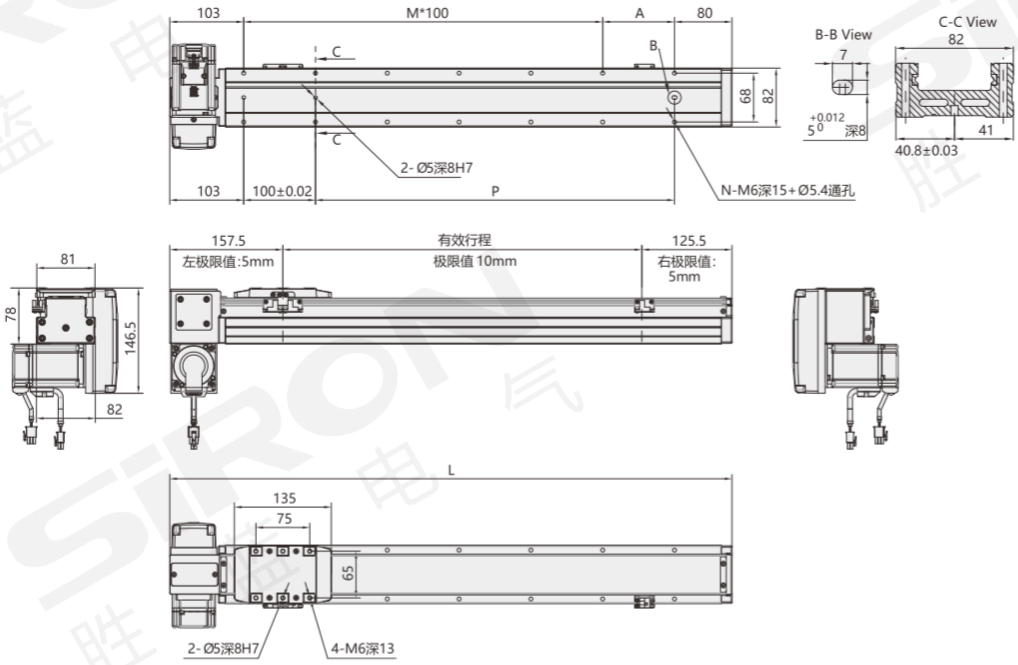

mm

有效行程 Stroke	50	100	150	200	250	300	350	400	450	500	550	600	650	700	750	800	850	900
L	333	383	433	483	533	583	633	683	733	783	833	883	933	983	1033	1083	1133	1183
A	50	100	50	100	50	100	50	100	50	100	50	100	50	100	50	100	50	100
M	1	1	2	2	3	3	4	4	5	5	6	6	7	7	8	8	9	9
N	6	6	8	8	10	10	12	12	14	14	16	16	18	18	20	20	22	22
P	50	100	150	200	250	300	350	400	450	500	550	600	650	700	750	800	850	900
重量(kg)	4.2	4.5	4.8	5.1	5.4	5.7	6	6.3	6.6	6.9	7.2	7.5	7.8	8.1	8.4	8.7	9	9.3

有效行程 Stroke	950	1000	1050	1100	1150	1200	1250	1300	1350	1400	1450	1500	1550	1600	1650	1700	1750
L	1233	1283	1333	1383	1433	1483	1533	1583	1633	1683	1733	1783	1833	1883	1933	1983	2033
A	50	100	50	100	50	100	50	100	50	100	50	100	50	100	50	100	50
M	10	10	11	11	12	12	13	13	14	14	15	15	16	16	17	17	18
N	24	24	26	26	28	28	30	30	32	32	34	34	36	36	38	38	40
P	950	1000	1050	1100	1150	1200	1250	1300	1350	1400	1450	1500	1550	1600	165.	1700	1750
重量(kg)	9.6	9.9	10.2	10.5	10.8	11.1	11.4	11.7	12	12.3	12.6	12.9	13.2	13.5	13.8	14.1	14.4

分类 classification
内嵌式丝杆型 Built-in lead screw type
内嵌式丝杆型 Built-in lead screw type
内嵌式推杆型 Built-in push-rod type
内嵌式皮带型 Built-in belt type
一般丝杆型 General screw type
一般皮带型 General belt type
无尘丝杆型 Dust free screw type
无尘皮带型 Dust free belt type
单轴滑台 Single axle slide table
直线电机模组 Linear motor module

外形尺寸图 General dimension drawing

DR 马达下置朝右

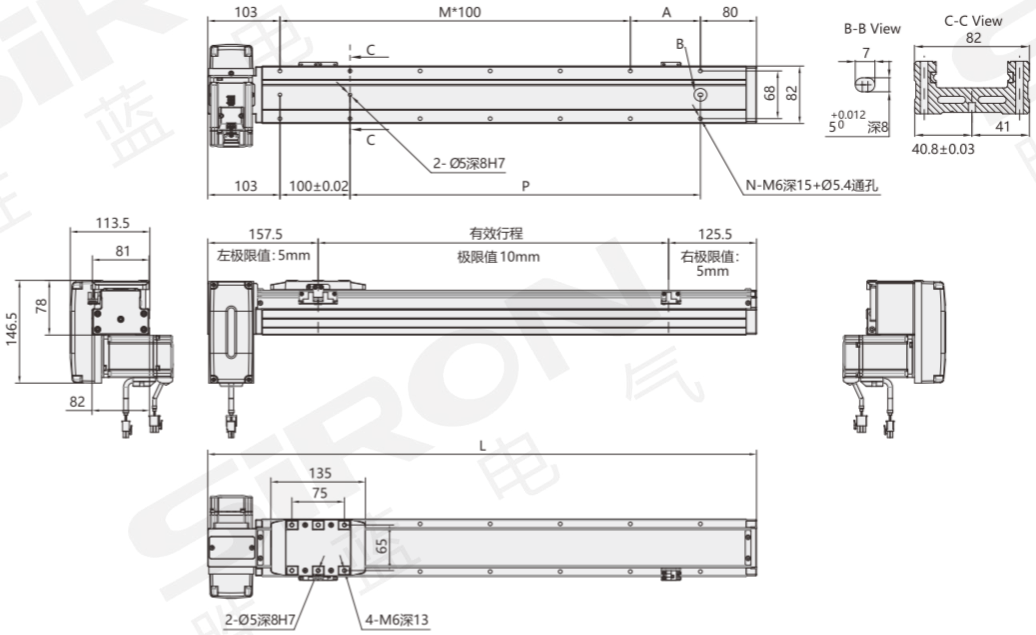

mm

有效行程 Stroke	50	100	150	200	250	300	350	400	450	500	550	600	650	700	750	800	850	900
L	333	383	433	483	533	583	633	683	733	783	833	883	933	983	1033	1083	1133	1183
A	50	100	50	100	50	100	50	100	50	100	50	100	50	100	50	100	50	100
M	1	1	2	2	3	3	4	4	5	5	6	6	7	7	8	8	9	9
N	6	6	8	8	10	10	12	12	14	14	16	16	18	18	20	20	22	22
P	50	100	150	200	250	300	350	400	450	500	550	600	650	700	750	800	850	900
重量(kg)	4.2	4.5	4.8	5.1	5.4	5.7	6	6.3	6.6	6.9	7.2	7.5	7.8	8.1	8.4	8.7	9	9.3

有效行程 Stroke	950	1000	1050	1100	1150	1200	1250	1300	1350	1400	1450	1500	1550	1600	1650	1700	1750
L	1233	1283	1333	1383	1433	1483	1533	1583	1633	1683	1733	1783	1833	1883	1933	1983	2033
A	50	100	50	100	50	100	50	100	50	100	50	100	50	100	50	100	50
M	10	10	11	11	12	12	13	13	14	14	15	15	16	16	17	17	18
N	24	24	26	26	28	28	30	30	32	32	34	34	36	36	38	38	40
P	950	1000	1050	1100	1150	1200	1250	1300	1350	1400	1450	1500	1550	1600	165.	1700	1750
重量(kg)	9.6	9.9	10.2	10.5	10.8	11.1	11.4	11.7	12	12.3	12.6	12.9	13.2	13.5	13.8	14.1	14.4

分类
classification
内嵌式丝杆型 Built-in lead screw type
内嵌式丝杆型 Built-in lead screw type
内嵌式推杆型 Built-in push-rod type
内嵌式皮带型 Built-in belt type
一般丝杆型 General screw type
一般皮带型 General belt type
无尘丝杆型 Dust free screw type
无尘皮带型 Dust free belt type
单轴滑台 Single axle slide table
直线电机模组 Linear motor module

外形尺寸图 General dimension drawing

UL 马达上置朝左

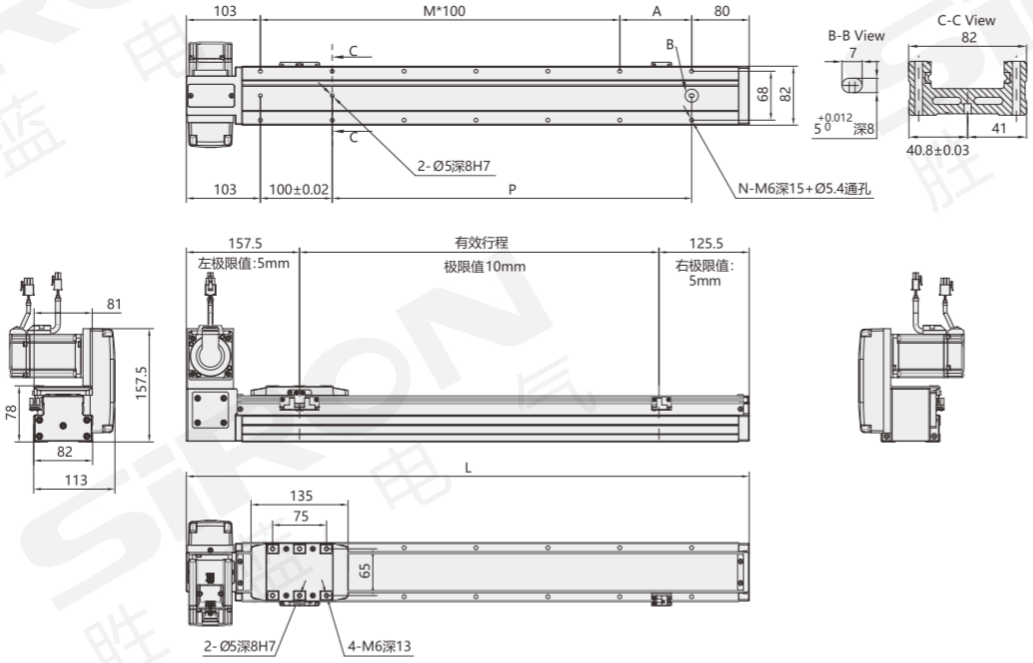

mm

有效行程 Stroke	50	100	150	200	250	300	350	400	450	500	550	600	650	700	750	800	850	900
L	333	383	433	483	533	583	633	683	733	783	833	883	933	983	1033	1083	1133	1183
A	50	100	50	100	50	100	50	100	50	100	50	100	50	100	50	100	50	100
M	1	1	2	2	3	3	4	4	5	5	6	6	7	7	8	8	9	9
N	6	6	8	8	10	10	12	12	14	14	16	16	18	18	20	20	22	22
P	50	100	150	200	250	300	350	400	450	500	550	600	650	700	750	800	850	900
重量(kg)	4.2	4.5	4.8	5.1	5.4	5.7	6	6.3	6.6	6.9	7.2	7.5	7.8	8.1	8.4	8.7	9	9.3

有效行程 Stroke	950	1000	1050	1100	1150	1200	1250	1300	1350	1400	1450	1500	1550	1600	1650	1700	1750
L	1233	1283	1333	1383	1433	1483	1533	1583	1633	1683	1733	1783	1833	1883	1933	1983	2033
A	50	100	50	100	50	100	50	100	50	100	50	100	50	100	50	100	50
M	10	10	11	11	12	12	13	13	14	14	15	15	16	16	17	17	18
N	24	24	26	26	28	28	30	30	32	32	34	34	36	36	38	38	40
P	950	1000	1050	1100	1150	1200	1250	1300	1350	1400	1450	1500	1550	1600	165.	1700	1750
重量(kg)	9.6	9.9	10.2	10.5	10.8	11.1	11.4	11.7	12	12.3	12.6	12.9	13.2	13.5	13.8	14.1	14.4

分类 classification

内嵌式丝杆型 Built-in lead screw type
内嵌式丝杆型 Built-in lead screw type
内嵌式推杆型 Built-in push-rod type
内嵌式皮带型 Built-in belt type
一般丝杆型 General screw type
一般皮带型 General belt type
无尘丝杆型 Dust free screw type
无尘皮带型 Dust free belt type
单轴滑台 Single axle slide table
直线电机模组 Linear motor module

外形尺寸图 General dimension drawing

UR 马达上置朝右

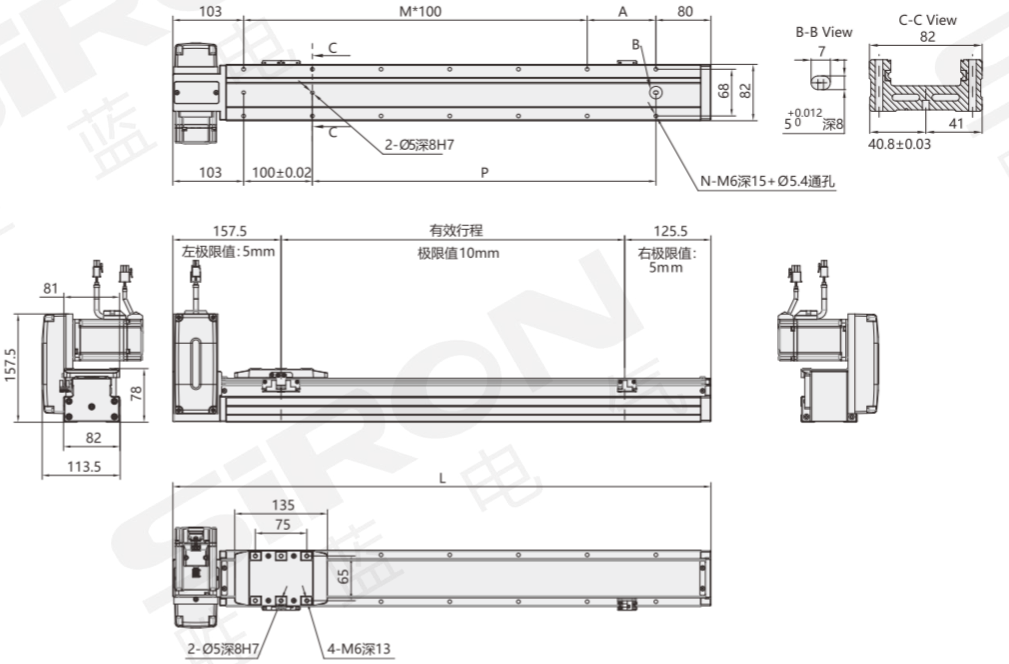

mm

有效行程 Stroke	50	100	150	200	250	300	350	400	450	500	550	600	650	700	750	800	850	900
L	333	383	433	483	533	583	633	683	733	783	833	883	933	983	1033	1083	1133	1183
A	50	100	50	100	50	100	50	100	50	100	50	100	50	100	50	100	50	100
M	1	1	2	2	3	3	4	4	5	5	6	6	7	7	8	8	9	9
N	6	6	8	8	10	10	12	12	14	14	16	16	18	18	20	20	22	22
P	50	100	150	200	250	300	350	400	450	500	550	600	650	700	750	800	850	900
重量(kg)	4.2	4.5	4.8	5.1	5.4	5.7	6	6.3	6.6	6.9	7.2	7.5	7.8	8.1	8.4	8.7	9	9.3

有效行程 Stroke	950	1000	1050	1100	1150	1200	1250	1300	1350	1400	1450	1500	1550	1600	1650	1700	1750
L	1233	1283	1333	1383	1433	1483	1533	1583	1633	1683	1733	1783	1833	1883	1933	1983	2033
A	50	100	50	100	50	100	50	100	50	100	50	100	50	100	50	100	50
M	10	10	11	11	12	12	13	13	14	14	15	15	16	16	17	17	18
N	24	24	26	26	28	28	30	30	32	32	34	34	36	36	38	38	40
P	950	1000	1050	1100	1150	1200	1250	1300	1350	1400	1450	1500	1550	1600	165.	1700	1750
重量(kg)	9.6	9.9	10.2	10.5	10.8	11.1	11.4	11.7	12	12.3	12.6	12.9	13.2	13.5	13.8	14.1	14.4

内嵌式皮带模组
M330-12系列

内蔵型ベルトモジュール
Built-in belt module

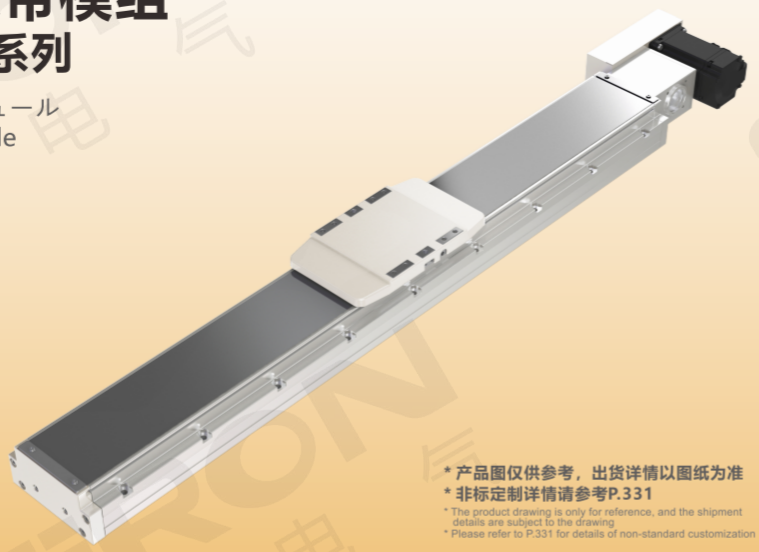

* 产品图仅供参考，出货详情以图纸为准
* 非标定制详情请参考P.331

* The product drawing is only for reference, and the shipment details are subject to the drawing
* Please refer to P.331 for details of non-standard customization

滑台模组的卸螺丝机应用
Screw unloader application of sliding table module

医疗器械焊接应用
Welding application of medical instruments

最大行程 Maximum stroke	最高速度 Maximum speed	马达容量 Capacity of motor	皮带宽度 Width of belt
1750mm	3600mm/s	200W	30mm

关于选型 About selection

M330 — 12 — 36 — 50 — L — M — 40 — E — 5

模组系列 Module series: M330

本体代号 Type of body

12	

导程 Lead

36	36mm
72	72mm

行程 Trip

50-1750mm 50mm间隔	

行程50限定只能安装2组光电
Trip 50 limited onlyCan install 2 groups of photoelectric
见行程表

马达位置 Position of motor

L	马达外置左侧 Motor external left side
R	马达外置右侧 Motor external right side
BL	马达外置左折 Motor external left fold
BR	马达外置右折 Motor outside the right fold
DL	马达下置朝左 Motor down to the left
DR	马达下置朝右 Motor down facing right
UL	马达上置朝左 Motor up facing left
UR	马达上置朝右 Motor up facing right

马达品牌 Brand of motor

M	三菱 Mitsubishi	A	禾川 Grain of sichuan
P	松下 Panasonic	H	汇川 Kymmene
Y	安川 Yaskawa	ST	步进 Step by step
T	台达 Delta	X	西门子 Siemens
S	胜蓝 SIRON	XH	西门子 Siemens

带刹车线则不表示
注：西门子普通型代码"X"，
高惯量型代码"XH"；

马达功率 Power of motor

40	400W

原点感应器 Origin inductor

外挂型 External hanging type	
E	无 NO

端点极限感应器 End limit inductor

5	无

*若需感应器请单独选购
* Please buy a separate sensor if you need one

选型举例：M330-12-36-50-L-M40B-E5为：M336系列，导程36mm，行程50，马达外置左侧，三菱400W带刹车，无原点感应器，无极限感应器；
注：若需其它样式，请咨询我司销售人员。

Selection example: M330-12-36-50-L-M40B-E5 is M330-12 series, lead range 36mm, stroke 50, motor external left side, Mitsubishi 400W with brake, no origin sensor, no limit sensor.Note: If you need other styles, please consult our sales staff.

导程：导程36mm可选马达位置BL/BR/DL/DR/UL/UR；导程72mm可选马达位置L/R。**原点感应器：**选型行程50时的限制：①原点型极限需放置于不同侧，②滑座左右两侧皆需安装感应片。

Guide: Guide 36mm optional motor position BL/BR/DL/DR/UL/UR; Lead 72mm Optional motor position L/R. Origin sensor: the limitation of selection stroke 50: (1) Origin type limit should be placed on different sides, (2) induction plates should be installed on both sides of the slide seat.

马达安装方式 Installation method

L 马达外置左侧 L Motor external left side / **R 马达外置右侧** R motor external right side

BL 马达外置左折 BL motor external left fold / **BR 马达外置右折** BR motor external right fold

DL 马达下置朝左 DL motor down facing left / **DR 马达下置朝右** DR Motor down facing right

UL 马达上置朝左 UL motor up to the left / **UR 马达上置朝右** UR motor up facing right

注：最大负载：25kg；本体宽度：120mm；

规格参数 Specification

项目 Project			规范 Specification
规格 Specifications	位置重复精度(mm) Repeatability(mm)		±0.04
	导程(mm) Lead range(mm)		36/72
	最高速度(mm/s) Maximum speed(mm/s)		1800/3600
	最大可搬重量(kg) Maximum payload(kg)	水平使用 Horizontal	25
		垂直使用 Vertical	/
	定格推力(n) Rated thrust(n)		100
	标准行程(mm) Stroke pitch(mm)		50-1750mm/50间隔
	Ac伺服马达容量(w) AC Servo motor output(w)		400
	皮带宽度(mm) Ball screw(mm)		30
	原点感应器 Home sensor	外挂 Outside	K017-A6-P(选配)

注：马达加减设定0.4秒

感应器接线图 Inductor wiring diagram

外挂型

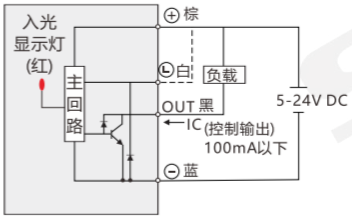

容许负载力距表 Allowable overhang

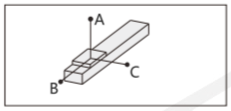

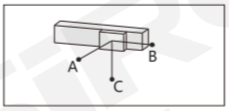

mm

水平安装 Horizontal Installation		A	B	C
导程36/72 Lead	10kg	1794	688	538
	20kg	858	324	253
	25kg	670	251	197

mm

壁挂安装 Wall Instaqllation		A	B	C
导程36/72 Lead	15kg	348	446	1170
	18kg	285	365	961
	25kg	197	251	670

静态容许负载惯量 Static loading moment

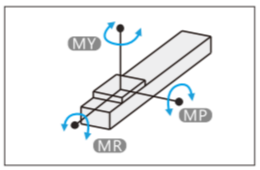

N.m

MY	551
MP	552
MR	485

力距表所表示的数据，代表重心
符合型录犯规的正常使用下，保证寿命为10000公里
倒吊使用无法套用标准规范，如有需求请咨询我司销售人员

搭配伺服马达一览表 Suitable motor brand

品牌 Brand	马达记号 The motor mark	刹车有无 Whether the brakes	马达容量 Motor capacity	电源电压 voltage	伺服马达型号 Motor model	驱动器型号 voltage
三菱 Mitsubishi	M	无刹车(水平仕样) No brakes (horizontal style)	200	220	HG-KR23	MR-J4-20A
松下 Panasonic	P		200	220	MHMD022P1S	MADHT1207
台达 Delta	T		200	220	ECMA-C20602ES	ASD-B20221-B

分类
classification
内嵌式丝杆型 Built-in lead screw type
内嵌式丝杆型 Built-in lead screw type
内嵌式推杆型 Built-in push-rod type
内嵌式皮带型 Built-in belt type
一般丝杆型 General screw type
一般皮带型 General belt type
无尘丝杆型 Dust free screw type
无尘皮带型 Dust free belt type
单轴滑台 Single axle slide table
直线电机模组 Linear motor module

外形尺寸图 General dimension drawing

L 马达外置左侧

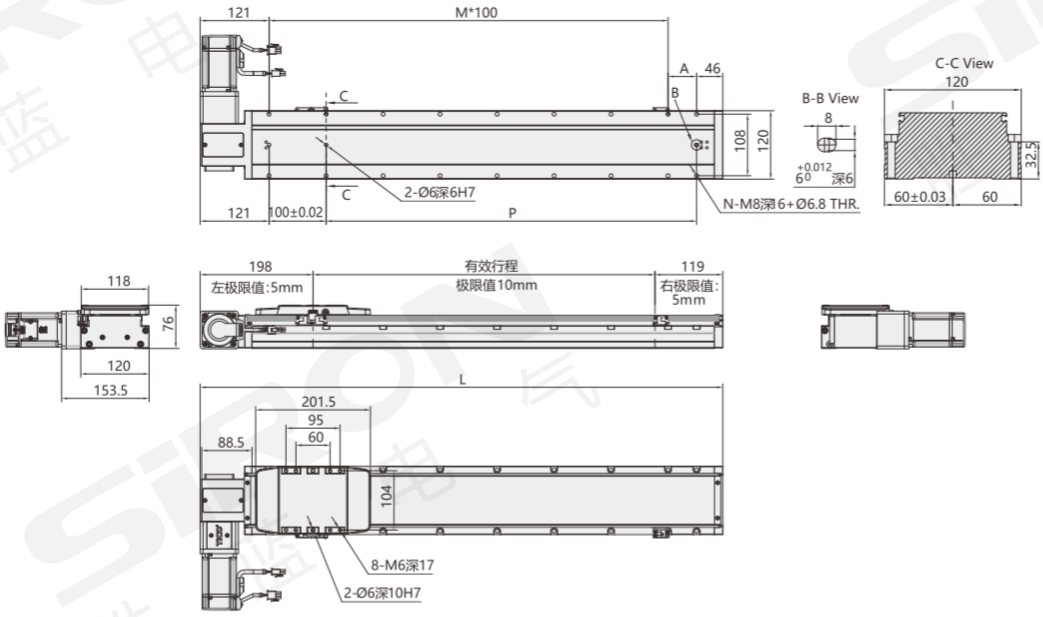

mm

有效行程 Stroke	50	100	150	200	250	300	350	400	450	500	550	600	650	700	750	800	850	900
L	367	417	467	517	567	617	667	717	767	817	867	917	967	1017	1067	1117	1167	1217
A	100	50	100	50	100	50	100	50	100	50	100	50	100	50	100	50	100	50
M	1	2	2	3	3	4	4	5	5	6	6	7	7	8	8	9	9	10
N	6	8	8	10	10	12	12	14	14	16	16	18	18	20	20	22	22	24
P	100	150	200	250	300	350	400	450	500	550	600	650	700	750	800	850	900	950
重量(kg)	5.3	5.65	6	6.35	6.7	7.05	7.4	7.75	8.1	8.45	8.8	9.15	9.5	9.85	10.2	10.55	10.9	11.25

有效行程 Stroke	950	1000	1050	1100	1150	1200	1250	1300	1350	1400	1450	1500	1550	1600	1650	1700	1750
L	1267	1317	1367	1417	1467	1517	1567	1617	1667	1717	1767	1817	1867	1917	1967	2017	2067
A	100	50	100	50	100	50	100	50	100	50	100	50	100	50	100	50	100
M	10	11	11	12	12	13	13	14	14	15	15	16	16	17	17	18	18
N	24	26	26	28	28	30	30	32	32	34	34	36	36	38	38	40	40
P	1000	1050	1100	1150	1200	1250	1300	1350	1400	1450	1500	1550	1600	1650	1700	1750	1800
重量(kg)	11.6	11.95	12.3	12.65	13	13.35	13.7	14.05	14.4	14.75	15.1	15.45	15.8	16.15	16.5	16.85	17.2

外形尺寸图 General dimension drawing

R 马达外置右侧

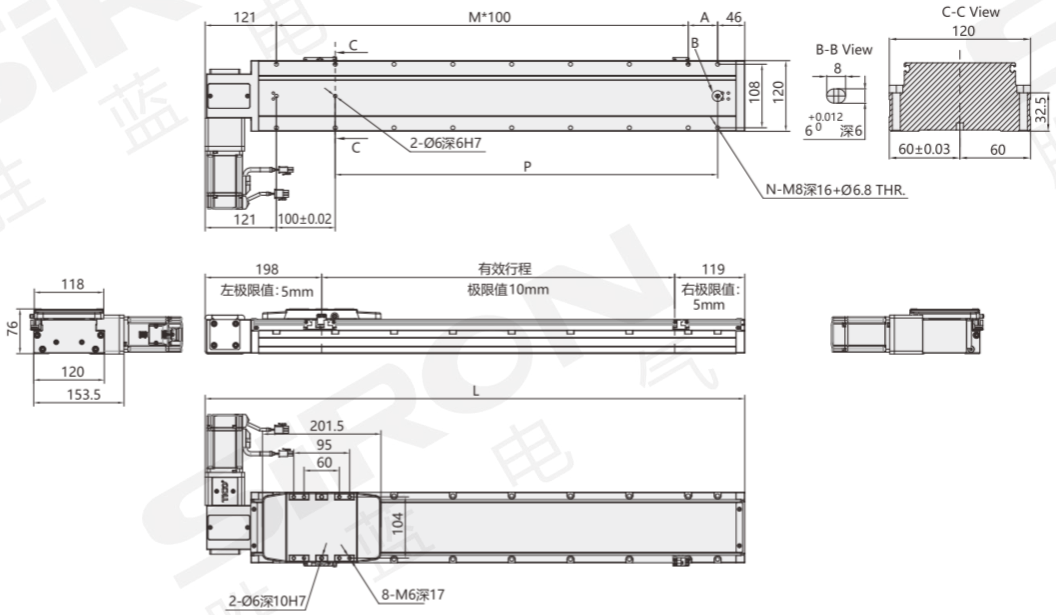

mm

有效行程 Stroke	50	100	150	200	250	300	350	400	450	500	550	600	650	700	750	800	850	900
L	367	417	467	517	567	617	667	717	767	817	867	917	967	1017	1067	1117	1167	1217
A	100	50	100	50	100	50	100	50	100	50	100	50	100	50	100	50	100	50
M	1	2	2	3	3	4	4	5	5	6	6	7	7	8	8	9	9	10
N	6	8	8	10	10	12	12	14	14	16	16	18	18	20	20	22	22	24
P	100	150	200	250	300	350	400	450	500	550	600	650	700	750	800	850	900	950
重量(kg)	5.3	5.65	6	6.35	6.7	7.05	7.4	7.75	8.1	8.45	8.8	9.15	9.5	9.85	10.2	10.55	10.9	11.25

有效行程 Stroke	950	1000	1050	1100	1150	1200	1250	1300	1350	1400	1450	1500	1550	1600	1650	1700	1750
L	1267	1317	1367	1417	1467	1517	1567	1617	1667	1717	1767	1817	1867	1917	1967	2017	2067
A	100	50	100	50	100	50	100	50	100	50	100	50	100	50	100	50	100
M	10	11	11	12	12	13	13	14	14	15	15	16	16	17	17	18	18
N	24	26	26	28	28	30	30	32	32	34	34	36	36	38	38	40	40
P	1000	1050	1100	1150	1200	1250	1300	1350	1400	1450	1500	1550	1600	1650	1700	1750	1800
重量(kg)	11.6	11.95	12.3	12.65	13	13.35	13.7	14.05	14.4	14.75	15.1	15.45	15.8	16.15	16.5	16.85	17.2

分类
classification
内嵌式丝杆型 Built-in lead screw type
内嵌式丝杆型 Built-in lead screw type
内嵌式推杆型 Built-in push-rod type
内嵌式皮带型 Built-in belt type
一般丝杆型 General screw type
一般皮带型 General belt type
无尘丝杆型 Dust free screw type
无尘皮带型 Dust free belt type
单轴滑台 Single axle slide table
直线电机模组 Linear motor module

外形尺寸图 General dimension drawing

BL 马达外置左折

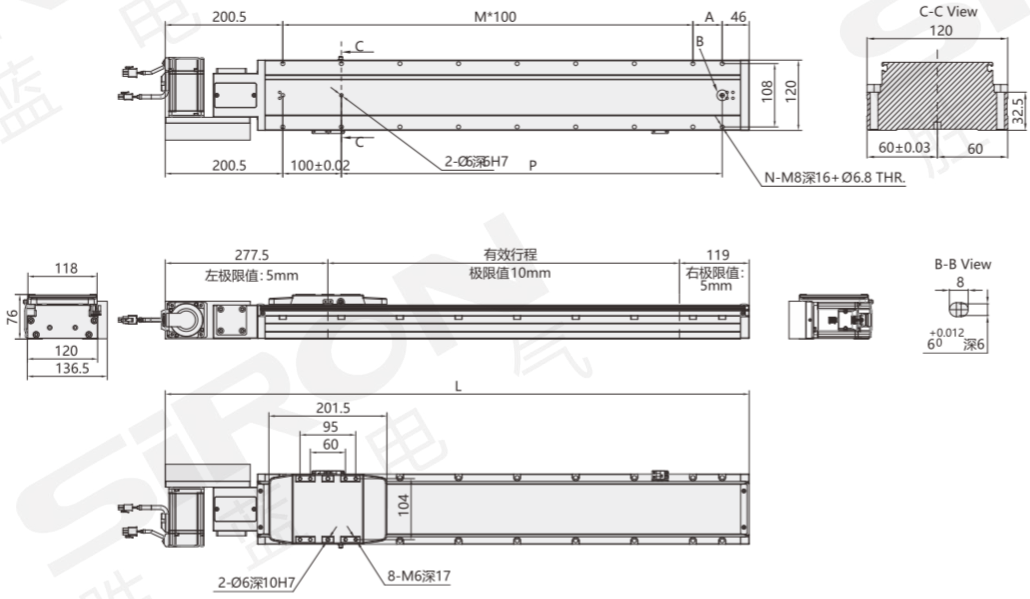

mm

有效行程 Stroke	50	100	150	200	250	300	350	400	450	500	550	600	650	700	750	800	850	900
L	446.5	496.5	546.5	596.5	646.5	696.5	746.5	796.5	846.5	896.5	846.5	996.5	1046.5	1096.5	1146.5	1196.5	1246.5	1296.5
A	100	50	100	50	100	50	100	50	100	50	100	50	100	50	100	50	100	50
M	1	2	2	3	3	4	4	5	5	6	6	7	7	8	8	9	9	10
N	6	8	8	10	10	12	12	14	14	16	16	18	18	20	20	22	22	24
P	100	150	200	250	300	350	400	450	500	550	600	650	700	750	800	850	900	950
重量(kg)	5.7	6.05	6.4	6.75	7.1	7.45	7.8	8.15	8.5	8.85	9.2	9.55	9.9	10.25	10.6	10.95	11.3	11.65

有效行程 Stroke	950	1000	1050	1100	1150	1200	1250	1300	1350	1400	1450	1500	1550	1600	1650	1700	1750
L	1346.5	1396.5	1446.5	1496.5	1546.5	1596.5	1646.5	1696.5	1746.5	1796.5	1846.5	1896.5	1946.5	1996.5	2046.5	2096.5	2146.5
A	100	50	100	50	100	50	100	50	100	50	100	50	100	50	100	50	100
M	10	11	11	12	12	13	13	14	14	15	15	16	16	17	17	18	18
N	24	26	26	28	28	30	30	32	32	34	34	36	36	38	38	40	40
P	1000	1050	1100	1150	1200	1250	1300	1350	1400	1450	1500	1550	1600	1650	1700	1750	1800
重量(kg)	12	12.35	12.7	13.05	13.4	13.75	14.1	14.45	14.8	11.15	15.5	15.85	16.2	16.55	16.9	17.25	17.6

分类 classification
内嵌式丝杆型 Built-in lead screw type
内嵌式丝杆型 Built-in lead screw type
内嵌式推杆型 Built-in push-rod type
内嵌式皮带型 Built-in belt type
一般丝杆型 General screw type
一般皮带型 General belt type
无尘丝杆型 Dust free screw type
无尘皮带型 Dust free belt type
单轴滑台 Single axle slide table
直线电机模组 Linear motor module

外形尺寸图 General dimension drawing

BR 马达外置右折

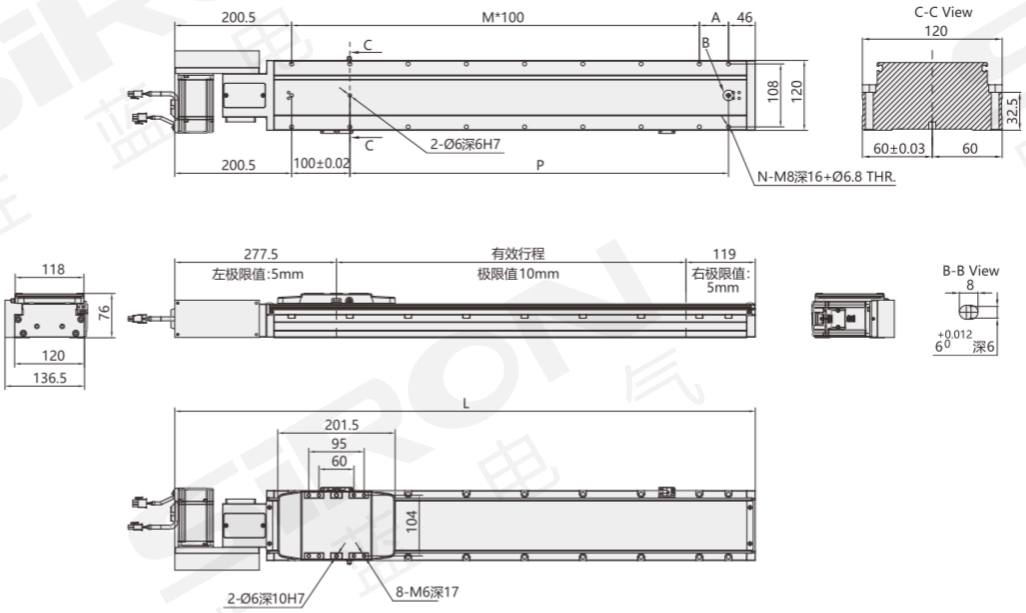

mm

有效行程 Stroke	50	100	150	200	250	300	350	400	450	500	550	600	650	700	750	800	850	900
L	446.5	496.5	546.5	596.5	646.5	696.5	746.5	796.5	846.5	896.5	846.5	996.5	1046.5	1096.5	1146.5	1196.5	1246.5	1296.5
A	100	50	100	50	100	50	100	50	100	50	100	50	100	50	100	50	100	50
M	1	2	2	3	3	4	4	5	5	6	6	7	7	8	8	9	9	10
N	6	8	8	10	10	12	12	14	14	16	16	18	18	20	20	22	22	24
P	100	150	200	250	300	350	400	450	500	550	600	650	700	750	800	850	900	950
重量(kg)	5.7	6.05	6.4	6.75	7.1	7.45	7.8	8.15	8.5	8.85	9.2	9.55	9.9	10.25	10.6	10.95	11.3	11.65

有效行程 Stroke	950	1000	1050	1100	1150	1200	1250	1300	1350	1400	1450	1500	1550	1600	1650	1700	1750
L	1346.5	1396.5	1446.5	1496.5	1546.5	1596.5	1646.5	1696.5	1746.5	1796.5	1846.5	1896.5	1946.5	1996.5	2046.5	2096.5	2146.5
A	100	50	100	50	100	50	100	50	100	50	100	50	100	50	100	50	100
M	10	11	11	12	12	13	13	14	14	15	15	16	16	17	17	18	18
N	24	26	26	28	28	30	30	32	32	34	34	36	36	38	38	40	40
P	1000	1050	1100	1150	1200	1250	1300	1350	1400	1450	1500	1550	1600	1650	1700	1750	1800
重量(kg)	12	12.35	12.7	13.05	13.4	13.75	14.1	14.45	14.8	11.15	15.5	15.85	16.2	16.55	16.9	17.25	17.6

分类
classification
内嵌式丝杆型 Built-in lead screw type
内嵌式丝杆型 Built-in lead screw type
内嵌式推杆型 Built-in push-rod type
内嵌式皮带型 Built-in belt type
一般丝杆型 General screw type
一般皮带型 General belt type
无尘丝杆型 Dust free screw type
无尘皮带型 Dust free belt type
单轴滑台 Single axle slide table
直线电机模组 Linear motor module

外形尺寸图 General dimension drawing

DL 马达下置朝左

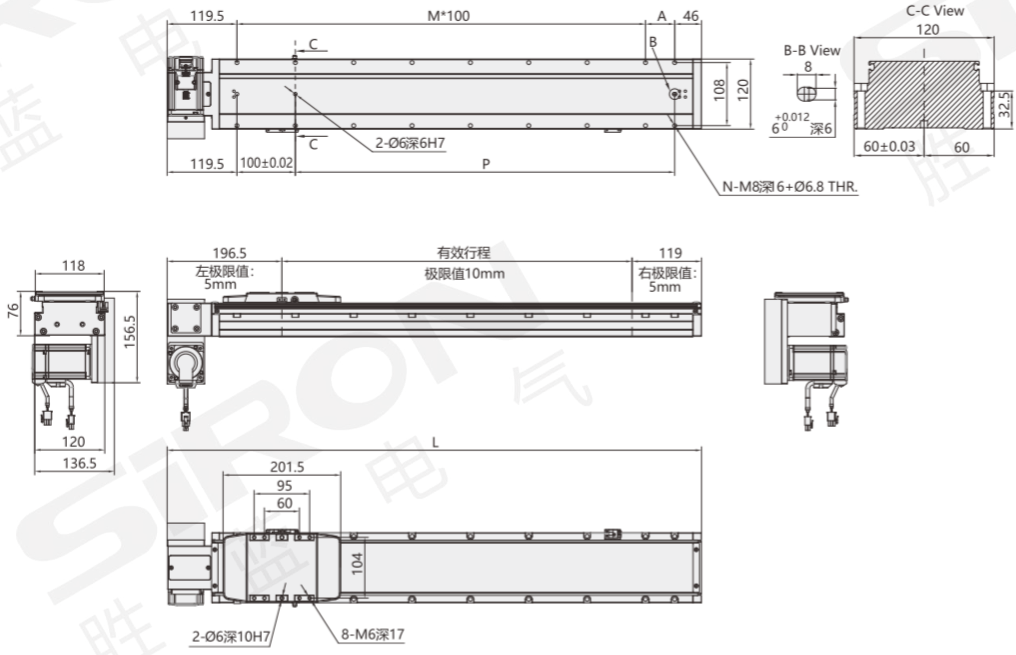

mm

有效行程 Stroke	50	100	150	200	250	300	350	400	450	500	550	600	650	700	750	800	850	900
L	365.5	415.5	465.5	515.5	565.5	615.5	665.5	715.5	765.5	815.5	865.5	915.5	965.5	1015.5	1065.5	1115.5	1165.5	1215.5
A	100	50	100	50	100	50	100	50	100	50	100	50	100	50	100	50	100	50
M	1	2	2	3	3	4	4	5	5	6	6	7	7	8	8	9	9	10
N	6	8	8	10	10	12	12	14	14	16	16	18	18	20	20	22	22	24
P	100	150	200	250	300	350	400	450	500	550	600	650	700	750	800	850	900	950
重量(kg)	5.7	6.05	6.4	6.75	7.1	7.45	7.8	8.15	8.5	8.85	9.2	9.55	9.9	10.25	10.6	10.95	11.3	11.65

有效行程 Stroke	950	1000	1050	1100	1150	1200	1250	1300	1350	1400	1450	1500	1550	1600	1650	1700	1750
L	1265.5	1315.5	1365.5	1415.5	1465.5	1515.5	1565.5	1615.5	1668.5	1715.5	1765.5	1815.5	1865.5	1915.5	1965.5	2015.5	2065.5
A	100	50	100	50	100	50	100	50	100	50	100	50	100	50	100	50	100
M	10	11	11	12	12	13	13	14	14	15	15	16	16	17	17	18	18
N	24	26	26	28	28	30	30	32	32	34	34	36	36	38	38	40	40
P	1000	1050	1100	1150	1200	1250	1300	1350	1400	1450	1500	1550	1600	1650	1700	1750	1800
重量(kg)	12	12.35	12.7	13.05	13.4	13.75	14.1	14.45	14.8	11.15	15.5	15.85	16.2	16.55	16.9	17.25	17.6

外形尺寸图 General dimension drawing

DR 马达下置朝右

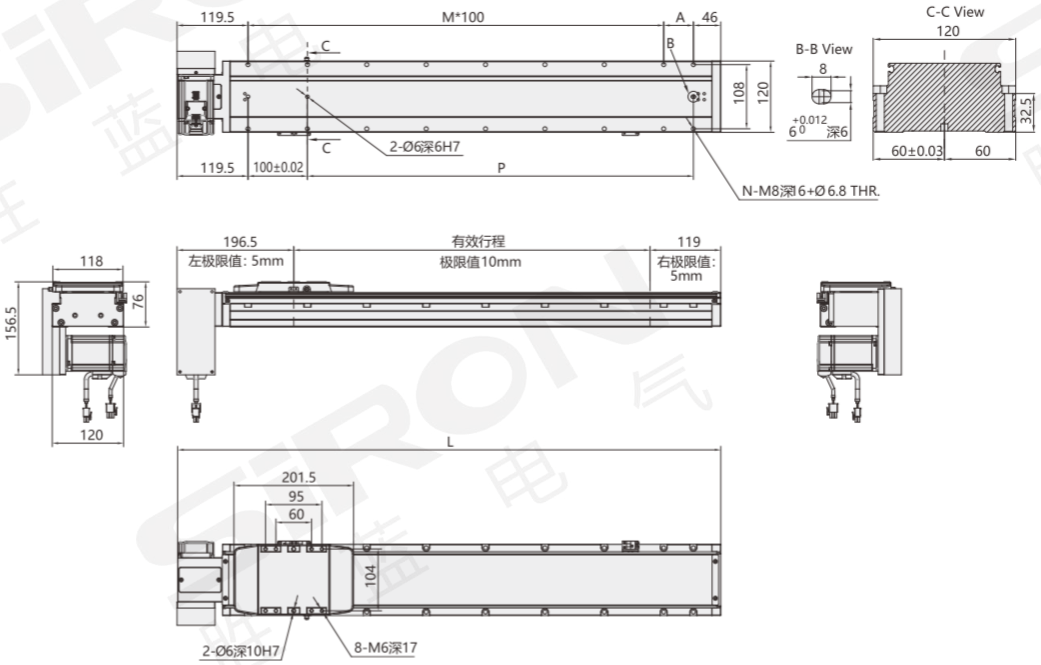

mm

有效行程 Stroke	50	100	150	200	250	300	350	400	450	500	550	600	650	700	750	800	850	900
L	365.5	415.5	465.5	515.5	565.5	615.5	665.5	715.5	765.5	815.5	865.5	915.5	965.5	1015.5	1065.5	1115.5	1165.5	1215.5
A	100	50	100	50	100	50	100	50	100	50	100	50	100	50	100	50	100	50
M	1	2	2	3	3	4	4	5	5	6	6	7	7	8	8	9	9	10
N	6	8	8	10	10	12	12	14	14	16	16	18	18	20	20	22	22	24
P	100	150	200	250	300	350	400	450	500	550	600	650	700	750	800	850	900	950
重量(kg)	5.7	6.05	6.4	6.75	7.1	7.45	7.8	8.15	8.5	8.85	9.2	9.55	9.9	10.25	10.6	10.95	11.3	11.65

有效行程 Stroke	950	1000	1050	1100	1150	1200	1250	1300	1350	1400	1450	1500	1550	1600	1650	1700	1750
L	1265.5	1315.5	1365.5	1415.5	1465.5	1515.5	1565.5	1615.5	1668.5	1715.5	1765.5	1815.5	1865.5	1915.5	1965.5	2015.5	2065.5
A	100	50	100	50	100	50	100	50	100	50	100	50	100	50	100	50	100
M	10	11	11	12	12	13	13	14	14	15	15	16	16	17	17	18	18
N	24	26	26	28	28	30	30	32	32	34	34	36	36	38	38	40	40
P	1000	1050	1100	1150	1200	1250	1300	1350	1400	1450	1500	1550	1600	1650	1700	1750	1800
重量(kg)	12	12.35	12.7	13.05	13.4	13.75	14.1	14.45	14.8	11.15	15.5	15.85	16.2	16.55	16.9	17.25	17.6

分类
classification
内嵌式丝杆型
Built-in lead screw type
内嵌式丝杆型
Built-in lead screw type
内嵌式推杆型
Built-in push-rod type
内嵌式皮带型
Built-in belt type
一般丝杆型
General screw type
一般皮带型
General belt type
无尘丝杆型
Dust free screw type
无尘皮带型
Dust free belt type
单轴滑台
Single axle slide table
直线电机模组
Linear motor module

外形尺寸图 General dimension drawing

UL 马达上置朝左

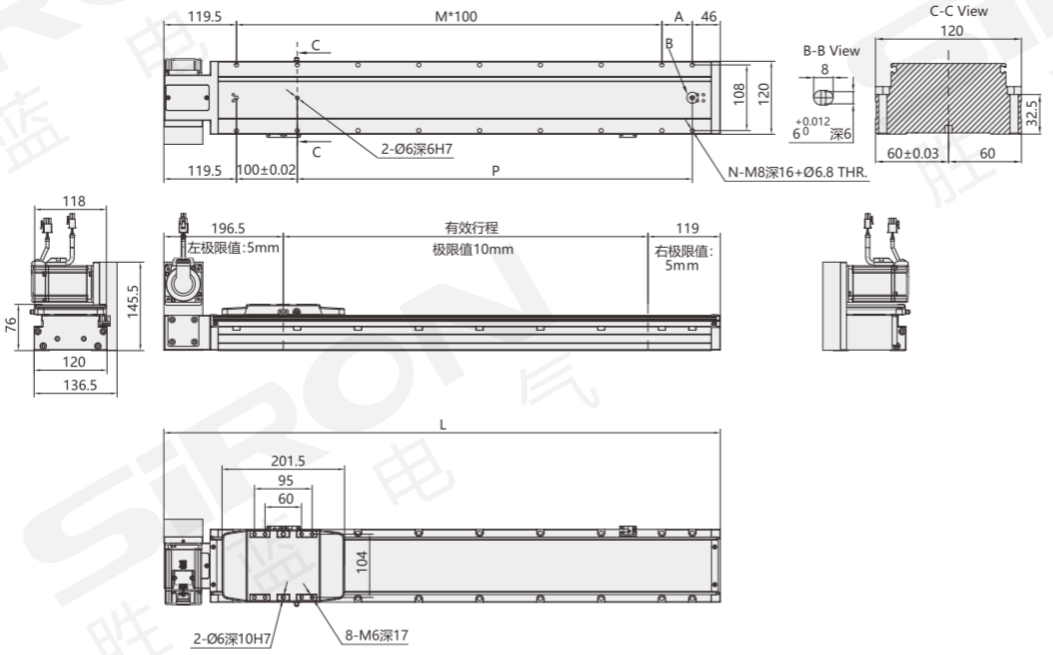

mm

有效行程 Stroke	50	100	150	200	250	300	350	400	450	500	550	600	650	700	750	800	850	900
L	365.5	415.5	465.5	515.5	565.5	615.5	665.5	715.5	765.5	815.5	865.5	915.5	965.5	1015.5	1065.5	1115.5	1165.5	1215.5
A	100	50	100	50	100	50	100	50	100	50	100	50	100	50	100	50	100	50
M	1	2	2	3	3	4	4	5	5	6	6	7	7	8	8	9	9	10
N	6	8	8	10	10	12	12	14	14	16	16	18	18	20	20	22	22	24
P	100	150	200	250	300	350	400	450	500	550	600	650	700	750	800	850	900	950
重量(kg)	5.7	6.05	6.4	6.75	7.1	7.45	7.8	8.15	8.5	8.85	9.2	9.55	9.9	10.25	10.6	10.95	11.3	11.65

有效行程 Stroke	950	1000	1050	1100	1150	1200	1250	1300	1350	1400	1450	1500	1550	1600	1650	1700	1750
L	1265.5	1315.5	1365.5	1415.5	1465.5	1515.5	1565.5	1615.5	1668.5	1715.5	1765.5	1815.5	1865.5	1915.5	1965.5	2015.5	2065.5
A	100	50	100	50	100	50	100	50	100	50	100	50	100	50	100	50	100
M	10	11	11	12	12	13	13	14	14	15	15	16	16	17	17	18	18
N	24	26	26	28	28	30	30	32	32	34	34	36	36	38	38	40	40
P	1000	1050	1100	1150	1200	1250	1300	1350	1400	1450	1500	1550	1600	1650	1700	1750	1800
重量(kg)	12	12.35	12.7	13.05	13.4	13.75	14.1	14.45	14.8	11.15	15.5	15.85	16.2	16.55	16.9	17.25	17.6

分类 classification
内嵌式丝杆型 Built-in lead screw type
内嵌式丝杆型 Built-in lead screw type
内嵌式推杆型 Built-in push-rod type
内嵌式皮带型 Built-in belt type
一般丝杆型 General screw type
一般皮带型 General belt type
无尘丝杆型 Dust free screw type
无尘皮带型 Dust free belt type
单轴滑台 Single axle slide table
直线电机模组 Linear motor module

外形尺寸图 General dimension drawing

UR 马达上置朝右

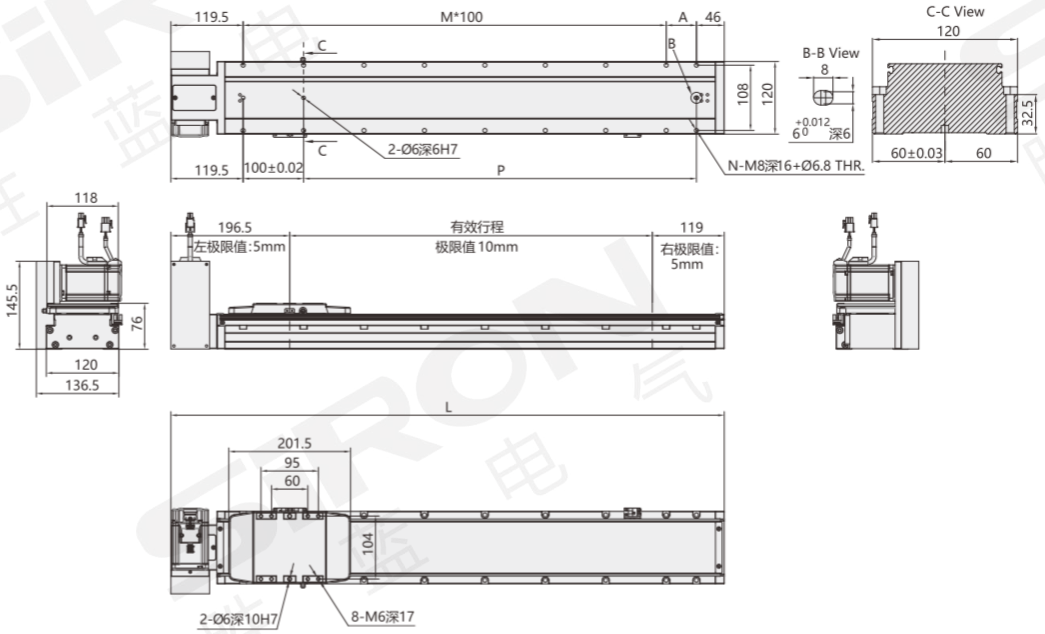

mm

有效行程 Stroke	50	100	150	200	250	300	350	400	450	500	550	600	650	700	750	800	850	900
L	365.5	415.5	465.5	515.5	565.5	615.5	665.5	715.5	765.5	815.5	865.5	915.5	965.5	1015.5	1065.5	1115.5	1165.5	1215.5
A	100	50	100	50	100	50	100	50	100	50	100	50	100	50	100	50	100	50
M	1	2	2	3	3	4	4	5	5	6	6	7	7	8	8	9	9	10
N	6	8	8	10	10	12	12	14	14	16	16	18	18	20	20	22	22	24
P	100	150	200	250	300	350	400	450	500	550	600	650	700	750	800	850	900	950
重量(kg)	5.7	6.05	6.4	6.75	7.1	7.45	7.8	8.15	8.5	8.85	9.2	9.55	9.9	10.25	10.6	10.95	11.3	11.65

有效行程 Stroke	950	1000	1050	1100	1150	1200	1250	1300	1350	1400	1450	1500	1550	1600	1650	1700	1750
L	1265.5	1315.5	1365.5	1415.5	1465.5	1515.5	1565.5	1615.5	1668.5	1715.5	1765.5	1815.5	1865.5	1915.5	1965.5	2015.5	2065.5
A	100	50	100	50	100	50	100	50	100	50	100	50	100	50	100	50	100
M	10	11	11	12	12	13	13	14	14	15	15	16	16	17	17	18	18
N	24	26	26	28	28	30	30	32	32	34	34	36	36	38	38	40	40
P	1000	1050	1100	1150	1200	1250	1300	1350	1400	1450	1500	1550	1600	1650	1700	1750	1800
重量(kg)	12	12.35	12.7	13.05	13.4	13.75	14.1	14.45	14.8	11.15	15.5	15.85	16.2	16.55	16.9	17.25	17.6

分类
classification
内嵌式丝杆型 Built-in lead screw type
内嵌式丝杆型 Built-in lead screw type
内嵌式推杆型 Built-in push-rod type
内嵌式皮带型 Built-in belt type
一般丝杆型 General screw type
一般皮带型 General belt type
无尘丝杆型 Dust free screw type
无尘皮带型 Dust free belt type
单轴滑台 Single axle slide table
直线电机模组 Linear motor module

内嵌式皮带模组
M330-15系列

内蔵型ベルトモジュール
Built-in belt module

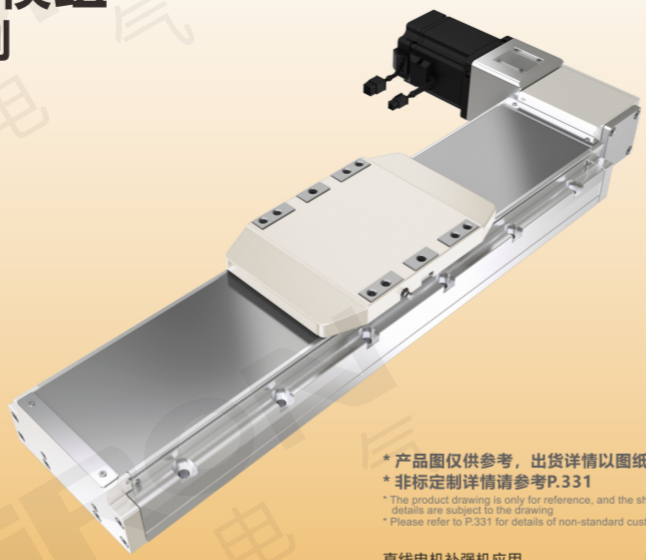

* 产品图仅供参考，出货详情以图纸为准
* 非标定制详情请参考P.331

* The product drawing is only for reference, and the shipment details are subject to the drawing
* Please refer to P.331 for details of non-standard customization

直线电机补强机应用
Application of linear motor reinforcing machine

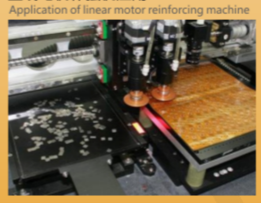

自动贴膜机应用
Automatic laminating machine application

最大行程	最高速度	马达容量	皮带宽度
Maximum stroke 1750mm	Maximum speed 4200mm/s	Capacity of motor 400W	Width of belt 45mm

关于选型 About selection

M330 — 15 — 42 — 50 — L — M — 40 — E — 5

模组系列 Module series: M330

本体代号 Type of body

15	

导程 Lead

42	42mm
84	84mm

行程 Trip

50-1750mm 50mm间隔	

行程50限定只能安装2组光电
Trip 50 limited onlyCan install 2 groups of photoelectric
见行程表

马达位置 Position of motor

L	马达外置左侧 Motor external left side
R	马达外置右侧 Motor external right side
BL	马达外置左折 Motor external left fold
BR	马达外置右折 Motor external right fold
DL	马达下置朝左 Motor down to the left
DR	马达下置朝右 Motor down facing right
UL	马达上置朝左 Motor up facing left
UR	马达上置朝右 Motor up facing right

马达品牌 Brand of motor

M	三菱 Mitsubishi	A	禾川 Grain of sichuan
P	松下 Panasonic	H	汇川 Kymmene
Y	安川 Yaskawa	ST	步进 Step by step
T	台达 Delta	X	西门子 Siemens
S	胜蓝 SIRON	XH	西门子 Siemens

带刹车线则不表示
注：西门子普通型代码"X"，
高惯量型代码"XH"；

马达功率 Power of motor

40	400W

原点感应器 Origin inductor

外挂型 External hanging type	
E	无 NO

端点极限感应器 End limit inductor

5	无

*若需感应器请单独选购
* Please buy a separate sensor if you need one

选型举例：M330-15-42-50-L-M40B-E5为：M337系列，导程42mm，行程50，马达外置左侧，三菱400W带刹车，无原点感应器，无极限感应器；
注：若需其它样式，请咨询我司销售人员。

Selection example: M330-15-42-50-L-M40B-E5 is M337 series, lead range 42mm, stroke 50, motor external left side, Mitsubishi 400W with brake, no origin sensor, no limit sensor.Note: If you need other styles, please consult our sales staff.

导程：导程42mm可选马达位置BL/BR/DL/DR/UL/UR；导程84mm可选马达位置L/R。**原点感应器：**选型行程50时的限制：①原点型极限需放置于不同侧，②滑座左右两侧皆需安装感应片。

Guide: Guide 42mm optional motor position BL/BR/DL/DR/UL/UR; Lead 84mm Optional motor position L/R. Origin sensor: the limitation of selection stroke 50: (1) Origin type limit should be placed on different sides, (2) induction plates should be installed on both sides of the slide seat.

马达安装方式 Installation method

L 马达外置左侧 L Motor external left side / R 马达外置右侧 R motor external right side

BL 马达外置左折 BL motor external left fold / BR 马达外置右折 BR motor external right fold

DL 马达下置朝左 DL motor down facing left / DR 马达下置朝右 DR Motor down facing right

UL 马达上置朝左 UL motor up to the left / UR 马达上置朝右 UR motor up facing right

注：最大负载：45kg；本体宽度：155mm；

规格参数 Specification

项目 Project			规范 Specification
规格 Specifications	位置重复精度(mm) Repeatability(mm)		±0.04
	导程(mm) Lead range(mm)		42/84
	最高速度(mm/s) Maximum speed(mm/s)		2100/4200
	最大可搬重量(kg) Maximum payload(kg)	水平使用 Horizontal	45
		垂直使用 Vertical	/
	定格推力(n) Rated thrust(n)		204
	标准行程(mm) Stroke pitch(mm)		50-1750mm/50间隔
	Ac伺服马达容量(w) AC Servo motor output(w)		400
	皮带宽度(mm) Ball screw(mm)		45
	原点感应器 Home sensor	外挂 Outside	K017-A6-P(选配)

注：马达加减设定0.4秒

感应器接线图 Inductor wiring diagram

外挂型

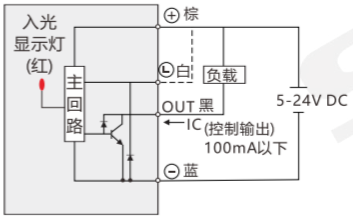

容许负载力距表 Allowable overhang

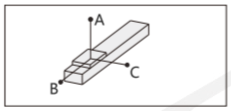

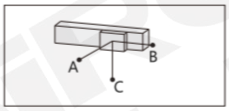

mm

水平安装 Horizontal Installation		A	B	C
导程42/84 Lead	10kg	2942	1133	1033
	20kg	1430	547	498
	30kg	926	350	320
	45kg	588	219	201

mm

壁挂安装 Wall Instaqllation		A	B	C
导程42/84 Lead	15kg	676	742	1933
	25kg	390	428	1127
	35kg	269	294	781
	45kg	201	219	588

静态容许负载惯量 Static loading moment

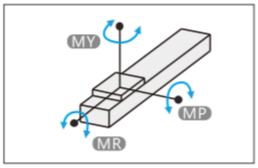

N.m

MY	1032
MP	1034
MR	908

力距表所表示的数据，代表重心
符合型录犯规的正常使用下，保证寿命为10000公里
倒吊使用无法套用标准规范，如有需求请咨询我司销售人员

搭配伺服马达一览表 Suitable motor brand

品牌 Brand	马达记号 The motor mark	刹车有无 Whether the brakes	马达容量 Motor capacity	电源电压 voltage	伺服马达型号 Motor model	驱动器型号 voltage
三菱 Mitsubishi	M	无刹车(水平仕样) No brakes (horizontal style)	400	220	HG-KR23	MR-J4-40A
松下 Panasonic	P		400	220	MHMD042G1U	MBDHT2510
台达 Delta	T		400	220	ECMA-C20604ES	ASD-B20421-B

分类 classification
内嵌式丝杆型 Built-in lead screw type
内嵌式丝杆型 Built-in lead screw type
内嵌式推杆型 Built-in push-rod type
内嵌式皮带型 Built-in belt type
一般丝杆型 General screw type
一般皮带型 General belt type
无尘丝杆型 Dust free screw type
无尘皮带型 Dust free belt type
单轴滑台 Single axle slide table
直线电机模组 Linear motor module

外形尺寸图 General dimension drawing

L 马达外置左侧

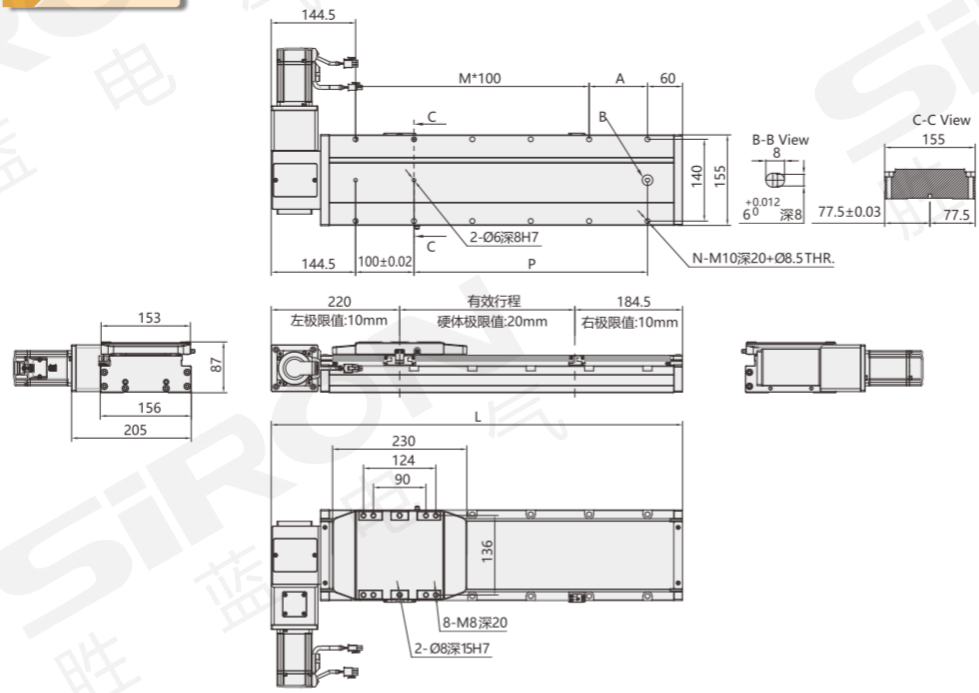

mm

有效行程 Stroke	50	100	150	200	250	300	350	400	450	500	550	600	650	700	750	800	850	900
L	454.5	504.5	554.5	604.5	654.5	704.5	754.5	804.5	854.5	904.5	954.5	1004.5	1054.5	1104.5	1154.5	1204.5	1254.5	1304.5
A	50	100	50	100	50	100	50	100	50	100	50	100	50	100	50	100	50	100
M	2	2	3	3	4	4	5	5	6	6	7	7	8	8	9	9	10	10
N	8	8	10	10	12	12	14	14	16	16	18	18	20	20	22	22	24	24
P	150	200	250	300	350	400	450	500	550	600	650	700	750	800	850	900	950	1000
重量(kg)	9.6	10.1	10.6	11.1	11.6	12.1	12.6	13.1	13.6	14.1	14.6	15.1	15.6	16.1	16.6	17.1	17.6	18.1

有效行程 Stroke	950	1000	1050	1100	1150	1200	1250	1300	1350	1400	1450	1500	1550	1600	1650	1700	1750
L	1354.5	1404.5	1454.5	1504.5	1554.5	1604.5	1654.5	1704.5	1754.5	1804.5	1854.5	1904.5	1954.5	2004.5	2054.5	2104.5	2154.5
A	50	100	50	100	50	100	50	100	50	100	50	100	50	100	50	100	50
M	11	11	12	12	13	13	14	14	15	15	16	16	17	17	18	18	20
N	26	26	28	28	30	30	32	32	34	34	36	36	38	38	40	40	42
P	1050	1100	1150	1200	1250	1300	1350	1400	1450	1500	1550	1600	1650	1700	1750	1800	1850
重量(kg)	18.6	19.1	19.6	20.1	20.6	21.1	21.6	22.1	22.6	23.1	23.6	24.1	24.6	25.1	25.6	26.1	26.6

分类 classification
内嵌式丝杆型 Built-in lead screw type
内嵌式丝杆型 Built-in lead screw type
内嵌式推杆型 Built-in push-rod type
内嵌式皮带型 Built-in belt type
一般丝杆型 General screw type
一般皮带型 General belt type
无尘丝杆型 Dust free screw type
无尘皮带型 Dust free belt type
单轴滑台 Single axle slide table
直线电机模组 Linear motor module

外形尺寸图 General dimension drawing

R 马达外置右侧

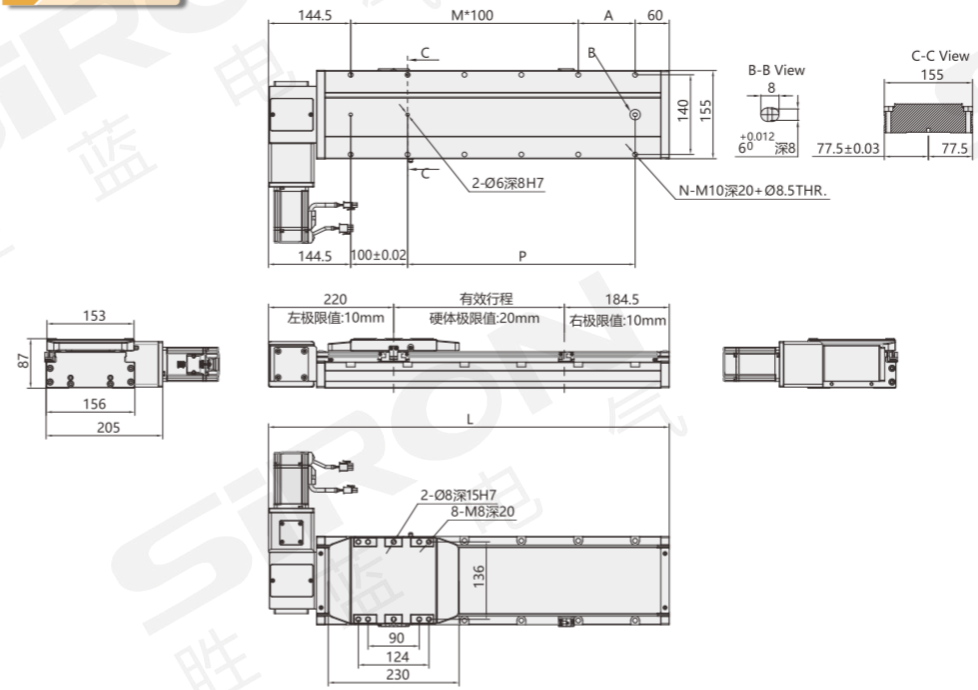

mm

有效行程 Stroke	50	100	150	200	250	300	350	400	450	500	550	600	650	700	750	800	850	900
L	454.5	504.5	554.5	604.5	654.5	704.5	754.5	804.5	854.5	904.5	954.5	1004.5	1054.5	1104.5	1154.5	1204.5	1254.5	1304.5
A	50	100	50	100	50	100	50	100	50	100	50	100	50	100	50	100	50	100
M	2	2	3	3	4	4	5	5	6	6	7	7	8	8	9	9	10	10
N	8	8	10	10	12	12	14	14	16	16	18	18	20	20	22	22	24	24
P	150	200	250	300	350	400	450	500	550	600	650	700	750	800	850	900	950	1000
重量(kg)	9.6	10.1	10.6	11.1	11.6	12.1	12.6	13.1	13.6	14.1	14.6	15.1	15.6	16.1	16.6	17.1	17.6	18.1

有效行程 Stroke	950	1000	1050	1100	1150	1200	1250	1300	1350	1400	1450	1500	1550	1600	1650	1700	1750
L	1354.5	1404.5	1454.5	1504.5	1554.5	1604.5	1654.5	1704.5	1754.5	1804.5	1854.5	1904.5	1954.5	2004.5	2054.5	2104.5	2154.5
A	50	100	50	100	50	100	50	100	50	100	50	100	50	100	50	100	50
M	11	11	12	12	13	13	14	14	15	15	16	16	17	17	18	18	20
N	26	26	28	28	30	30	32	32	34	34	36	36	38	38	40	40	42
P	1050	1100	1150	1200	1250	1300	1350	1400	1450	1500	1550	1600	1650	1700	1750	1800	1850
重量(kg)	18.6	19.1	19.6	20.1	20.6	21.1	21.6	22.1	22.6	23.1	23.6	24.1	24.6	25.1	25.6	26.1	26.6

分类
classification
内嵌式丝杆型 Built-in lead screw type
内嵌式丝杆型 Built-in lead screw type
内嵌式推杆型 Built-in push-rod type
内嵌式皮带型 Built-in belt type
一般丝杆型 General screw type
一般皮带型 General belt type
无尘丝杆型 Dust free screw type
无尘皮带型 Dust free belt type
单轴滑台 Single axle slide table
直线电机模组 Linear motor module

外形尺寸图 General dimension drawing

BL 马达外置左折

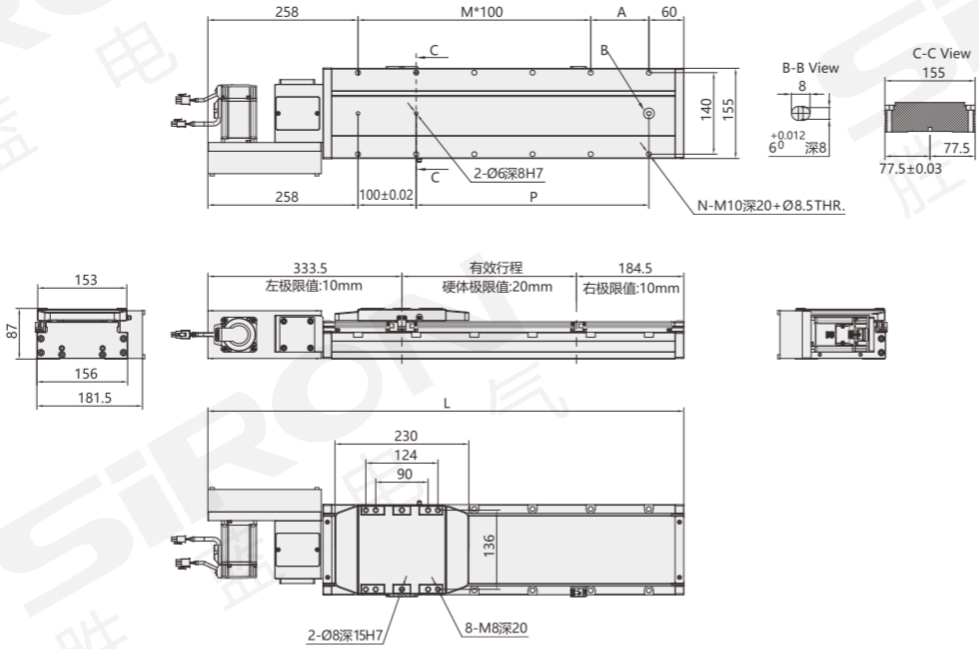

mm

有效行程 Stroke	50	100	150	200	250	300	350	400	450	500	550	600	650	700	750	800	850	900
L	568	618	668	718	768	818	868	918	968	1018	1068	1118	1168	1218	1268	1318	1368	1418
A	50	100	50	100	50	100	50	100	50	100	50	100	50	100	50	100	50	100
M	2	2	3	3	4	4	5	5	6	6	7	7	8	8	9	9	10	10
N	8	8	10	10	12	12	14	14	16	16	18	18	20	20	22	22	24	24
P	150	200	250	300	350	400	450	500	550	600	650	700	750	800	850	900	950	1000
重量(kg)	10	10.5	11	11.5	12	12.5	13	13.15	14	14.5	15	15.5	16	16.5	17	17.5	18	18.5

有效行程 Stroke	950	1000	1050	1100	1150	1200	1250	1300	1350	1400	1450	1500	1550	1600	1650	1700	1750
L	1468	1518	1568	1618	1668	1718	1768	1818	1868	1918	1968	2018	2068	2118	2168	2218	2268
A	50	100	50	100	50	100	50	100	50	100	50	100	50	100	50	100	50
M	11	11	12	12	13	13	14	14	15	15	16	16	17	17	18	18	20
N	26	26	28	28	30	30	32	32	34	34	36	36	38	38	40	40	42
P	1050	1100	1150	1200	1250	1300	1350	1400	1450	1500	1550	1600	1650	1700	1750	1800	1850
重量(kg)	19	19.5	20	20.5	21	21.5	22	22.5	23	23.5	24	24.5	25	25.5	26	26.5	27

分类 classification
内嵌式丝杆型 Built-in lead screw type
内嵌式丝杆型 Built-in lead screw type
内嵌式推杆型 Built-in push-rod type
内嵌式皮带型 Built-in belt type
一般丝杆型 General screw type
一般皮带型 General belt type
无尘丝杆型 Dust free screw type
无尘皮带型 Dust free belt type
单轴滑台 Single axle slide table
直线电机模组 Linear motor module

外形尺寸图 General dimension drawing

BR 马达外置右折

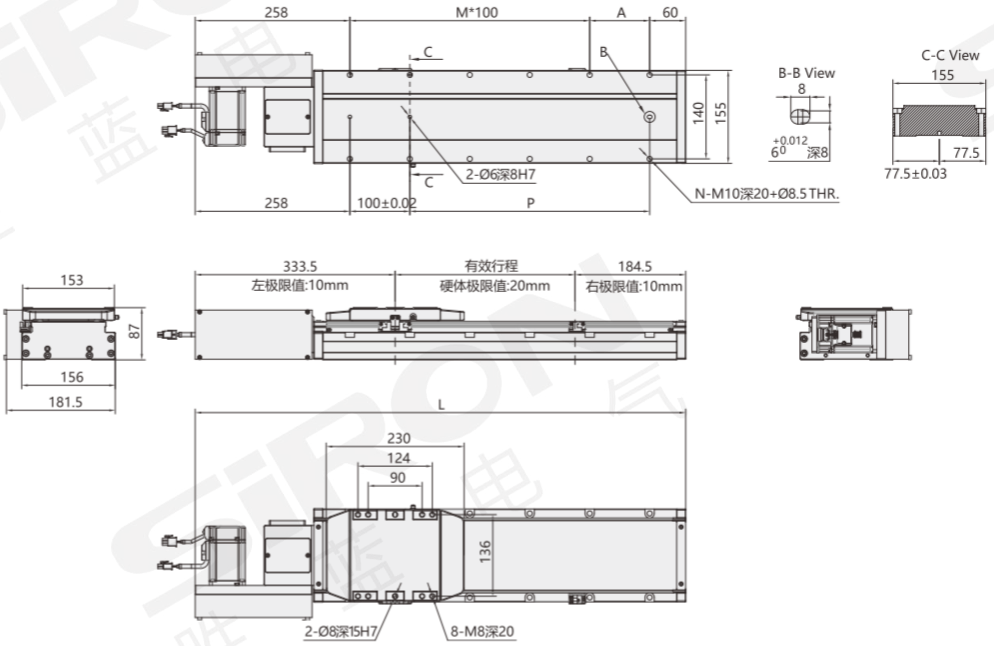

mm

有效行程 Stroke	50	100	150	200	250	300	350	400	450	500	550	600	650	700	750	800	850	900
L	568	618	668	718	768	818	868	918	968	1018	1068	1118	1168	1218	1268	1318	1368	1418
A	50	100	50	100	50	100	50	100	50	100	50	100	50	100	50	100	50	100
M	2	2	3	3	4	4	5	5	6	6	7	7	8	8	9	9	10	10
N	8	8	10	10	12	12	14	14	16	16	18	18	20	20	22	22	24	24
P	150	200	250	300	350	400	450	500	550	600	650	700	750	800	850	900	950	1000
重量(kg)	10	10.5	11	11.5	12	12.5	13	13.15	14	14.5	15	15.5	16	16.5	17	17.5	18	18.5

有效行程 Stroke	950	1000	1050	1100	1150	1200	1250	1300	1350	1400	1450	1500	1550	1600	1650	1700	1750
L	1468	1518	1568	1618	1668	1718	1768	1818	1868	1918	1968	2018	2068	2118	2168	2218	2268
A	50	100	50	100	50	100	50	100	50	100	50	100	50	100	50	100	50
M	11	11	12	12	13	13	14	14	15	15	16	16	17	17	18	18	20
N	26	26	28	28	30	30	32	32	34	34	36	36	38	38	40	40	42
P	1050	1100	1150	1200	1250	1300	1350	1400	1450	1500	1550	1600	1650	1700	1750	1800	1850
重量(kg)	19	19.5	20	20.5	21	21.5	22	22.5	23	23.5	24	24.5	25	25.5	26	26.5	27

分类
classification
内嵌式丝杆型 Built-in lead screw type
内嵌式丝杆型 Built-in lead screw type
内嵌式推杆型 Built-in push-rod type
内嵌式皮带型 Built-in belt type
一般丝杆型 General screw type
一般皮带型 General belt type
无尘丝杆型 Dust free screw type
无尘皮带型 Dust free belt type
单轴滑台 Single axle slide table
直线电机模组 Linear motor module

外形尺寸图 General dimension drawing

DL 马达下置朝左

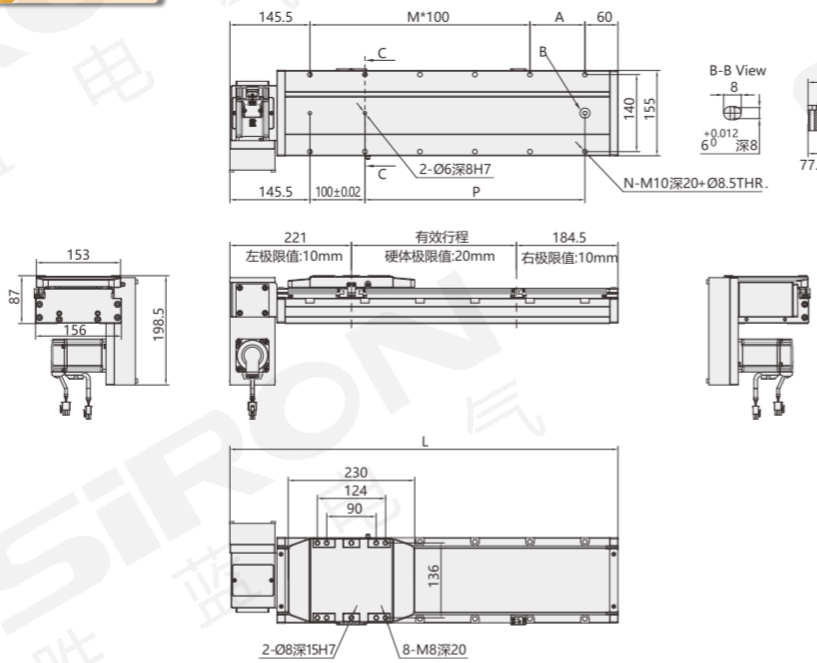

mm

有效行程 Stroke	50	100	150	200	250	300	350	400	450	500	550	600	650	700	750	800	850	900
L	455.5	505.5	555.5	605.5	655.5	705.5	755.5	805.5	855.5	905.5	955.5	1005.5	1055.5	1105.5	1155.5	1205.5	1255.5	1305.5
A	50	100	50	100	50	100	50	100	50	100	50	100	50	100	50	100	50	100
M	2	2	3	3	4	4	5	5	6	6	7	7	8	8	9	9	10	10
N	8	8	10	10	12	12	14	14	16	16	18	18	20	20	22	22	24	24
P	150	200	250	300	350	400	450	500	550	600	650	700	750	800	850	900	950	1000
重量(kg)	10	10.5	11	11.5	12	12.5	13	13.15	14	14.5	15	15.5	16	16.5	17	17.5	18	18.5

有效行程 Stroke	950	1000	1050	1100	1150	1200	1250	1300	1350	1400	1450	1500	1550	1600	1650	1700	1750
L	1355.5	1405.5	1455.5	1505.5	1555.5	1605.5	1655.5	1705.5	1755.5	1805.5	1855.5	1905.5	1955.5	2005.5	2055.5	2105.5	2155.5
A	50	100	50	100	50	100	50	100	50	100	50	100	50	100	50	100	50
M	11	11	12	12	13	13	14	14	15	15	16	16	17	17	18	18	20
N	26	26	28	28	30	30	32	32	34	34	36	36	38	38	40	40	42
P	1050	1100	1150	1200	1250	1300	1350	1400	1450	1500	1550	1600	1650	1700	1750	1800	1850
重量(kg)	19	19.5	20	20.5	21	21.5	22	22.5	23	23.5	24	24.5	25	25.5	26	26.5	27

分类 classification
内嵌式丝杆型 Built-in lead screw type
内嵌式丝杆型 Built-in lead screw type
内嵌式推杆型 Built-in push-rod type
内嵌式皮带型 Built-in belt type
一般丝杆型 General screw type
一般皮带型 General belt type
无尘丝杆型 Dust free screw type
无尘皮带型 Dust free belt type
单轴滑台 Single axle slide table
直线电机模组 Linear motor module

外形尺寸图 General dimension drawing

DR 马达下置朝右

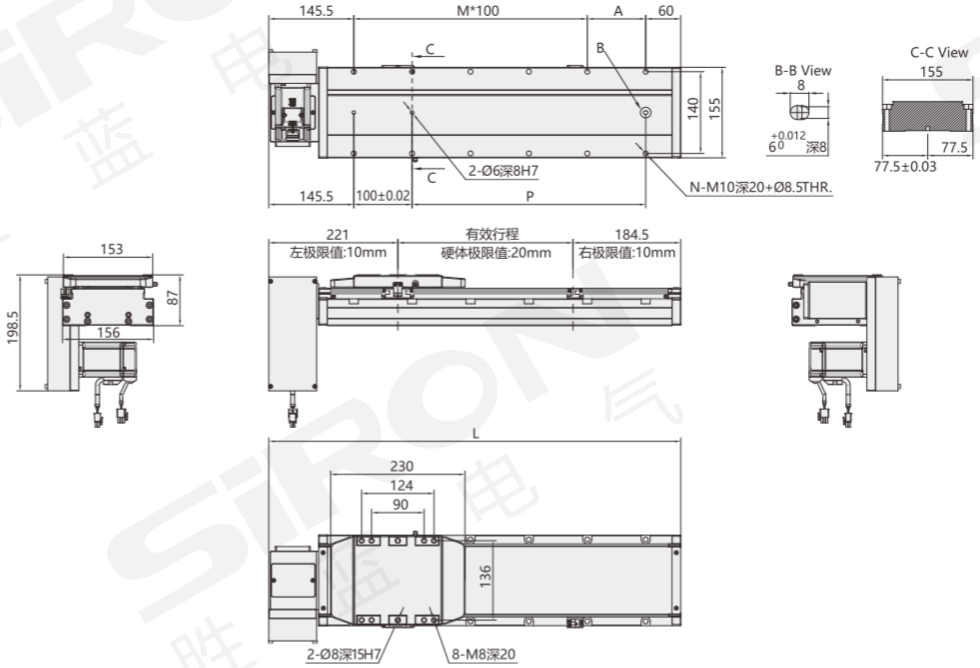

mm

有效行程 Stroke	50	100	150	200	250	300	350	400	450	500	550	600	650	700	750	800	850	900
L	455.5	505.5	555.5	605.5	655.5	705.5	755.5	805.5	855.5	905.5	955.5	1005.5	1055.5	1105.5	1155.5	1205.5	1255.5	1305.5
A	50	100	50	100	50	100	50	100	50	100	50	100	50	100	50	100	50	100
M	2	2	3	3	4	4	5	5	6	6	7	7	8	8	9	9	10	10
N	8	8	10	10	12	12	14	14	16	16	18	18	20	20	22	22	24	24
P	150	200	250	300	350	400	450	500	550	600	650	700	750	800	850	900	950	1000
重量(kg)	10	10.5	11	11.5	12	12.5	13	13.15	14	14.5	15	15.5	16	16.5	17	17.5	18	18.5

有效行程 Stroke	950	1000	1050	1100	1150	1200	1250	1300	1350	1400	1450	1500	1550	1600	1650	1700	1750
L	1355.5	1405.5	1455.5	1505.5	1555.5	1605.5	1655.5	1705.5	1755.5	1805.5	1855.5	1905.5	1955.5	2005.5	2055.5	2105.5	2155.5
A	50	100	50	100	50	100	50	100	50	100	50	100	50	100	50	100	50
M	11	11	12	12	13	13	14	14	15	15	16	16	17	17	18	18	20
N	26	26	28	28	30	30	32	32	34	34	36	36	38	38	40	40	42
P	1050	1100	1150	1200	1250	1300	1350	1400	1450	1500	1550	1600	1650	1700	1750	1800	1850
重量(kg)	19	19.5	20	20.5	21	21.5	22	22.5	23	23.5	24	24.5	25	25.5	26	26.5	27

分类
classification
内嵌式丝杆型 Built-in lead screw type
内嵌式丝杆型 Built-in lead screw type
内嵌式推杆型 Built-in push-rod type
内嵌式皮带型 Built-in belt type
一般丝杆型 General screw type
一般皮带型 General belt type
无尘丝杆型 Dust free screw type
无尘皮带型 Dust free belt type
单轴滑台 Single axle slide table
直线电机模组 Linear motor module

外形尺寸图 General dimension drawing

UL 马达上置朝左

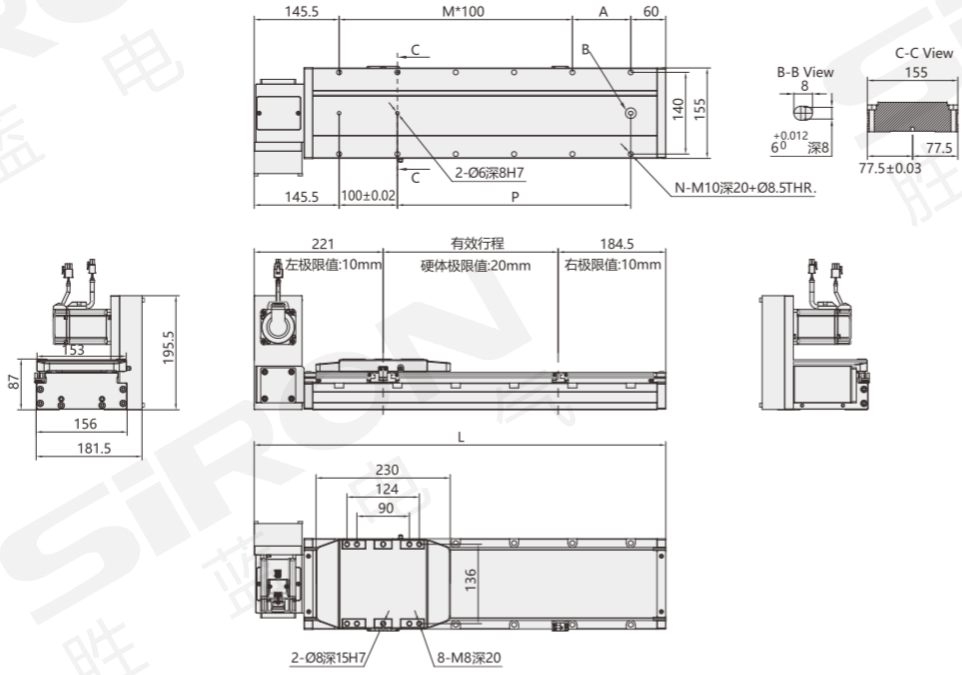

mm

有效行程 Stroke	50	100	150	200	250	300	350	400	450	500	550	600	650	700	750	800	850	900
L	455.5	505.5	555.5	605.5	655.5	705.5	755.5	805.5	855.5	905.5	955.5	1005.5	1055.5	1105.5	1155.5	1205.5	1255.5	1305.5
A	50	100	50	100	50	100	50	100	50	100	50	100	50	100	50	100	50	100
M	2	2	3	3	4	4	5	5	6	6	7	7	8	8	9	9	10	10
N	8	8	10	10	12	12	14	14	16	16	18	18	20	20	22	22	24	24
P	150	200	250	300	350	400	450	500	550	600	650	700	750	800	850	900	950	1000
重量(kg)	10	10.5	11	11.5	12	12.5	13	13.15	14	14.5	15	15.5	16	16.5	17	17.5	18	18.5

有效行程 Stroke	950	1000	1050	1100	1150	1200	1250	1300	1350	1400	1450	1500	1550	1600	1650	1700	1750
L	1355.5	1405.5	1455.5	1505.5	1555.5	1605.5	1655.5	1705.5	1755.5	1805.5	1855.5	1905.5	1955.5	2005.5	2055.5	2105.5	2155.5
A	50	100	50	100	50	100	50	100	50	100	50	100	50	100	50	100	50
M	11	11	12	12	13	13	14	14	15	15	16	16	17	17	18	18	20
N	26	26	28	28	30	30	32	32	34	34	36	36	38	38	40	40	42
P	1050	1100	1150	1200	1250	1300	1350	1400	1450	1500	1550	1600	1650	1700	1750	1800	1850
重量(kg)	19	19.5	20	20.5	21	21.5	22	22.5	23	23.5	24	24.5	25	25.5	26	26.5	27

分类 classification

内嵌式丝杆型 Built-in lead screw type
内嵌式丝杆型 Built-in lead screw type
内嵌式推杆型 Built-in push-rod type
内嵌式皮带型 Built-in belt type
一般丝杆型 General screw type
一般皮带型 General belt type
无尘丝杆型 Dust free screw type
无尘皮带型 Dust free belt type
单轴滑台 Single axle slide table
直线电机模组 Linear motor module

外形尺寸图 General dimension drawing

UR 马达上置朝右

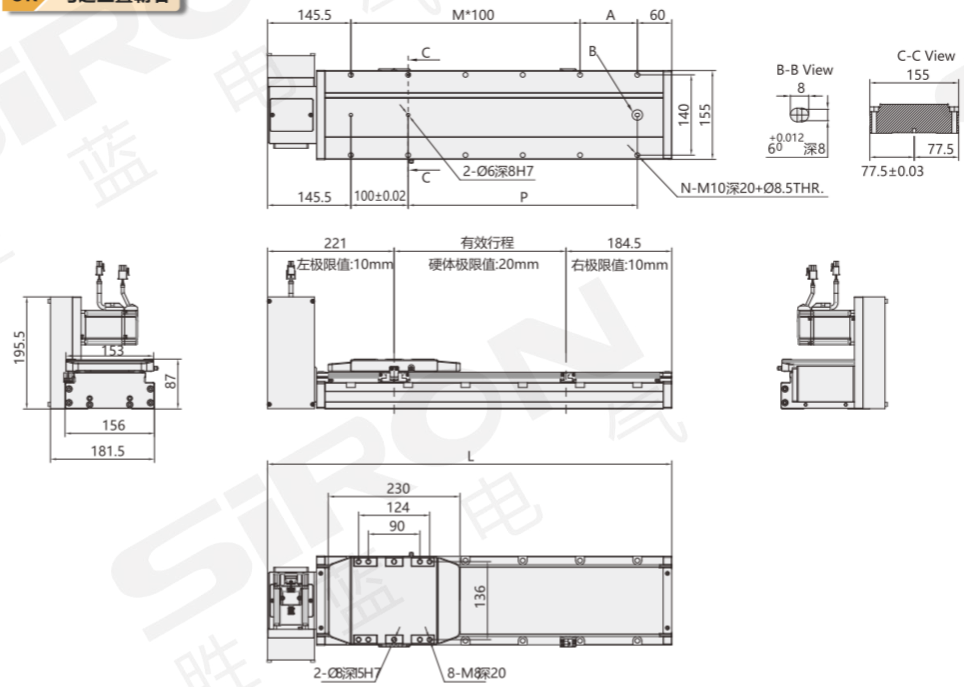

mm

有效行程 Stroke	50	100	150	200	250	300	350	400	450	500	550	600	650	700	750	800	850	900
L	455.5	505.5	555.5	605.5	655.5	705.5	755.5	805.5	855.5	905.5	955.5	1005.5	1055.5	1105.5	1155.5	1205.5	1255.5	1305.5
A	50	100	50	100	50	100	50	100	50	100	50	100	50	100	50	100	50	100
M	2	2	3	3	4	4	5	5	6	6	7	7	8	8	9	9	10	10
N	8	8	10	10	12	12	14	14	16	16	18	18	20	20	22	22	24	24
P	150	200	250	300	350	400	450	500	550	600	650	700	750	800	850	900	950	1000
重量(kg)	10	10.5	11	11.5	12	12.5	13	13.15	14	14.5	15	15.5	16	16.5	17	17.5	18	18.5

有效行程 Stroke	950	1000	1050	1100	1150	1200	1250	1300	1350	1400	1450	1500	1550	1600	1650	1700	1750
L	1355.5	1405.5	1455.5	1505.5	1555.5	1605.5	1655.5	1705.5	1755.5	1805.5	1855.5	1905.5	1955.5	2005.5	2055.5	2105.5	2155.5
A	50	100	50	100	50	100	50	100	50	100	50	100	50	100	50	100	50
M	11	11	12	12	13	13	14	14	15	15	16	16	17	17	18	18	20
N	26	26	28	28	30	30	32	32	34	34	36	36	38	38	40	40	42
P	1050	1100	1150	1200	1250	1300	1350	1400	1450	1500	1550	1600	1650	1700	1750	1800	1850
重量(kg)	19	19.5	20	20.5	21	21.5	22	22.5	23	23.5	24	24.5	25	25.5	26	26.5	27

分类
classification
内嵌式丝杆型 Built-in lead screw type
内嵌式丝杆型 Built-in lead screw type
内嵌式推杆型 Built-in push-rod type
内嵌式皮带型 Built-in belt type
一般丝杆型 General screw type
一般皮带型 General belt type
无尘丝杆型 Dust free screw type
无尘皮带型 Dust free belt type
单轴滑台 Single axle slide table
直线电机模组 Linear motor module

一般丝杆/皮带模组

General lead/belt module

半封闭线性滑台模组主要由铝本体、对角轴承固定座、盖板、滑座等部件组成，线性模组采用耐腐蚀、高强度性铝合金材料为底座，在底座里面安装高精度直线导轨副，铝合金移动座安装在滑块上，移动座中部与滚珠丝杆的螺母相连，电机通过丝杆带动滑座往复移动，对角轴承固定座能保证移动座运行的重复精度与定位精度，铝合金盖板在移动座上面作整体防护。

The semi-enclosed linear sliding table module is mainly composed of aluminum body, diagonal bearing fixing seat, cover plate, sliding seat and other components. The linear module adopts corrosion resistance and high strengthAluminum alloy material for the base, the base is installed in the high precision linear guide pair, aluminum alloy moving seat is installed on the slider, the middle of the moving seat and the ball screwThe nut is connected, and the motor drives the sliding seat to move reciprocally through the lead screw. The diagonal bearing fixing seat can ensure the repeating accuracy and positioning accuracy of the moving seatThe cover plate provides overall protection above the moving seat.

M360-13

导程：5mm/10mm/20mm/32mm
行程：50-1050mm/50间隔

本体宽度 Width of body	最大行程 Maximum stroke	最大负载 Maximum load
135mm	1050mm	70kg

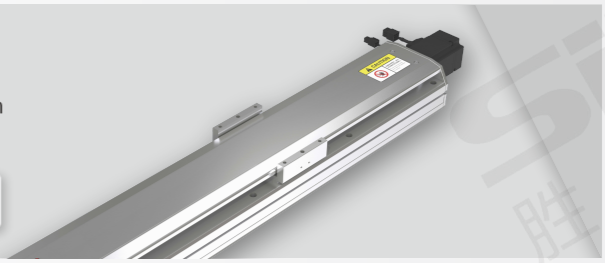

M360-14

导程：5mm/10mm/20mm/32mm
行程：50-1050mm/50间隔

本体宽度 Width of body	最大行程 Maximum stroke	最大负载 Maximum load
135mm	1050mm	110kg

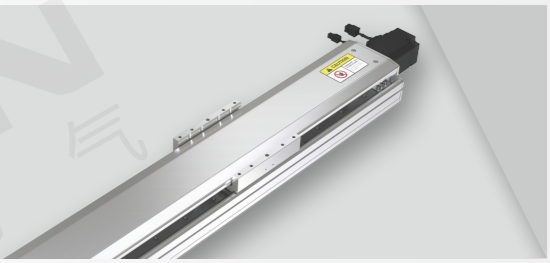

M360-17

导程：5mm/10mm/20mm/40mm
行程：50-1250mm/50间隔

本体宽度 Width of body	最大行程 Maximum stroke	最大负载 Maximum load
170mm	1250mm	120kg

M360-22

导程：5mm/10mm/25mm/32mm
行程：50-1500mm/50间隔

本体宽度 Width of body	最大行程 Maximum stroke	最大负载 Maximum load
220mm	1500mm	150kg

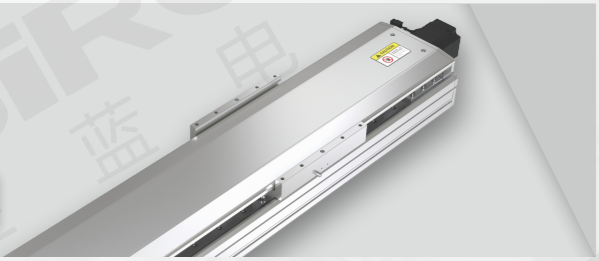

一般丝杆模组
M360系列

一般的なワイヤーモジュール
General lead screw module

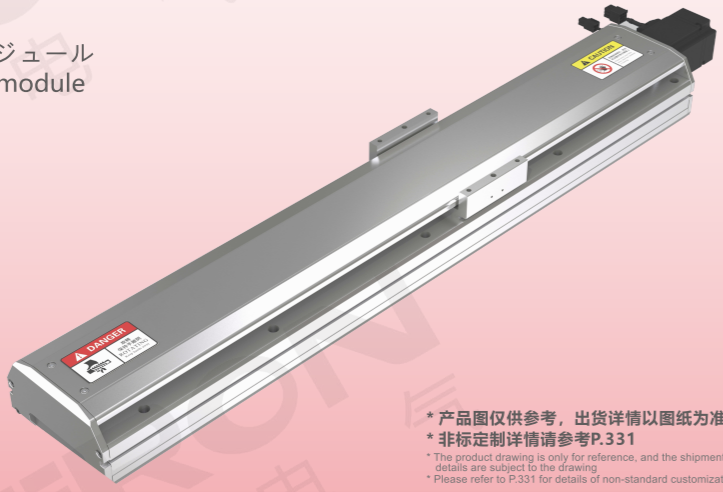

NEW

* 产品图仅供参考，出货详情以图纸为准
* 非标定制详情请参考P.331

* The product drawing is only for reference, and the shipment details are subject to the drawing
* Please refer to P.331 for details of non-standard customization

表面处理流水线
Surface treatment pipeline

自动化生产线
Automated production line

最大行程	最高速度	马达容量	滚珠螺杆
Maximum stroke	Maximum speed	Capacity of motor	Ball bearing screw
1050mm	1600mm/s	200/400W	Φ16mm

关于选型 About selection

M360 — 13 — 5 — 50 — M — M — 20 — A — 1

模组系列 Module series

本体代号 Type of body

13	

导程 Lead

5	5mm
10	10mm
20	20mm
32	32mm

行程 Trip

50-1050mm 50mm间隔

行程50限定只能安装2组光电
Trip 50 limited onlyCan install 2 groups of photoelectric
见行程表

马达位置 Position of motor

M	马达内置 Built-in motor
BC	马达外露 Exposure of motor
BL	马达左折 Motor left off
BR	马达右折 Motor right off
BM	马达下折 Under the motor off

马达品牌 Brand of motor

M	三菱 Mitsubishi	A	禾川 Gran of sichuan
P	松下 Panasonic	H	汇川 Kymmene
Y	安川 Yaskawa	ST	步进 Step by step
T	台达 Delta	X	西门子 Siemens
S	胜蓝 SIRON	XH	西门子 Siemens

带刹车线则不表示
注：西门子普通型代码"X"，
高惯量型代码"XH"；

马达功率 Power of motor

20	200W
40	400W

原点感应器 Origin inductor

内置型 Built in type	
A	马达侧 Side of motor
B	马达反侧 Reverse side of motor
外挂型 External hanging type	
E	无 NO

端点极限感应器 End limit inductor

内置型 Built in type	
1	1只
2	2只
外挂型 External hanging type	
5	无

*若需感应器请单独选购
* Please buy a separate sensor if you need one

选型举例：M360-13-5-50-M-M20-A1 为M360系列，本体代号13，导程5mm，行程50, 马达内置，三菱马达，功率200W，原点感应器内置型马达侧，一只内置极限感应器。

Model selection example: M360-13-5-50-M-M20-A1 is M360 series, the body model is 13, the lead is 5mm, the stroke is 50, the motor is built-in, Mitsubishi motor, the power is 200W, and the built-in motor side of the origin sensor is, A built-in limit sensor.

马达安装方式 Installation method

M 马达内置
M motor built-in

BC 马达外露
BC motor exposed

BL 马达左折
BL motor left fold

BR 马达右折
BR motor fold right

BM 马达下折
BM motor dips

规格参数 Specification

项目 Project			规范 Specification			
规格 Specifications	位置重复精度(mm) Repeatability(mm)		±0.005			
	螺杆导程(mm) Ball screw lead(mm)		5	10	20	32
	最高速度(mm/s) Maximum speed(mm/s)		250	500	1000	1600
	最大可搬重量(kg) Maximum payload(kg)	水平使用 Horizontal	70	47	24	13
		垂直使用 Vertical	17	12	6	/
	定格推力(n) Rated thrust(n)		683/1388	341/694	174/433	107/347
	标准行程(mm) Stroke pitch(mm)		50-1050mm/50间隔			
部品 Parts	AC伺服马达容量 AC servo motor capacity		200/400			
	滚珠螺杆外径(mm) Outer diameter of ball bearing screw (mm)		C7 Φ16			
	高刚性直线滑轨(mm) High rigidity linear slide rail (mm)		W15×H12.5			
	联轴器(mm) Coupling (mm)		10×14/11			
	原点感应器 Home sensor	外挂 Outside	K017-A2(NPN)			
		内置 Built-in	EE-SX674(NPN)			

注：行程超过750mm时，会产生螺杆偏摆，此时请将速度调降，马达加减设定0.2秒
使用Panasonic200W马达时，马达轴心为Ø11；其它厂牌，马达轴心为Ø14

感应器接线图 Inductor wiring diagram

外挂型

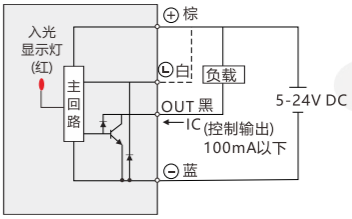

内置型

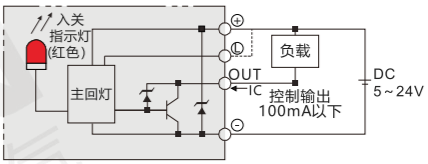

容许负载力距表 Allowable overhang

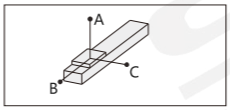

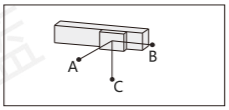

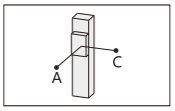

mm

水平安装 Horizontal installation		A	B	C
导程5 Lead	40kg	795/795	63/63	225/225
	55kg	558/558	43/43	155/155
	70kg	422/422	32/32	115/115
导程10 Lead	25kg	588/588	95/95	276/276
	35kg	410/410	65/65	190/190
	47kg	295/295	46/46	135/135
导程20 Lead	6kg	1068/1068	355/355	710/710
	15kg	416/416	136/136	275/275
	24kg	252/252	81/81	166/166
导程32 Lead	7kg	385/385	205/205	298/298
	13kg	204/204	106/106	156/156

mm

壁挂安装 Wall instaqllation		A	B	C
导程5 Lead	30kg	310/310	88/88	1066/1066
	50kg	172/172	49/49	620/620
	70kg	115/115	32/32	422/422
导程10 Lead	20kg	351/351	122/122	743/743
	30kg	225/225	78/78	484/484
	47kg	135/135	46/46	294/294
导程20 Lead	5kg	852/852	428/428	1227/1227
	12kg	345/345	173/173	522/522
	24kg	166/166	81/81	253/253
导程32 Lead	6kg	350/350	240/240	453/453
	13kg	155/155	106/106	204/204

mm

垂直安装 Vertical installation		A	C
导程5 Lead	5kg	580/580	580/580
	11kg	264/264	264/264
	17kg	170/170	170/170
导程10 Lead	4kg	644/644	644/644
	8kg	322/322	322/322
	12kg	215/215	215/215
导程20 Lead	2kg	667/667	667/667
	6kg	335/335	335/335
	/	/	/

静态容许负载惯量 Static loading moment

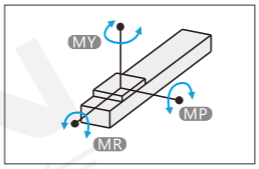

N.m

MY	174/174
MP	175/175
MR	153/153

力距表所表示的数据，代表重心
符合型录犯规的正常使用下，保证寿命为10000公里
倒吊使用无法套用标准规范，如有需求请咨询我司销售人员

搭配伺服马达一览表 Suitable motor brand

品牌 Brand	马达记号 The motor mark	刹车有无 Whether the brakes	马达容量 Motor capacity	电源电压 voltage	伺服马达型号 Motor model	驱动器型号 voltage
三菱 Mitsubishi	M	无刹车(水平仕样) No brakes (horizontal style)	200/400	220	HG-KR23/HG-KR43	MR-J4-20A/MR-J4-40A
		有刹车(垂直仕样) With brake (vertical style)	200/400	220	HG-KR23B/HG-KR43B	MR-J4-20A/MR-J4-40A
松下 Panasonic	P	无刹车(水平仕样) No brakes (horizontal style)	200/400	220	MHMD022G1U/MHMD042G1U	MADHT1507/MBDHT2510
		有刹车(垂直仕样) With brake (vertical style)	200/400	220	MHMD022G1V/MHMD042G1V	MADHT1507/MBDHT2510
台达 Delta	T	无刹车(水平仕样) No brakes (horizontal style)	200/400	220	ECMA-C20602ES/ECMA-C20604ES	ASD-B20221-B/ASD-B20421-B
		有刹车(垂直仕样) With brake (vertical style)	200/400	220	ECMA-C20602FS/ECMA-C20604FS	ASD-B20221-B/ASD-B20421-B

分类 classification
内嵌式丝杆型 Built-in lead screw type
内嵌式丝杆型 Built-in lead screw type
内嵌式推杆型 Built-in push-rod type
内嵌式皮带型 Built-in belt type
一般丝杆型 General screw type
一般皮带型 General belt type
无尘丝杆型 Dust free screw type
无尘皮带型 Dust free belt type
单轴滑台 Single axle slide table
直线电机模组 Linear motor module

外形尺寸图 General dimension drawing

M 马达直结 Straight motor hitch

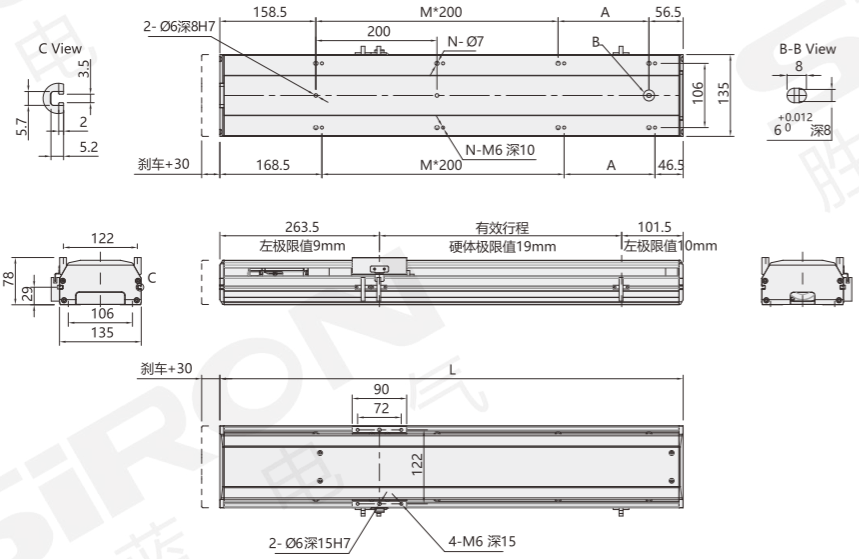

mm

有效行程 Stroke	50	100	150	200	250	300	350	400	450	500	550	600	650	700	750	800	850	900	950	1000	1050
L	415	465	515	565	615	665	715	765	815	865	915	965	1015	1065	1115	1165	1215	1265	1315	1365	1415
A	200	50	100	150	200	50	100	150	200	50	100	150	200	50	100	150	200	50	100	150	200
M	0	1	1	1	1	2	2	2	2	3	3	3	3	4	4	4	4	5	5	5	5
N	4	6	6	6	6	8	8	8	8	10	10	10	10	12	12	12	12	14	14	14	14
重量(kg)	8.3	8.86	9.42	9.98	10.54	11.1	11.66	12.22	12.78	13.34	13.9	14.46	15.02	15.58	16.14	16.7	17.26	17.82	18.38	18.94	19.5

BC 马达外露 Exposure of motor

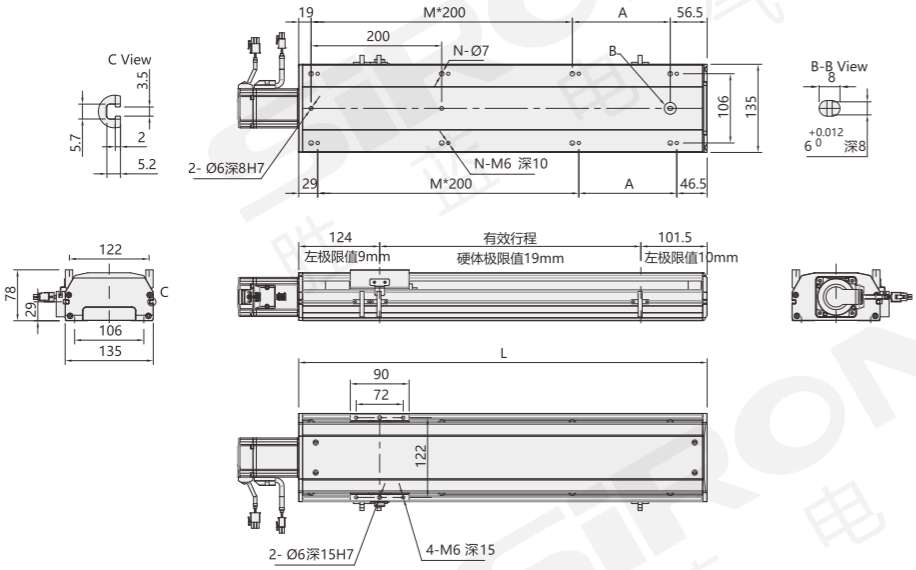

mm

有效行程 Stroke	50	100	150	200	250	300	350	400	450	500	550	600	650	700	750	800	850	900	950	1000	1050
L	275.5	325.5	375.5	425.5	475.5	525.5	575.5	625.5	675.5	725.5	775.5	825.5	875.5	925.5	975.5	1025.5	1075.5	1125.5	1175.5	1225.5	1275.5
A	200	50	100	150	200	50	100	150	200	50	100	150	200	50	100	150	200	50	100	150	200
M	0	1	1	1	1	2	2	2	2	3	3	3	3	4	4	4	4	5	5	5	5
N	4	6	6	6	6	8	8	8	8	10	10	10	10	12	12	12	12	14	14	14	14
重量(kg)	7.4	7.96	8.52	9.08	9.64	10.2	10.76	11.32	11.88	12.44	13	13.56	14.12	14.68	15.24	15.8	16.36	1.92	17.48	18.04	18.6

注：马达下折时，若选用刹车马达，或是超出马达总长度限制时无法套用标准PIN孔，如有需求请洽我司业务；

分类 classification
内嵌式丝杆型 Built-in lead screw type
内嵌式丝杆型 Built-in lead screw type
内嵌式推杆型 Built-in push-rod type
内嵌式皮带型 Built-in belt type
一般丝杆型 General screw type
一般皮带型 General belt type
无尘丝杆型 Dust free screw type
无尘皮带型 Dust free belt type
单轴滑台 Single axle slide table
直线电机模组 Linear motor module

外形尺寸图 General dimension drawing

BL 马达左折 Motor left fold

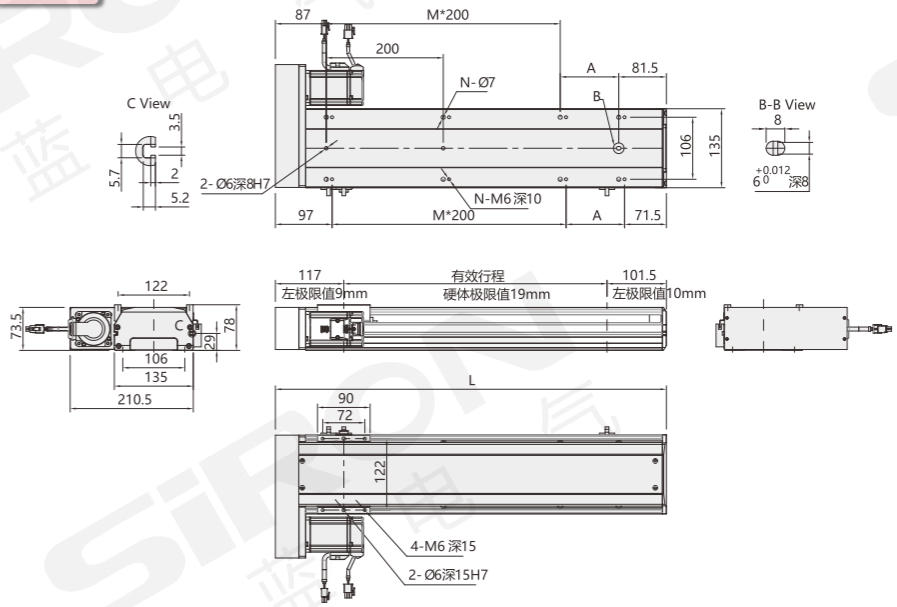

mm

有效行程 Stroke	50	100	150	200	250	300	350	400	450	500	550	600	650	700	750	800	850	900	950	1000	1050
L	268.5	318.5	368.5	418.5	468.5	518.5	568.5	618.5	668.5	718.5	768.5	818.5	868.5	918.5	968.5	1018.5	1068.5	1118.5	1168.5	1218.5	1268.5
A	100	150	200	50	100	150	200	50	100	150	200	50	100	150	200	50	100	150	200	50	100
M	0	0	0	1	1	1	1	2	2	2	2	3	3	3	3	4	4	4	4	5	5
N	4	4	4	6	6	6	6	8	8	8	8	10	10	10	10	12	12	12	12	14	14
重量(kg)	7.94	8.5	9.06	9.62	10.18	10.74	11.3	11.86	12.42	12.98	13.54	14.1	14.66	15.22	15.78	16.34	16.9	17.46	18.02	18.58	19.14

注：马达下折时，若选用刹车马达，或是超出马达总长度限制时无法套用标准PIN孔，如有需求请洽我司业务；

分类 classification
内嵌式丝杆型 Built-in lead screw type
内嵌式丝杆型 Built-in lead screw type
内嵌式推杆型 Built-in push-rod type
内嵌式皮带型 Built-in belt type
一般丝杆型 General screw type
一般皮带型 General belt type
无尘丝杆型 Dust free screw type
无尘皮带型 Dust free belt type
单轴滑台 Single axle slide table
直线电机模组 Linear motor module

外形尺寸图 General dimension drawing

BR 马达右折 Right motor fold

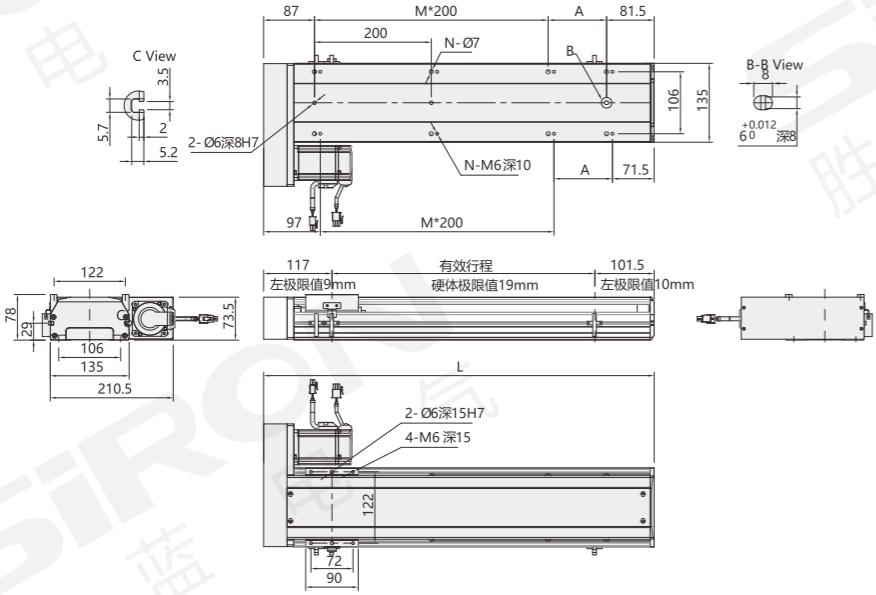

mm

有效行程 Stroke	50	100	150	200	250	300	350	400	450	500	550	600	650	700	750	800	850	900	950	1000	1050
L	268.5	318.5	368.5	418.5	468.5	518.5	568.5	618.5	668.5	718.5	768.5	818.5	868.5	918.5	968.5	1018.5	1068.5	1118.5	1168.5	1218.5	1268.5
A	100	150	200	50	100	150	200	50	100	150	200	50	100	150	200	50	100	150	200	50	100
M	0	0	0	1	1	1	1	2	2	2	2	3	3	3	3	4	4	4	4	5	5
N	4	4	4	6	6	6	6	8	8	8	8	10	10	10	10	12	12	12	12	14	14
重量(kg)	7.94	8.5	9.06	9.62	10.18	10.74	11.3	11.86	12.42	12.98	13.54	14.1	14.66	15.22	15.78	16.34	16.9	17.46	18.02	18.58	19.14

注：马达下折时，若选用刹车马达，或是超出马达总长度限制时无法套用标准PIN孔，如有需求请洽我司业务；

分类 classification
内嵌式丝杆型 Built-in lead screw type
内嵌式丝杆型 Built-in lead screw type
内嵌式推杆型 Built-in push-rod type
内嵌式皮带型 Built-in belt type
一般丝杆型 General screw type
一般皮带型 General belt type
无尘丝杆型 Dust free screw type
无尘皮带型 Dust free belt type
单轴滑台 Single axle slide table
直线电机模组 Linear motor module

外形尺寸图 General dimension drawing

BM 马达下折
Motor down fold

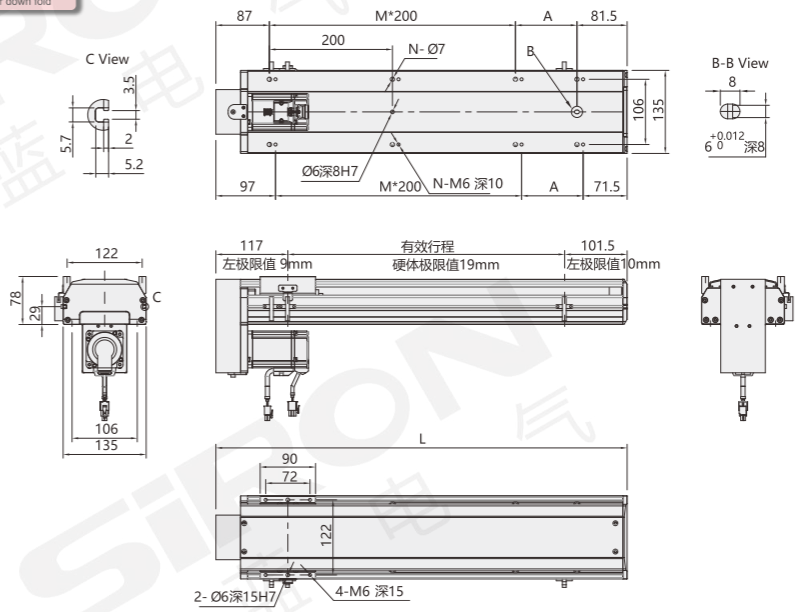

mm

有效行程 Stroke	50	100	150	200	250	300	350	400	450	500	550	600	650	700	750	800	850	900	950	1000	1050
L	268.5	318.5	368.5	418.5	468.5	518.5	568.5	618.5	668.5	718.5	768.5	818.5	868.5	918.5	968.5	1018.5	1068.5	1118.5	1168.5	1218.5	1268.5
A	100	150	200	50	100	150	200	50	100	150	200	50	100	150	200	50	100	150	200	50	100
M	0	0	0	1	1	1	1	2	2	2	2	3	3	3	3	4	4	4	4	5	5
N	4	4	4	6	6	6	6	8	8	8	8	10	10	10	10	12	12	12	12	14	14
重量(kg)	7. 94	8.5	9.06	9.62	10.18	10.74	11.3	11.86	12.42	12.98	13.54	14.1	14.66	15.22	15.78	16.34	16.9	17.46	18.02	18.68	19.14

注：马达下折时，若选用刹车马达，或是超出马达总长度限制时无法套用标准PIN孔，如有需求请洽我司业务；

一般丝杆模组
M360系列

一般的なワイヤーモジュール
General lead screw module

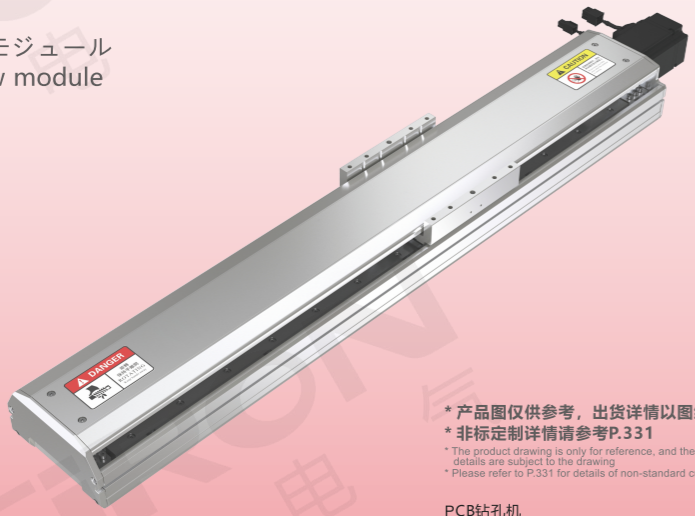

NEW

* 产品图仅供参考，出货详情以图纸为准
* 非标定制详情请参考P.331

* The product drawing is only for reference, and the shipment details are subject to the drawing
* Please refer to P.331 for details of non-standard customization

PCB钻孔机
PCB drilling machine

激光打标
Laser marking

最大行程	最高速度	马达容量	滚珠螺杆
Maximum stroke	Maximum speed	Capacity of motor	Ball bearing screw
1050mm	1600mm/s	200/400W	Φ16mm

关于选型 About selection

M360 — 14 — 5 — 50 — M — M — 20 — A — 1

模组系列 Module series: M360

本体代号 Type of body

14	

导程 Lead

5	5mm
10	10mm
20	20mm
32	32mm

行程 Trip

50-1050mm 50mm间隔	

行程50限定只能安装2组光电
Trip 50 limited onlyCan install 2 groups of photoelectric
见行程表

马达位置 Position of motor

M	马达内置 Built-in motor
BC	马达外露 Exposure of motor
BL	马达左折 Motor left off
BR	马达右折 Motor right off
BM	马达下折 Under the motor off

马达品牌 Brand of motor

M	三菱 Mitsubishi	A	禾川 Gran of sichuan
P	松下 Panasonic	H	汇川 Kymmene
Y	安川 Yaskawa	ST	步进 Step by step
T	台达 Delta	X	西门子 Siemens
S	胜蓝 SIRON	XH	西门子 Siemens

带刹车线则不表示
注：西门子普通型代码"X"，
高惯量型代码"XH"；

马达功率 Power of motor

20	200W
40	400W

原点感应器 Origin inductor

内置型 Built in type	
A	马达侧 Side of motor
B	马达反侧 Reverse side of motor
外挂型 External hanging type	
E	无 NO

端点极限感应器 End limit inductor

内置型 Built in type	
1	1只
2	2只
外挂型 External hanging type	
5	无

*若需感应器请单独选购
* Please buy a separate sensor if you need one

选型举例：M360-14-5-50-M-M20-A1 为M360系列，本体代号14，导程5mm，行程50, 马达内置，三菱马达，功率200W，原点感应器内置型马达侧，一只内置极限感应器。

Model selection example: M360-14-5-50-M-M20-A1 is M360 series, the body model is 14, the lead is 5mm, the stroke is 50, the motor is built-in, Mitsubishi motor, the power is 200W, and the built-in motor side of the origin sensor is, A built-in limit sensor.

马达安装方式 Installation method

M 马达内置
M motor built-in

BC 马达外露
BC motor exposed

BL 马达左折
BL motor left fold

BR 马达右折
BR motor fold right

BM 马达下折
BM motor dips

规格参数 Specification

项目 Project			规范 Specification			
规格 Specifications	位置重复精度(mm) Repeatability(mm)		±0.005			
	螺杆导程(mm) Ball screw lead(mm)		5	10	20	32
	最高速度(mm/s) Maximum speed(mm/s)		250	500	1000	1600
	最大可搬重量(kg) Maximum payload(kg)	水平使用 Horizontal	95/110	75/88	35/40	15/30
		垂直使用 Vertical	27/33	18/22	7/10	0/8
	定格推力(n) Rated thrust(n)		683/1388	341/694	174/347	107/218
	标准行程(mm) Stroke pitch(mm)		50-1050mm/50间隔			
部品 Parts	AC伺服马达容量 AC servo motor capacity		200/400			
	滚珠螺杆外径(mm) Outer diameter of ball bearing screw (mm)		C7 Φ16			
	高刚性直线滑轨(mm) High rigidity linear slide rail (mm)		W15×H12.5			
	联轴器(mm) Coupling (mm)		10×14(11)/10×14			
	原点感应器 Home sensor	外挂 Outside	K017-A2(NPN)			
		内置 Built-in	EE-SX674(NPN)			

注：行程超过750mm时，会产生螺杆偏摆，此时请将速度调降，马达加减设定0.2秒
使用Panasonic200W马达时，马达轴心为Ø11；其它厂牌，马达轴心为Ø14

感应器接线图 Inductor wiring diagram

外挂型

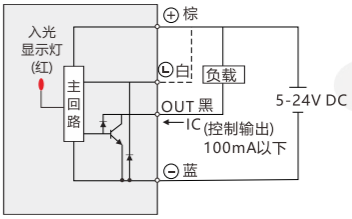

内置型

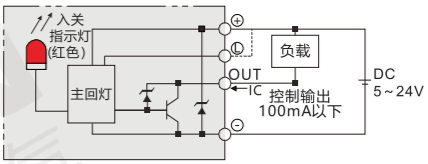

容许负载力距表 Allowable overhang

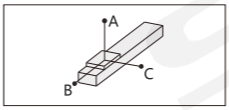

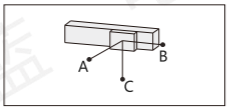

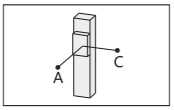

mm

水平安装 Horizontal Installation		A	B	C
导程5 Lead	60kg	2521/2521	242/242	232/323
	80kg	1811/1811	172/172	164/164
	95/110kg	1537/1284	138/114	133/108
导程10 Lead	30kg	2727/2727	470/470	430/430
	50kg	1577/1577	266/266	242/242
	75/88kg	1004/854	164/134	150/122
导程20 Lead	10kg	2304/2304	1222/1222	1028/1028
	22kg	1443/1443	540/540	451/451
	35/40kg	1005/860	324/277	271/233
导程32 Lead	10/15kg	1555/1033	840/545	623/405
	15/25kg	1033/604	545/311	405/233
	0/30kg	0/495	0/251	0/188

mm

壁挂安装 Wall Installation		A	B	C
导程5 Lead	55kg	257/257	269/269	2883/2883
	75kg	178/178	185/186	2000/2000
	95/110kg	133/108	138/114	1537/1284
导程10 Lead	35kg	363/363	395/395	2368/2368
	55kg	218/218	238/238	1445/1445
	75/88kg	150/123	164/134	1004/854
导程20 Lead	12kg	854/854	1019/1019	2552/2552
	20kg	500/500	596/596	1588/1588
	35/40kg	271/233	324/277	1005/860
导程32 Lead	8/15kg	787/405	1050/545	1980/1033
	15/30kg	405/188	545/251	1033/495
	/	/	/	/

mm

垂直安装 Vertical Installation		A	C
导程5 Lead	15kg	1118/1118	1118/1118
	22kg	770/770	770/770
	27/33kg	626/513	626/513
导程10 Lead	10kg	1500/1500	1500/1500
	14kg	1072/1072	1072/1072
	18/22kg	833/682	833/682
导程20 Lead	4/7kg	2980/1700	2980/1700
	7/10kg	1700/1188	1700/1188
	/	/	/
导程32 Lead	0/5kg	0/1503	0/1503
	0/8kg	0/944	0/944
	/	/	/

静态容许负载惯量 Static loading moment

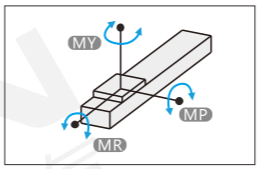

N.m

MY	551/551
MP	552/552
MR	485/455

力距表所表示的数据，代表重心
符合型录犯规的正常使用下，保证寿命为10000公里
倒吊使用无法套用标准规范，如有需求请咨询我司销售人员

搭配伺服马达一览表 Suitable motor brand

品牌 Brand	马达记号 The motor mark	刹车有无 Whether the brakes	马达容量 Motor capacity	电源电压 voltage	伺服马达型号 Motor model	驱动器型号 voltage
三菱 Mitsubishi	M	无刹车(水平仕样) No brakes (horizontal style)	200/400	220	HG-KR23/HG-KR43	MR-J4-20A/MR-J4-40A
		有刹车(垂直仕样) With brake (vertical style)	200/400	220	HG-KR23B/HG-KR43B	MR-J4-20A/MR-J4-40A
松下 Panasonic	P	无刹车(水平仕样) No brakes (horizontal style)	200/400	220	MHMD022G1U/MHMD042G1U	MADHT1507/MBDHT2510
		有刹车(垂直仕样) With brake (vertical style)	200/400	220	MHMD022G1V/MHMD042G1V	MADHT1507/MBDHT2510
台达 Delta	T	无刹车(水平仕样) No brakes (horizontal style)	200/400	220	ECMA-C20602ES/ECMA-C20604ES	ASD-B20221-B/ASD-B20421-B
		有刹车(垂直仕样) With brake (vertical style)	200/400	220	ECMA-C20602FS/ECMA-C20604FS	ASD-B20221-B/ASD-B20421-B

分类 classification
内嵌式丝杆型 Built-in lead screw type
内嵌式丝杆型 Built-in lead screw type
内嵌式推杆型 Built-in push-rod type
内嵌式皮带型 Built-in belt type
一般丝杆型 General screw type
一般皮带型 General belt type
无尘丝杆型 Dust free screw type
无尘皮带型 Dust free belt type
单轴滑台 Single axle slide table
直线电机模组 Linear motor module

外形尺寸图 General dimension drawing

M 马达直结 Straight motor hitch

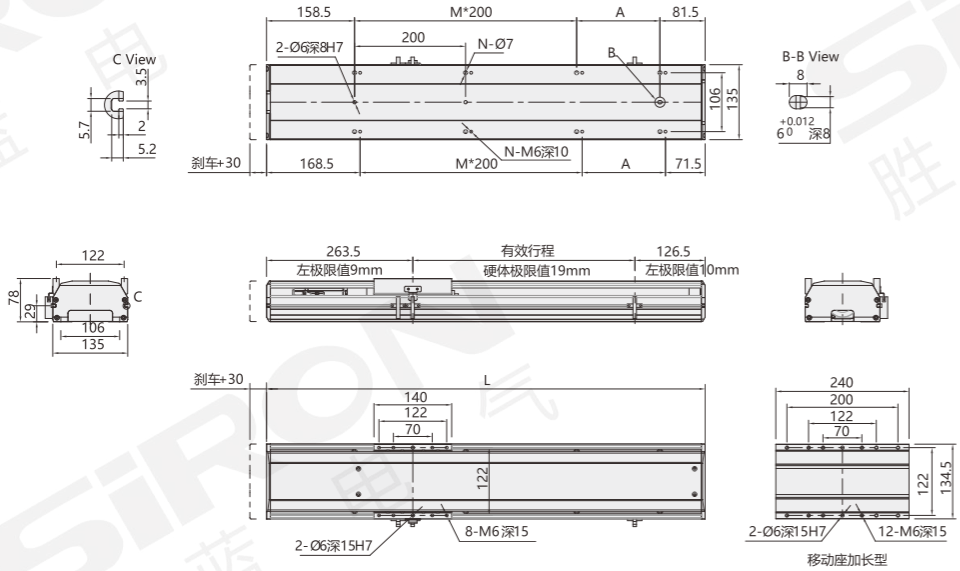

mm

有效行程 Stroke	50	100	150	200	250	300	350	400	450	500	550	600	650	700	750	800	850	900	950	1000	1050
L	440	490	540	590	640	690	740	790	840	890	940	990	1040	1090	1140	1190	1240	1290	1340	1390	1440
A	200	50	100	150	200	50	100	150	200	50	100	150	200	50	100	150	200	50	100	150	200
M	0	1	1	1	1	2	2	2	2	3	3	3	3	4	4	4	4	5	5	5	5
N	4	6	6	6	6	8	8	8	8	10	10	10	10	12	12	12	12	14	14	14	14
重量(kg)	9. 5	10.06	10.62	11.18	11.74	12.3	12.86	13.42	13.98	14.54	15.1	15.66	16.22	16.78	17.34	17.9	18.46	19.02	19.58	20.14	20.7

BC 马达外露 Exposure of motor

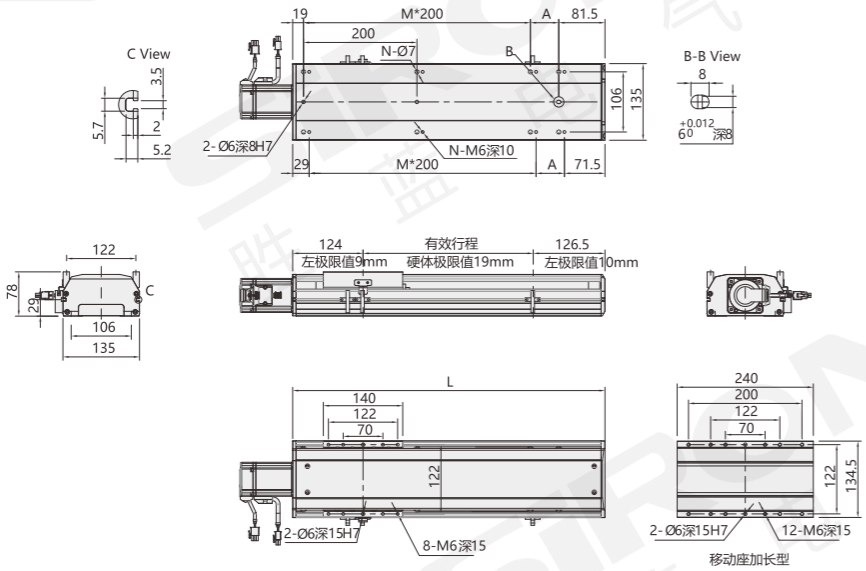

mm

有效行程 Stroke	50	100	150	200	250	300	350	400	450	500	550	600	650	700	750	800	850	900	950	1000	1050
L	300.5	350.5	400.5	450.5	500.5	550.5	600.5	650.5	700.5	750.5	800.5	850.5	900.5	950.5	1000.5	1050.5	1100.5	1150.5	1200.5	1250.5	1300.5
A	200	50	100	150	200	50	100	150	200	50	100	150	200	50	100	150	200	50	100	150	200
M	0	1	1	1	1	2	2	2	2	3	3	3	3	4	4	4	4	5	5	5	5
N	4	6	6	6	6	8	8	8	8	10	10	10	10	12	12	12	12	14	14	14	14
重量(kg)	8.75	9.3	9.85	10.4	10.95	11.5	12.05	12.6	13.15	13.7	14.25	14.8	15.35	15.9	16.45	17	17.55	18.1	18.65	19.2	19.75

注：马达下折时，若选用刹车马达，或是超出马达总长度限制时无法套用标准PIN孔，如有需求请洽我司业务；

外形尺寸图 General dimension drawing

BL 马达左折
Motor left fold

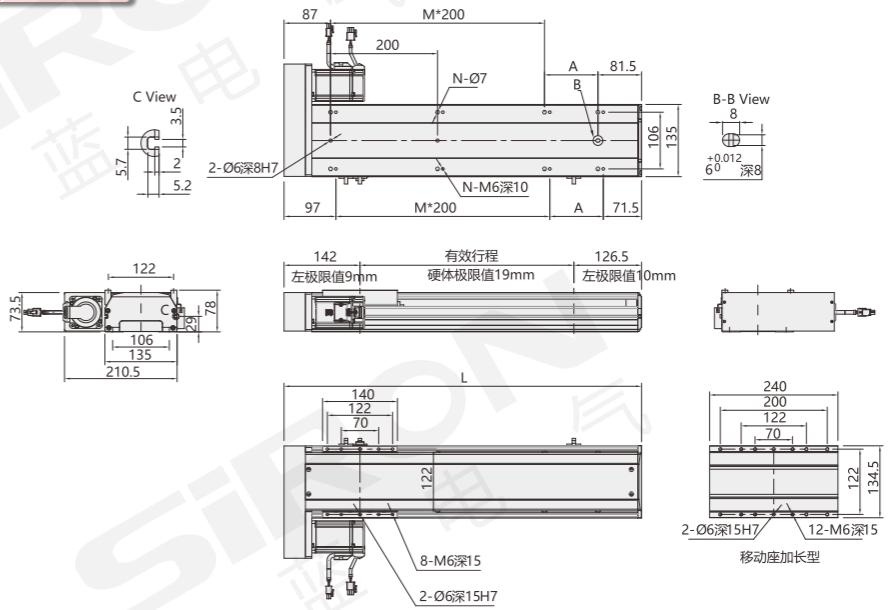

mm

有效行程 Stroke	50	100	150	200	250	300	350	400	450	500	550	600	650	700	750	800	850	900	950	1000	1050
L	318.5	368.5	418.5	468.5	518.5	568.5	618.5	668.5	718.5	768.5	818.5	868.5	918.5	968.5	1018.5	1068.5	1118.5	1168.5	1218.5	1268.5	1318.5
A	150	200	50	100	150	200	50	100	150	200	50	100	150	200	50	100	150	200	50	100	150
M	0	0	1	1	1	1	2	2	2	2	3	3	3	3	4	4	4	4	5	5	5
N	4	4	6	6	6	6	8	8	8	8	10	10	10	10	12	12	12	12	14	14	14
重量(kg)	9.4	9.94	10.48	11.02	11.56	12.1	12.64	13.18	13.72	14.26	14.8	15.34	15.88	16.42	16.96	17.5	18.04	18.58	19.12	19.66	20.2

注：马达下折时，若选用刹车马达，或是超出马达总长度限制时无法套用标准PIN孔，如有需求请洽我司业务；

分类
classification
内嵌式丝杆型 Built-in lead screw type
内嵌式丝杆型 Built-in lead screw type
内嵌式推杆型 Built-in push-rod type
内嵌式皮带型 Built-in belt type
一般丝杆型 General screw type
一般皮带型 General belt type
无尘丝杆型 Dust free screw type
无尘皮带型 Dust free belt type
单轴滑台 Single axle slide table
直线电机模组 Linear motor module

外形尺寸图 General dimension drawing

BR 马达右折 Right motor fold

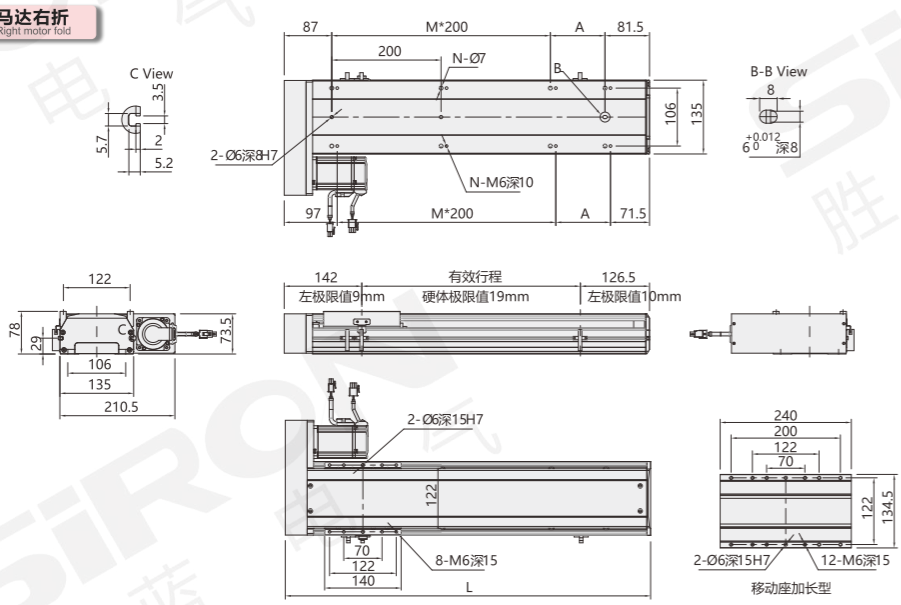

mm

有效行程 Stroke	50	100	150	200	250	300	350	400	450	500	550	600	650	700	750	800	850	900	950	1000	1050
L	318.5	368.5	418.5	468.5	518.5	568.5	618.5	668.5	718.5	768.5	818.5	868.5	918.5	968.5	1018.5	1068.5	1118.5	1168.5	1218.5	1268.5	1318.5
A	150	200	50	100	150	200	50	100	150	200	50	100	150	200	50	100	150	200	50	100	150
M	0	0	1	1	1	1	2	2	2	2	3	3	3	3	4	4	4	4	5	5	5
N	4	4	6	6	6	6	8	8	8	8	10	10	10	10	12	12	12	12	14	14	14
重量(kg)	9.4	9.94	10.48	11.02	11.56	12.1	12.64	13.18	13.72	14.26	14.8	15.34	15.88	16.42	16.96	17.5	18.04	18.58	19.12	19.66	20.2

注：马达下折时，若选用刹车马达，或是超出马达总长度限制时无法套用标准PIN孔，如有需求请洽我司业务；

分类 classification
内嵌式丝杆型 Built-in lead screw type
内嵌式丝杆型 Built-in lead screw type
内嵌式推杆型 Built-in push-rod type
内嵌式皮带型 Built-in belt type
一般丝杆型 General screw type
一般皮带型 General belt type
无尘丝杆型 Dust free screw type
无尘皮带型 Dust free belt type
单轴滑台 Single axle slide table
直线电机模组 Linear motor module

外形尺寸图 General dimension drawing

BM 马达下折
Motor down fold

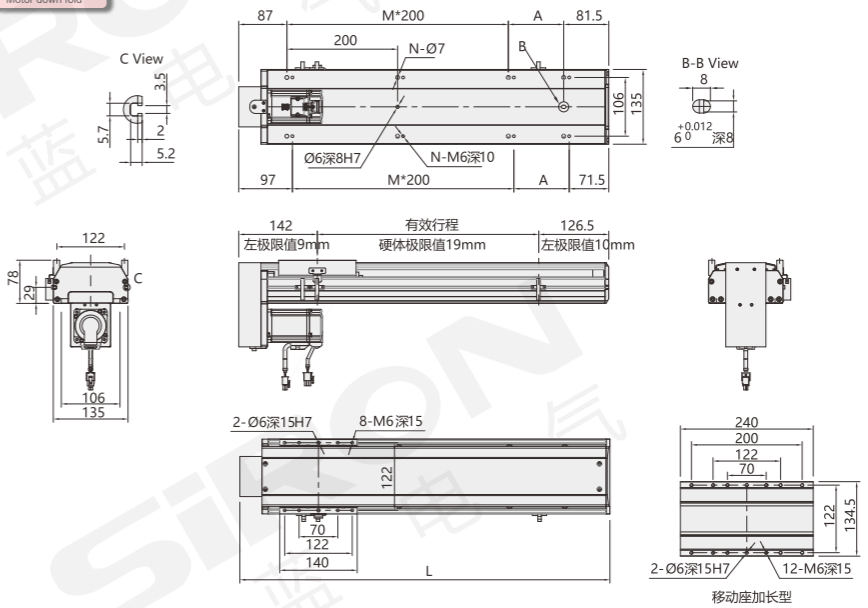

mm

有效行程 Stroke	50	100	150	200	250	300	350	400	450	500	550	600	650	700	750	800	850	900	950	1000	1050
L	318.5	368.5	418.5	468.5	518.5	568.5	618.5	668.5	718.5	768.5	818.5	868.5	918.5	968.5	1018.5	1068.5	1118.5	1168.5	1218.5	1268.5	1318.5
A	150	150	200	50	100	150	200	50	100	150	200	50	100	150	200	50	100	150	200	50	100
M	0	0	1	1	1	1	2	2	2	2	3	3	3	3	4	4	4	4	5	5	5
N	4	4	6	6	6	6	8	8	8	8	10	10	10	10	12	12	12	12	14	14	14
重量(kg)	9.4	9.94	10.48	11.02	11.56	12.1	12.64	13.18	13.72	14.26	14.8	15.34	15.88	16.42	16.96	17.5	18.04	18.58	19.12	19.66	20.2

注：马达下折时，若选用刹车马达，或是超出马达总长度限制时无法套用标准PIN孔，如有需求请洽我司业务；

分类
classification
内嵌式丝杆型 Built-in lead screw type
内嵌式丝杆型 Built-in lead screw type
内嵌式推杆型 Built-in push-rod type
内嵌式皮带型 Built-in belt type
一般丝杆型 General screw type
一般皮带型 General belt type
无尘丝杆型 Dust free screw type
无尘皮带型 Dust free belt type
单轴滑台 Single axle slide table
直线电机模组 Linear motor module

一般丝杆模组
M360系列

一般的なワイヤーモジュール
General lead screw module

NEW

* 产品图仅供参考，出货详情以图纸为准
* 非标定制详情请参考P.331

* The product drawing is only for reference, and the shipment details are subject to the drawing
* Please refer to P.331 for details of non-standard customization

PCB钻孔机
PCB drilling machine

激光打标
Laser marking

最大行程	最高速度	马达容量	滚珠螺杆
Maximum stroke	Maximum speed	Capacity of motor	Ball bearing screw
1250mm	2000mm/s	400/750W	Φ20mm

关于选型 About selection

M360 — 17 — 5 — 50 — M — M — 40 — A — 1

模组系列 Module series

本体代号 Type of body

17	

导程 Lead

5	5mm
10	10mm
20	20mm
40	40mm

行程 Trip

50-1250mm 50mm间隔	

行程50限定只能安装2组光电
Trip 50 limited onlyCan install 2 groups of photoelectric
见行程表

马达位置 Position of motor

M	马达内置 Built-in motor
BC	马达外露 Exposure of motor
BL	马达左折 Motor left off
BR	马达右折 Motor right off
BM	马达下折 Under the motor off

马达品牌 Brand of motor

M	三菱 Mitsubishi	A	禾川 Gran of sichuan
P	松下 Panasonic	H	汇川 Kymmene
Y	安川 Yaskawa	ST	步进 Step by step
T	台达 Delta	X	西门子 Siemens
S	胜蓝 SIRON	XH	西门子 Siemens

带刹车线则不表示
注：西门子普通型代码"X"，
高惯量型代码"XH"；

马达功率 Power of motor

40	400W
75	750W

原点感应器 Origin inductor

内置型 Built in type	
A	马达侧 Side of motor
B	马达反侧 Reverse side of motor
外挂型 External hanging type	
E	无 NO

端点极限感应器 End limit inductor

内置型 Built in type	
1	1只
2	2只
外挂型 External hanging type	
5	无

*若需感应器请单独选购
* Please buy a separate sensor if you need one

选型举例：M360-17-5-50-M-M40-A1 为M360系列，本体代号17，导程5mm，行程50, 马达内置，三菱马达，功率400W，原点感应器内置型马达侧，一只内置极限感应器。

Model selection example: M360-17-5-50-M-M20-A1 is M360 series, the body model is 17, the lead is 5mm, the stroke is 50, the motor is built-in, Mitsubishi motor, the power is 400W, and the built-in motor side of the origin sensor is, A built-in limit sensor.

马达安装方式 Installation method

M 马达内置
M motor built-in

BC 马达外露
BC motor exposed

BL 马达左折
BL motor left fold

BR 马达右折
BR motor fold right

BM 马达下折
BM motor dips

规格参数 Specification

项目 Project			规范 Specification			
规格 Specifications	位置重复精度(mm) Repeatability(mm)		±0.005			
	螺杆导程(mm) Ball screw lead(mm)		5	10	20	40
	最高速度(mm/s) Maximum speed(mm/s)		250	500	1000	2000
	最大可搬重量(kg) Maximum payload(kg)	水平使用 Horizontal	120/120	110/120	75/83	22/43
		垂直使用 Vertical	40/50	30/40	14/25	7/12
	定格推力(n) Rated thrust(n)		1388/2563	694/1281	347/640	147/320
	标准行程(mm) Stroke pitch(mm)		50-1250mm/50间隔			
部品 Parts	激磁最大静止转矩(N.M) Magnetizing maximum stationary Torque (N.m)		400/750			
	滚珠螺杆外径(mm) Outer diameter of ball bearing screw (mm)		C7 Φ20			
	高刚性直线滑轨(mm) High rigidity linear slide rail (mm)		W20×H15			
	联轴器(mm) Coupling (mm)		12×14/12×19			
	原点感应器 Home sensor	外挂 Outside	K017-A2(NPN)			
		内置 Built-in	EE-SX674(NPN)			

注：行程超过850mm时，会产生螺杆偏摆，此时请将速度调降，马达加减设定0.2秒；

感应器接线图 Inductor wiring diagram

外挂型

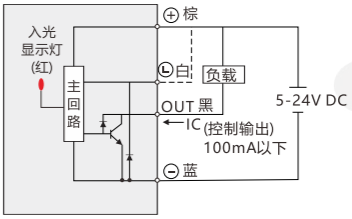

内置型

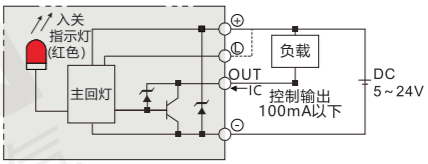

容许负载力距表 Allowable overhang

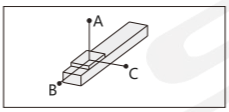

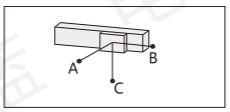

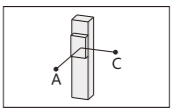

mm

水平安装 Horizontal Installation		A	B	C
导程5 Lead	70kg	3235/3235	349/349	408/408
	90kg	2482/2482	263/263	306/306
	120kg	1850/1861	187/187	217/218
导程10 Lead	65kg	1911/1911	338/338	373/373
	85kg	1445/1445	248/248	276/276
	110/120kg	1102/1000	182/164	202/182
导程20 Lead	35kg	1666/1666	547/547	538/538
	55kg	1030/1030	331/331	328/328
	75/83kg	733/654	231/206	230/204
导程40 Lead	15kg	1126/1126	740/740	577/577
	22kg	755/755	491/491	384/384
	0/43kg	0/366	0/231	0/183

mm

壁挂安装 Wall Installation		A	B	C
导程5 Lead	75kg	377/377	322/322	2988/2988
	95kg	288/288	246/246	2333/2333
	120kg	218/218	187/187	1850/1850
导程10 Lead	60kg	408/408	368/368	2092/2092
	80kg	296/296	266/266	1554/1554
	110/120kg	202/182	182/164	1102/1002
导程20 Lead	30kg	633/633	644/644	1961/1961
	50kg	365/365	369/369	1143/1143
	75/83kg	230/204	231/206	733/656
导程40 Lead	12kg	729/729	936/936	1417/1417
	22kg	384/384	491/491	755/755
	0/43kg	0/183	0/231	0/366

mm

垂直安装 Vertical Installation		A	C
导程5 Lead	20kg	1368/1368	1368/1368
	30kg	911/911	911/911
	40/50kg	683/546	683/546
导程10 Lead	15kg	1618/1618	1618/1618
	25kg	970/970	970/970
	30/40kg	808/607	808/607
导程20 Lead	10kg	1922/1922	1922/1922
	14kg	1377/1377	1377/1377
	0/25kg	0/769	0/769
导程40 Lead	4/7kg	2377/1356	2377/1356
	7/12kg	1356/790	1356/790
	/	/	/

静态容许负载惯量 Static loading moment

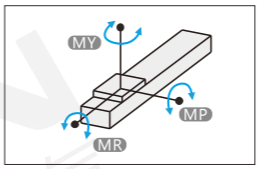

N.m

MY	1032/1032
MP	1034/1034
MR	908/908

力距表所表示的数据，代表重心
符合型录犯规的正常使用下，保证寿命为10000公里
倒吊使用无法套用标准规范，如有需求请咨询我司销售人员

搭配伺服马达一览表 Suitable motor brand

品牌 Brand	马达记号 The motor mark	刹车有无 Whether the brakes	马达容量 Motor capacity	电源电压 voltage	伺服马达型号 Motor model	驱动器型号 voltage
三菱 Mitsubishi	M	无刹车(水平仕样) No brakes (horizontal style)	400/750	220	HG-KR43/HG-KR73	MR-J4-40A/MR-J4-70A
		有刹车(垂直仕样) With brake (vertical style)	400/750	220	HG-KR43B/HG-KR73B	MR-J4-40A/MR-J4-70A
松下 Panasonic	P	无刹车(水平仕样) No brakes (horizontal style)	400/750	220	MHMD042G1U/MHMD082G1U	MBDHT2510/MCDHT3510
		有刹车(垂直仕样) With brake (vertical style)	400/750	220	MHMD042G1V/MHMD082G1V	MBDHT2510/MCDHT3510
台达 Delta	T	无刹车(水平仕样) No brakes (horizontal style)	400/750	220	ECMA-C20604ES/ECMA-C20807ES	ASD-B20421-B/ASD-B20721-B
		有刹车(垂直仕样) With brake (vertical style)	400/750	220	ECMA-C20604FS/ECMA-C20807FS	ASD-B20421-B/ASD-B20721-B

分类 classification
内嵌式丝杆型 Built-in lead screw type
内嵌式丝杆型 Built-in lead screw type
内嵌式推杆型 Built-in push-rod type
内嵌式皮带型 Built-in belt type
一般丝杆型 General screw type
一般皮带型 General belt type
无尘丝杆型 Dust free screw type
无尘皮带型 Dust free belt type
单轴滑台 Single axle slide table
直线电机模组 Linear motor module

外形尺寸图 General dimension drawing

M 马达直结 Straight motor hitch

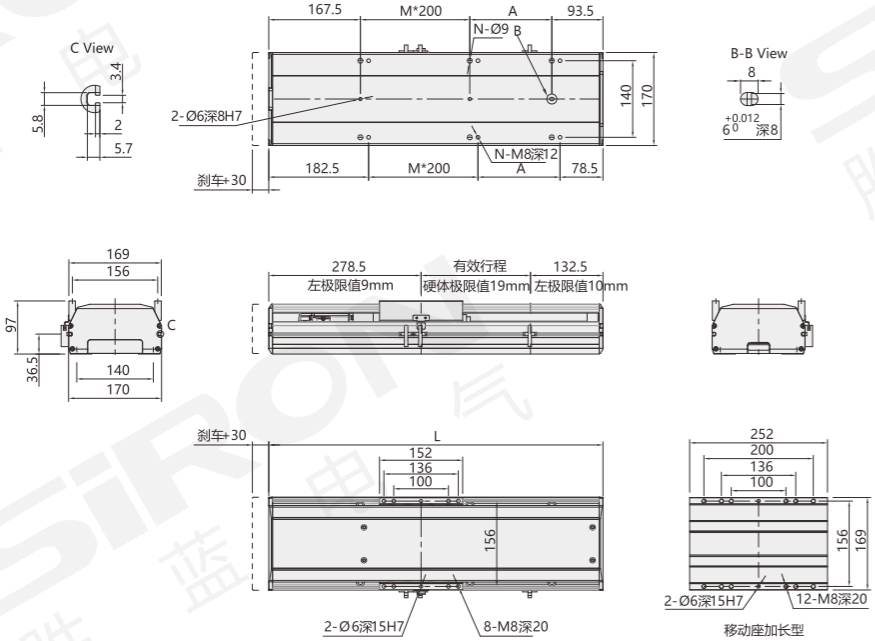

mm

有效行程 Stroke	50	100	150	200	250	300	350	400	450	500	550	600	650
L	461	511	561	611	661	711	761	811	961	911	961	1011	1061
A	200	50	100	150	200	50	100	150	200	50	100	150	200
M	0	1	1	1	1	2	2	2	2	3	3	3	3
N	4	6	6	6	6	8	8	8	8	10	10	10	10
重量(kg)	10. 11	10. 89	11. 67	12.45	13. 22	14	14.78	15.55	16.33	17. 11	17.88	18. 66	19. 44

有效行程 Stroke	700	750	800	850	900	950	1000	1050	1100	1150	1200	1250
L	1111	1161	1211	1261	1311	1361	1411	1461	1511	1561	1611	1661
A	50	100	150	200	50	100	150	200	50	100	150	200
M	4	4	4	4	5	5	5	5	6	6	6	6
N	12	12	12	12	14	14	14	14	16	16	16	16
重量(kg)	20.22	20.99	21.77	22.55	23.33	24.1	24.88	25.66	26.44	27.21	27.99	28.77

分类 classification
内嵌式丝杆型 Built-in lead screw type
内嵌式丝杆型 Built-in lead screw type
内嵌式推杆型 Built-in push-rod type
内嵌式皮带型 Built-in belt type
一般丝杆型 General screw type
一般皮带型 General belt type
无尘丝杆型 Dust free screw type
无尘皮带型 Dust free belt type
单轴滑台 Single axle slide table
直线电机模组 Linear motor module

外形尺寸图 General dimension drawing

BC 马达外露
Exposure of motor

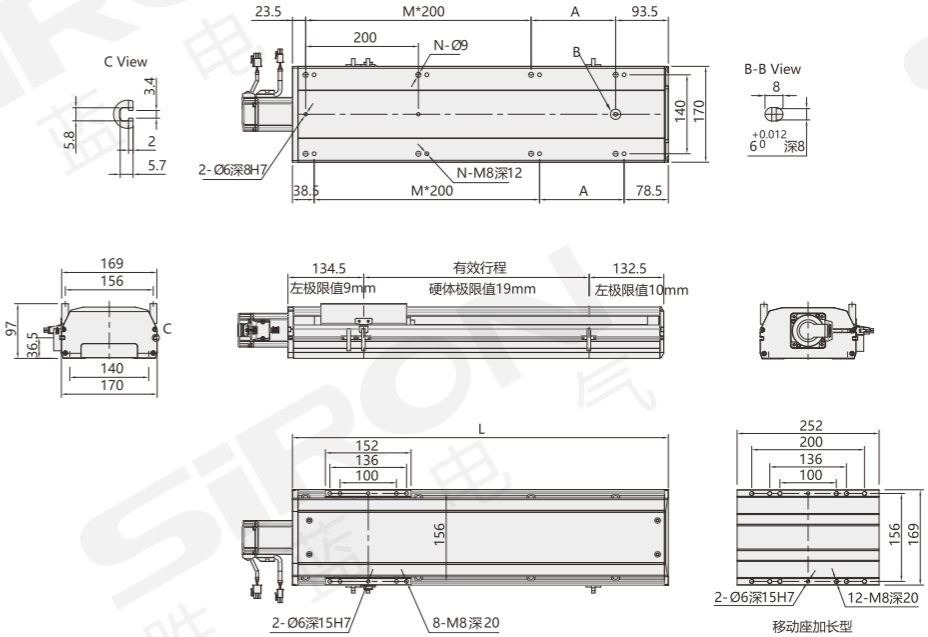

mm

有效行程 Stroke	50	100	150	200	250	300	350	400	450	500	550	600	650
L	317	367	417	467	517	567	617	667	717	767	817	867	917
A	200	50	100	150	200	50	100	150	200	50	100	150	200
M	0	1	1	1	1	2	2	2	2	3	3	3	3
N	4	6	6	6	6	8	8	8	8	10	10	10	10
重量(kg)	9.61	10.2	10.79	11.57	12.34	13.11	13.88	14.65	15.42	16.19	16.96	17.73	18.5

有效行程 Stroke	700	750	800	850	900	950	1000	1050	1100	1150	1200	1250
L	967	1017	1067	1117	1167	1217	1267	1317	1367	1417	1467	1517
A	50	100	150	200	50	100	150	200	50	100	150	200
M	4	4	4	4	5	5	5	5	6	6	6	6
N	12	12	12	12	14	14	14	14	16	16	16	16
重量(kg)	19.28	20.05	20.82	21.59	22.36	23.13	23.9	24.67	25.44	26.21	26.98	27.75

分类
classification
内嵌式丝杆型 Built-in lead screw type
内嵌式丝杆型 Built-in lead screw type
内嵌式推杆型 Built-in push-rod type
内嵌式皮带型 Built-in belt type
一般丝杆型 General screw type
一般皮带型 General belt type
无尘丝杆型 Dust free screw type
无尘皮带型 Dust free belt type
单轴滑台 Single axle slide table
直线电机模组 Linear motor module

外形尺寸图 General dimension drawing

BL 马达左折 Motor left fold

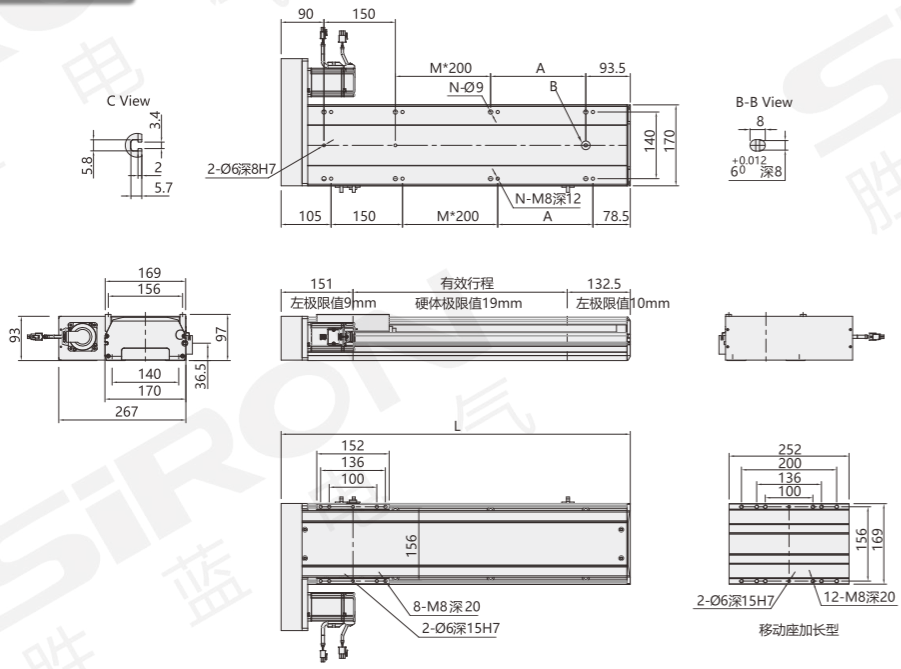

mm

有效行程 Stroke	50	100	150	200	250	300	350	400	450	500	550	600	650
L	333.5	383.5	433.5	483.5	533.5	583.5	633.5	683.5	733.5	783.5	833.5	883.5	933.5
A	0	50	100	150	200	50	100	150	200	50	100	150	200
M	0	0	0	0	0	1	1	1	1	2	2	2	2
N	4	6	6	6	6	8	8	8	8	10	10	10	10
重量(kg)	9.53	10.3	11.07	11.84	12.61	13.38	14.15	14.92	15.69	16.47	17.24	18.01	18.78

有效行程 Stroke	700	750	800	850	900	950	1000	1050	1100	1150	1200	1250
L	983.5	1033.5	1083.5	1133.5	1183.5	1233.5	1283.5	1333.5	1383.5	1433.5	1483.5	1533.5
A	50	100	150	200	50	100	150	200	50	100	150	200
M	3	3	3	3	4	4	4	4	5	5	5	5
N	12	12	12	12	14	14	14	14	16	16	16	16
重量(kg)	19.55	20.32	21.09	21.86	22.63	23.4	24.18	24.95	25.72	26.49	27.26	28.03

分类 classification
内嵌式丝杆型 Built-in lead screw type
内嵌式丝杆型 Built-in lead screw type
内嵌式推杆型 Built-in push-rod type
内嵌式皮带型 Built-in belt type
一般丝杆型 General screw type
一般皮带型 General belt type
无尘丝杆型 Dust free screw type
无尘皮带型 Dust free belt type
单轴滑台 Single axle slide table
直线电机模组 Linear motor module

外形尺寸图 General dimension drawing

BR 马达右折
Right motor fold

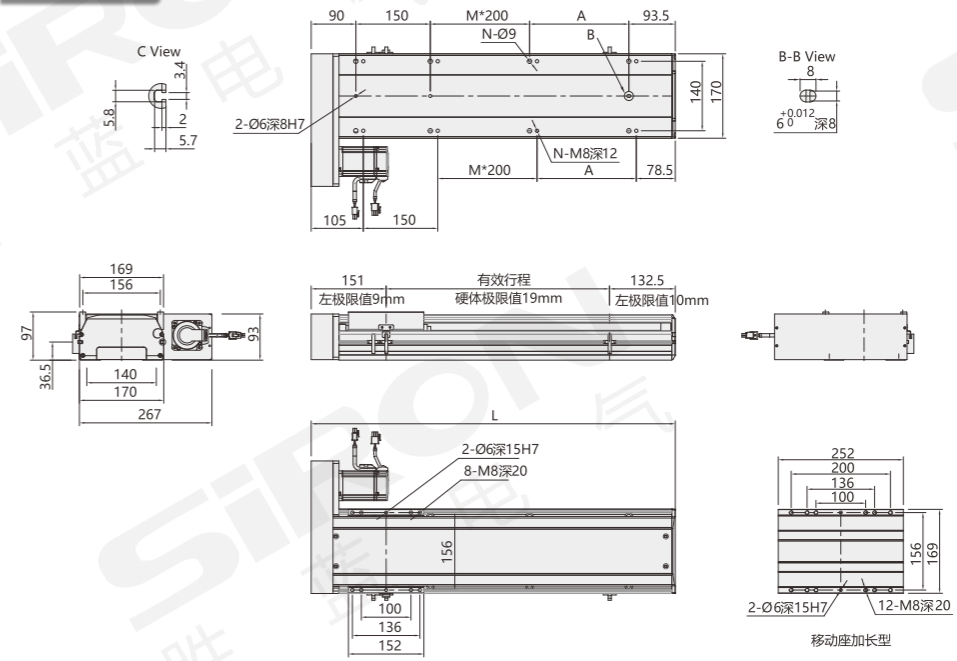

mm

有效行程 Stroke	50	100	150	200	250	300	350	400	450	500	550	600	650
L	333.5	383.5	433.5	483.5	533.5	583.5	633.5	683.5	733.5	783.5	833.5	883.5	933.5
A	0	50	100	150	200	50	100	150	200	50	100	150	200
M	0	0	0	0	0	1	1	1	1	2	2	2	2
N	4	6	6	6	6	8	8	8	8	10	10	10	10
重量(kg)	9.53	10.3	11.07	11.84	12.61	13.38	14.15	14.92	15.69	16.47	17.24	18.01	18.78

有效行程 Stroke	700	750	800	850	900	950	1000	1050	1100	1150	1200	1250
L	983.5	1033.5	1083.5	1133.5	1183.5	1233.5	1283.5	1333.5	1383.5	1433.5	1483.5	1533.5
A	50	100	150	200	50	100	150	200	50	100	150	200
M	3	3	3	3	4	4	4	4	5	5	5	5
N	12	12	12	12	14	14	14	14	16	16	16	16
重量(kg)	19.55	20.32	21.09	21.86	22.63	23.4	24.18	24.95	25.72	26.49	27.26	28.03

外形尺寸图 General dimension drawing

BM 马达下折 Motor down fold

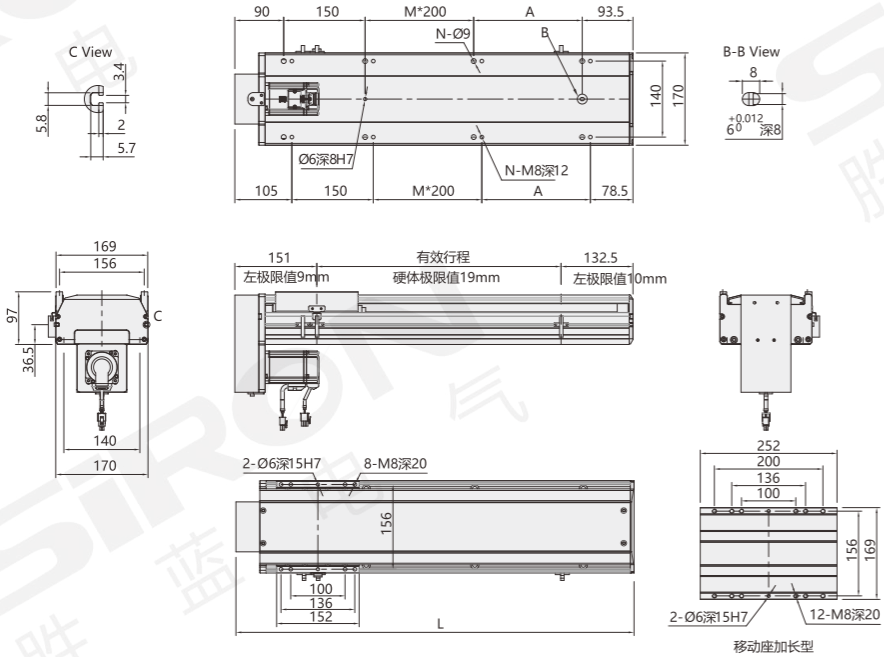

mm

有效行程 Stroke	50	100	150	200	250	300	350	400	450	500	550	600	650
L	333.5	383.5	433.5	483.5	533.5	583.5	633.5	683.5	733.5	783.5	833.5	883.5	933.5
A	0	50	100	150	200	50	100	150	200	50	100	150	200
M	0	0	0	0	0	1	1	1	1	2	2	2	2
N	4	6	6	6	6	8	8	8	8	10	10	10	10
重量(kg)	9.53	10.3	11.07	11.84	12.61	13.38	14.15	14.92	15.69	16.47	17.24	18.01	18.78

有效行程 Stroke	700	750	800	850	900	950	1000	1050	1100	1150	1200	1250
L	983.5	1033.5	1083.5	1133.5	1183.5	1233.5	1283.5	1333.5	1383.5	1433.5	1483.5	1533.5
A	50	100	150	200	50	100	150	200	50	100	150	200
M	3	3	3	3	4	4	4	4	5	5	5	5
N	12	12	12	12	14	14	14	14	16	16	16	16
重量(kg)	19.55	20.32	21.09	21.86	22.63	23.4	24.18	24.95	25.72	26.49	27.26	28.03

分类 classification
内嵌式丝杆型 Built-in lead screw type
内嵌式丝杆型 Built-in lead screw type
内嵌式推杆型 Built-in push-rod type
内嵌式皮带型 Built-in belt type
一般丝杆型 General screw type
一般皮带型 General belt type
无尘丝杆型 Dust free screw type
无尘皮带型 Dust free belt type
单轴滑台 Single axle slide table
直线电机模组 Linear motor module

MEMO

分类
classification
内嵌式丝杆型
Built-in lead screw type
内嵌式丝杆型
Built-in lead screw type
内嵌式推杆型
Built-in push-rod type
内嵌式皮带型
Built-in belt type
一般丝杆型
General screw type
一般皮带型
General belt type
无尘丝杆型
Dust free screw type
无尘皮带型
Dust free belt type
单轴滑台
Single axle slide table
直线电机模组
Linear motor module

一般丝杆模组
M360系列

一般的なワイヤーモジュール
General lead screw module

NEW

* 产品图仅供参考，出货详情以图纸为准
* 非标定制详情请参考P.331

* The product drawing is only for reference, and the shipment details are subject to the drawing
* Please refer to P.331 for details of non-standard customization

自动流水线
Automated demonstration

自动化演示
Automated demonstration

最大行程	最高速度	马达容量	滚珠螺杆
Maximum stroke	Maximum speed	Capacity of motor	Ball bearing screw
1500mm	2000mm	750mm	Φ25mm

关于选型 About selection

M360 — 22 — 5 — 50 — M — M — 75 — A — 1

模组系列 Module series: M360

本体代号 Type of body

22	

导程 Lead

5	5mm
10	10mm
20	20mm
32	32mm

行程 Trip

50-1500mm 50mm间隔	

行程50限定只能安装2组光电
Trip 50 limited onlyCan install 2 groups of photoelectric
见行程表

马达位置 Position of motor

M	马达内置 Built-in motor
BC	马达外露 Exposure of motor
BL	马达左折 Motor left off
BR	马达右折 Motor right off
BM	马达下折 Under the motor off

马达品牌 Brand of motor

M	三菱 Mitsubishi	A	禾川 Gran of sichuan
P	松下 Panasonic	H	汇川 Kymmene
Y	安川 Yaskawa	ST	步进 Step by step
T	台达 Delta	X	西门子 Siemens
S	胜蓝 SIRON	XH	西门子 Siemens

带刹车线则不表示
注：西门子普通型代码"X"，
高惯量型代码"XH"；

马达功率 Power of motor

75	750W

原点感应器 Origin inductor

内置型 Built in type	
A	马达侧 Side of motor
B	马达反侧 Reverse side of motor
外挂型 External hanging type	
E	无 NO

端点极限感应器 End limit inductor

内置型 Built in type	
1	1只
2	2只
外挂型 External hanging type	
5	无

*若需感应器请单独选购
* Please buy a separate sensor if you need one

选型举例：M360-22-5-50-M-M75-A1 为M360系列，本体代号22，导程5mm，行程50, 马达内置，三菱马达，功率750W，原点感应器内置型马达侧，一只内置极限感应器。

Model selection example: M360-22-5-50-M-M75-A1 is M360 series, the body model is 22, the lead is 5mm, the stroke is 50, the motor is built-in, Mitsubishi motor, the power is 750W, and the built-in motor side of the origin sensor is, A built-in limit sensor.

马达安装方式 Installation method

M 马达内置
M motor built-in

BC 马达外露
BC motor exposed

BL 马达左折
BL motor left fold

BR 马达右折
BR motor fold right

BM 马达下折
BM motor dips

规格参数 Specification

项目 Project			规范 Specification			
规格 Specifications	位置重复精度(mm) Repeatability(mm)		±0.005			
	螺杆导程(mm) Ball screw lead(mm)		5	10	20	32
	最高速度(mm/s) Maximum speed(mm/s)		250	500	1250	1600
	最大可搬重量(kg) Maximum payload(kg)	水平使用 Horizontal	150	150	105	60
		垂直使用 Vertical	55	45	20	20
	定格推力(n) Rated thrust(n)		2563	1281	640	320
	标准行程(mm) Stroke pitch(mm)		50-1500mm/50间隔			
部品 Parts	激磁最大静止转矩(N.M) Magnetizing maximum stationary Torque (N.m)		750			
	滚珠螺杆外径(mm) Outer diameter of ball bearing screw (mm)		C7 Φ25			C7 Φ32
	高刚性直线滑轨(mm) High rigidity linear slide rail (mm)		W20×H15			
	联轴器(mm) Coupling (mm)		17×19			20×19
	原点感应器 Home sensor	外挂 Outside	K017-A2(NPN)			
		内置 Built-in	EE-SX674(NPN)			

注：行程超过900mm时，会产生螺杆偏摆，此时请将速度调降，马达加减设定0.2秒;

感应器接线图 Inductor wiring diagram

外挂型

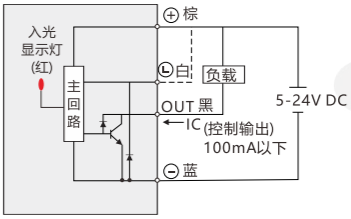

内置型

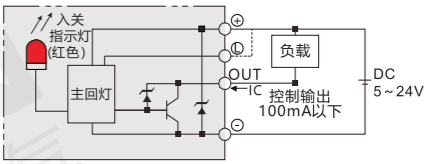

容许负载力距表 Allowable overhang

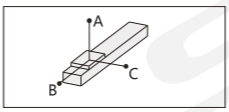

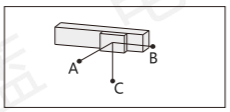

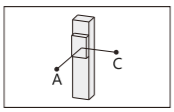

mm

水平安装 Horizontal Installation		A	B	C
导程5 Lead	100kg	5000	633	557
	125kg	3880	491	431
	150kg	3357	396	347
导程10 Lead	100kg	3220	563	474
	125kg	2554	434	367
	150kg	2113	349	295
导程20 Lead	65kg	1522	614	458
	85kg	1136	451	336
	105kg	893	350	262
导程32 Lead	18kg	2445	1616	1052
	30kg	1436	938	613
	43kg	978	630	412

mm

壁挂安装 Wall Instagllation		A	B	C
导程5 Lead	110kg	500	569	4500
	130kg	412	469	3711
	150kg	347	396	3357
导程10 Lead	110kg	427	503	2900
	130kg	351	414	2444
	150kg	295	349	2113
导程20 Lead	70kg	420	564	1404
	90kg	315	420	1066
	105kg	262	350	893
导程32 Lead	15kg	1272	1955	2948
	24kg	778	1190	1813
	43kg	412	630	978

mm

垂直安装 Vertical Installation		A	C
导程5 Lead	30kg	2355	2355
	40kg	1768	1768
	55kg	1288	1288
导程10 Lead	25kg	2505	2505
	35kg	1795	1795
	45kg	1396	1396
导程20 Lead	15kg	2711	2711
	20kg	2033	2033
	/	/	/
导程32 Lead	7kg	3511	3511
	12kg	2055	2055
	/	/	/

静态容许负载惯量 Static loading moment

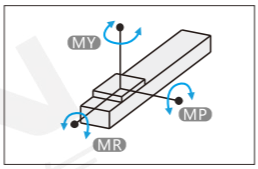

N.m

MY	2052
MP	2052
MR	1810

力距表所表示的数据，代表重心
符合型录犯规的正常使用下，保证寿命为10000公里
倒吊使用无法套用标准规范，如有需求请咨询我司销售人员

搭配伺服马达一览表 Suitable motor brand

品牌 Brand	马达记号 The motor mark	刹车有无 Whether the brakes	马达容量 Motor capacity	电源电压 voltage	伺服马达型号 Motor model	驱动器型号 voltage
三菱 Mitsubishi	M	无刹车(水平仕样) No brakes (horizontal style)	750	220	HG-KR73	MR-J4-70A
		有刹车(垂直仕样) With brake (vertical style)	750	220	HG-KR73B	MR-J4-70A
松下 Panasonic	P	无刹车(水平仕样) No brakes (horizontal style)	750	220	MHMD082G1U	MCDHT3520
		有刹车(垂直仕样) With brake (vertical style)	750	220	MHMD082G1V	MCDHT3520
台达 Delta	T	无刹车(水平仕样) No brakes (horizontal style)	750	220	ECMA-C20807ES	ASD-B20721-B
		有刹车(垂直仕样) With brake (vertical style)	750	220	ECMA-C20807FS	ASD-B20721-B

分类 classification
内嵌式丝杆型 Built-in lead screw type
内嵌式丝杆型 Built-in lead screw type
内嵌式推杆型 Built-in push-rod type
内嵌式皮带型 Built-in belt type
一般丝杆型 General screw type
一般皮带型 General belt type
无尘丝杆型 Dust free screw type
无尘皮带型 Dust free belt type
单轴滑台 Single axle slide table
直线电机模组 Linear motor module

外形尺寸图 General dimension drawing

M 马达直结 Straight motor hitch

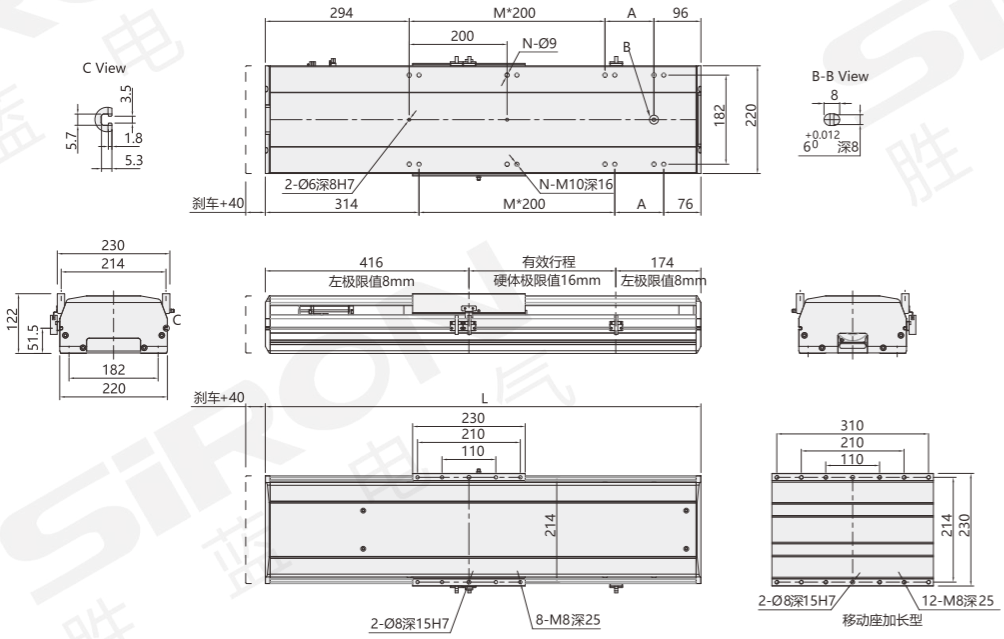

mm

有效行程 Stroke	50	100	150	200	250	300	350	400	450	500	550	600	650	700	750
L	640	690	740	790	840	890	940	990	1040	1090	1140	1190	1240	1290	1340
A	50	100	150	200	50	100	150	200	50	100	150	200	50	100	150
M	1	1	1	1	2	2	2	2	3	3	3	3	4	4	4
N	6	6	6	6	8	8	8	8	10	10	10	10	12	12	12
重量(kg)	27.85	29.32	30.79	32.26	33.73	35.2	36.67	38.14	39.61	41.08	42.55	44.02	45.49	46.96	48.43

有效行程 Stroke	800	850	900	950	1000	1050	1100	1150	1200	1250	1300	1350	1400	1450	1500
L	1390	1440	1490	1540	1590	1640	1690	1740	1790	1840	1890	1940	1990	2040	2090
A	200	50	100	150	200	50	100	150	200	50	100	150	200	50	100
M	4	5	5	5	5	6	6	6	6	7	7	7	7	8	8
N	12	14	14	14	14	16	16	16	16	18	18	18	18	20	20
重量(kg)	49.9	51.37	52.84	54.31	55.78	57.25	58.72	60.19	61.66	63.13	64.6	66.07	67.54	69.01	70.48

外形尺寸图 General dimension drawing

BC 马达外露
Exposure of motor

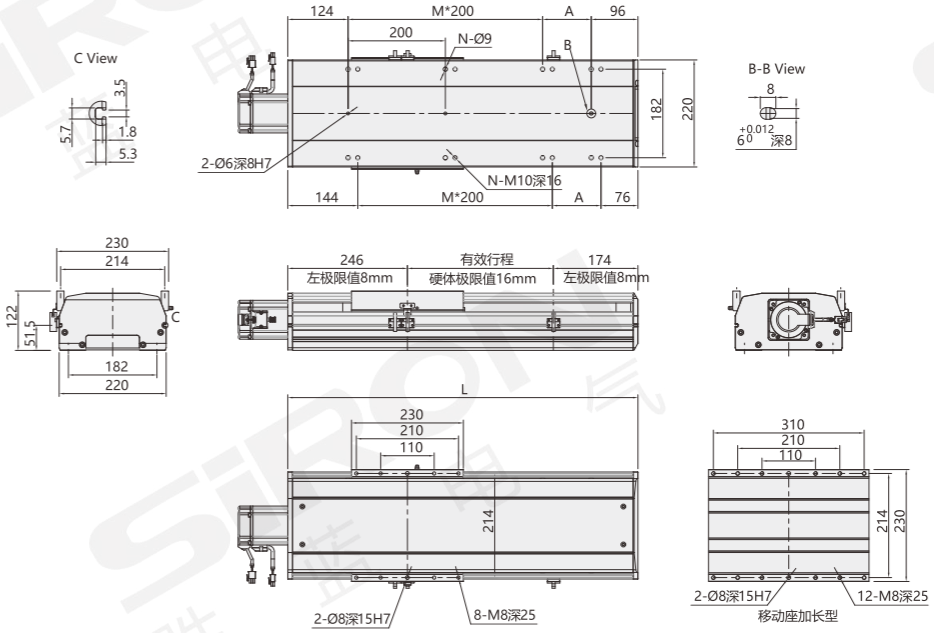

mm

有效行程 Stroke	50	100	150	200	250	300	350	400	450	500	550	600	650	700	750
L	470	520	570	620	670	720	770	820	870	920	970	1020	1070	1120	1170
A	50	100	150	200	50	100	150	200	50	100	150	200	50	100	150
M	1	1	1	1	2	2	2	2	3	3	3	3	4	4	4
N	6	6	6	6	8	8	8	8	10	10	10	10	12	12	12
重量(kg)	25.4	26.86	28.32	29.78	31.24	32.7	34.16	35.62	37.08	38.54	40	41.46	42.92	44.38	45.84

有效行程 Stroke	800	850	900	950	1000	1050	1100	1150	1200	1250	1300	1350	1400	1450	1500
L	1220	1270	1320	1370	1420	1470	1520	1570	1620	1670	1720	1770	1820	1870	1920
A	200	50	100	150	200	50	100	150	200	50	100	150	200	50	100
M	4	5	5	5	5	6	6	6	6	7	7	7	7	8	8
N	12	14	14	14	14	16	16	16	16	18	18	18	18	20	20
重量(kg)	47.3	48.76	50.22	51.68	53.14	54.6	56.06	57.52	58.98	60.44	61.9	63.36	64.82	66.28	67.74

分类
classification
内嵌式丝杆型 Built-in lead screw type
内嵌式丝杆型 Built-in lead screw type
内嵌式推杆型 Built-in push-rod type
内嵌式皮带型 Built-in belt type
一般丝杆型 General screw type
一般皮带型 General belt type
无尘丝杆型 Dust free screw type
无尘皮带型 Dust free belt type
单轴滑台 Single axle slide table
直线电机模组 Linear motor module

外形尺寸图 General dimension drawing

BL 马达左折 Motor left fold

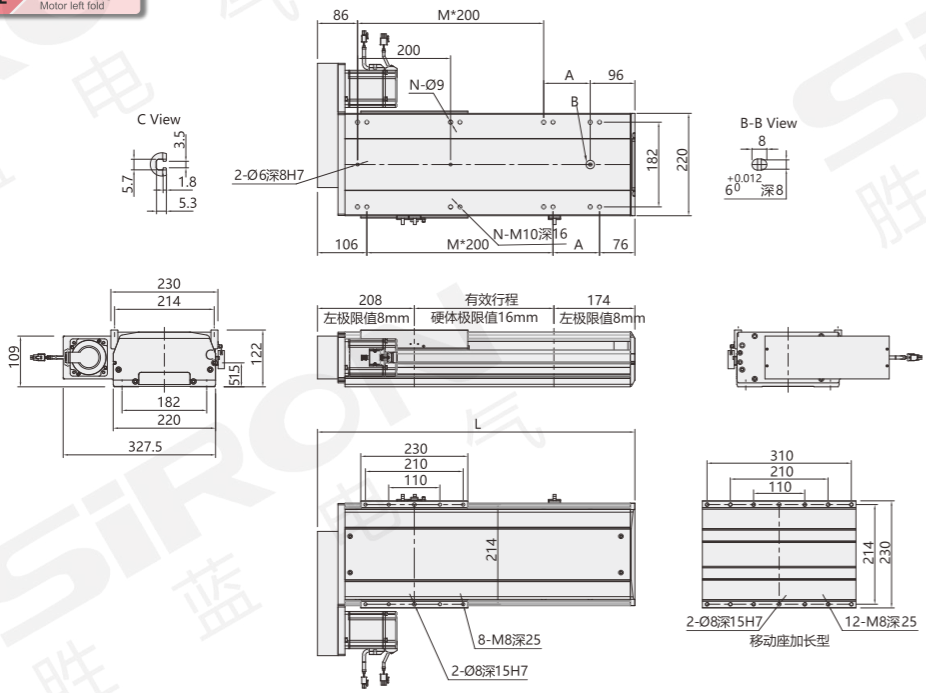

mm

有效行程 Stroke	50	100	150	200	250	300	350	400	450	500	550	600	650	700	750
L	432	482	532	582	632	682	732	782	832	882	932	982	1032	1082	1132
A	50	100	150	200	50	100	150	200	50	100	150	200	50	100	150
M	1	1	1	1	2	2	2	2	3	3	3	3	4	4	4
N	6	6	6	6	8	8	8	8	10	10	10	10	12	12	12
重量(kg)	24.2	25.66	27.12	28.58	30.04	31.5	32.96	34.42	35.88	37.34	38.8	40.26	41.72	43.18	44.64

有效行程 Stroke	800	850	900	950	1000	1050	1100	1150	1200	1250	1300	1350	1400	1450	1500
L	1182	1232	1282	1332	1382	1432	1482	1532	1582	1632	1682	1732	1782	1832	1882
A	200	50	100	150	200	50	100	150	200	50	100	150	200	50	100
M	4	5	5	5	5	6	6	6	6	7	7	7	7	8	8
N	12	14	14	14	14	16	16	16	16	18	18	18	18	20	20
重量(kg)	46.1	47.56	49.02	50.48	51.94	53.4	54.86	56.32	57.78	59.24	60.7	62.16	63.62	65.08	66.54

分类 classification
内嵌式丝杆型 Built-in lead screw type
内嵌式丝杆型 Built-in lead screw type
内嵌式推杆型 Built-in push-rod type
内嵌式皮带型 Built-in belt type
一般丝杆型 General screw type
一般皮带型 General belt type
无尘丝杆型 Dust free screw type
无尘皮带型 Dust free belt type
单轴滑台 Single axle slide table
直线电机模组 Linear motor module

外形尺寸图 General dimension drawing

BR 马达右折
Right motor fold

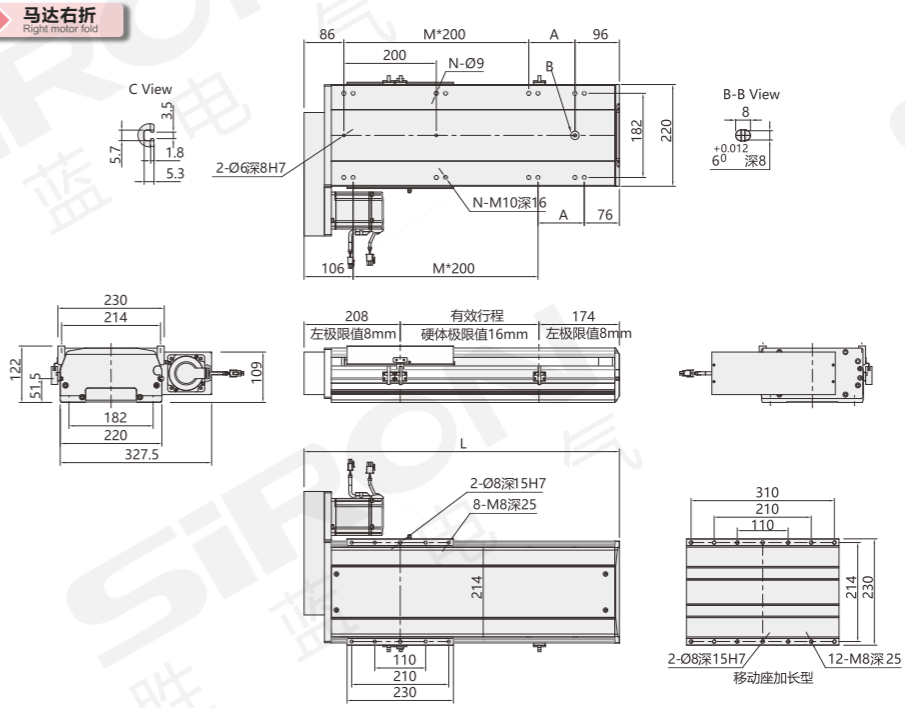

mm

有效行程 Stroke	50	100	150	200	250	300	350	400	450	500	550	600	650	700	750
L	432	482	532	582	632	682	732	782	832	882	932	982	1032	1082	1132
A	50	100	150	200	50	100	150	200	50	100	150	200	50	100	150
M	1	1	1	1	2	2	2	2	3	3	3	3	4	4	4
N	6	6	6	6	8	8	8	8	10	10	10	10	12	12	12
重量(kg)	24. 2	25.66	27.12	28.58	30.04	31.5	32.96	34.42	35.88	37.34	38.8	40.26	41.72	43.18	44.64

有效行程 Stroke	800	850	900	950	1000	1050	1100	1150	1200	1250	1300	1350	1400	1450	1500
L	1182	1232	1282	1332	1382	1432	1482	1532	1582	1632	1682	1732	1782	1832	1882
A	200	50	100	150	200	50	100	150	200	50	100	150	200	50	100
M	4	5	5	5	5	6	6	6	6	7	7	7	7	8	8
N	12	14	14	14	14	16	16	16	16	18	18	18	18	20	20
重量(kg)	46.1	47.56	49.02	50.48	51.94	53.4	54.86	56.32	57.78	59.24	60.7	62.16	63.62	65.08	66.54

分类
classification
内嵌式丝杆型 Built-in lead screw type
内嵌式丝杆型 Built-in lead screw type
内嵌式推杆型 Built-in push-rod type
内嵌式皮带型 Built-in belt type
一般丝杆型 General screw type
一般皮带型 General belt type
无尘丝杆型 Dust free screw type
无尘皮带型 Dust free belt type
单轴滑台 Single axle slide table
直线电机模组 Linear motor module

外形尺寸图 General dimension drawing

BM 马达下折 Motor down fold

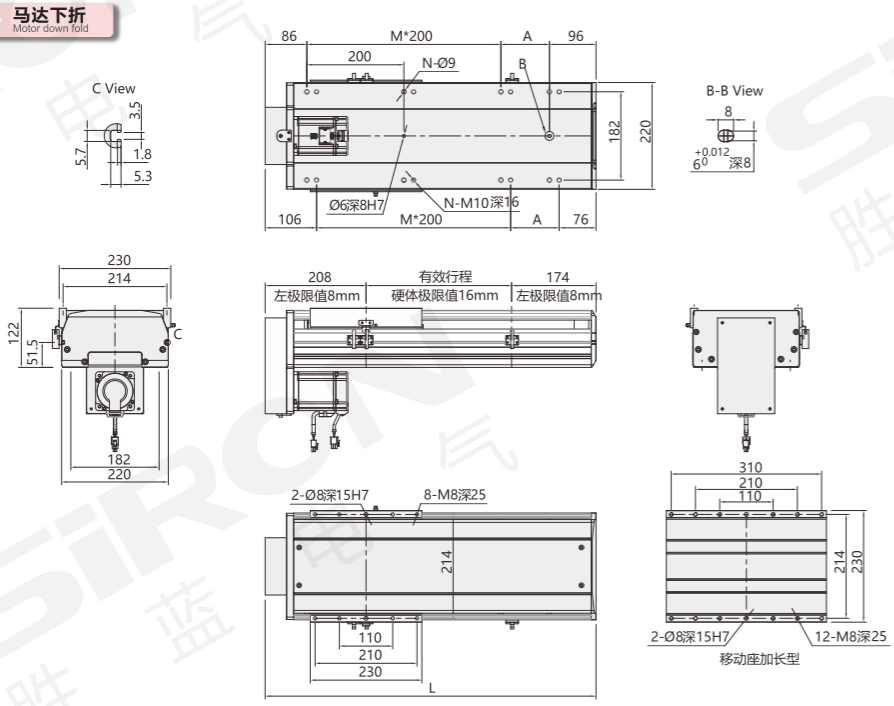

mm

有效行程 Stroke	50	100	150	200	250	300	350	400	450	500	550	600	650	700	750
L	432	482	532	582	632	682	732	782	832	882	932	982	1032	1082	1132
A	50	100	150	200	50	100	150	200	50	100	150	200	50	100	150
M	1	1	1	1	2	2	2	2	3	3	3	3	4	4	4
N	6	6	6	6	8	8	8	8	10	10	10	10	12	12	12
重量(kg)	24.2	25.66	27.12	28.58	30.04	31.5	32.96	34.42	35.88	37.34	38.8	40.26	41.72	43.18	44.64

有效行程 Stroke	800	850	900	950	1000	1050	1100	1150	1200	1250	1300	1350	1400	1450	1500
L	1182	1232	1282	1332	1382	1432	1482	1532	1582	1632	1682	1732	1782	1832	1882
A	200	50	100	150	200	50	100	150	200	50	100	150	200	50	100
M	4	5	5	5	5	6	6	6	6	7	7	7	7	8	8
N	12	14	14	14	14	16	16	16	16	18	18	18	18	20	20
重量(kg)	46.1	47.56	49.02	50.48	51.94	53.4	54.86	56.32	57.78	59.24	60.7	62.16	63.62	65.08	66.54

分类 classification
内嵌式丝杆型 Built-in lead screw type
内嵌式丝杆型 Built-in lead screw type
内嵌式推杆型 Built-in push-rod type
内嵌式皮带型 Built-in belt type
一般丝杆型 General screw type
一般皮带型 General belt type
无尘丝杆型 Dust free screw type
无尘皮带型 Dust free belt type
单轴滑台 Single axle slide table
直线电机模组 Linear motor module

产品索引

M361-14

导程：40mm
行程：50-3050mm/50间隔

本体宽度 Width of body	最大行程 Maximum stroke	最大负载 Maximum load
135mm	3050mm	25kg

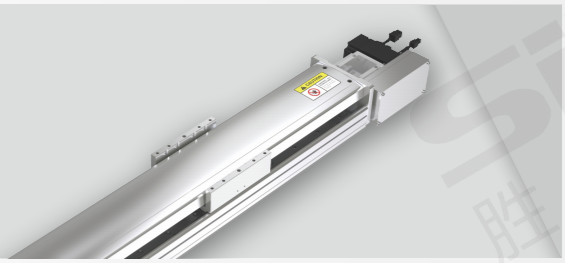

M361-17

导程：40mm
行程：50-3050mm/50间隔

本体宽度 Width of body	最大行程 Maximum stroke	最大负载 Maximum load
170mm	3050mm	45kg

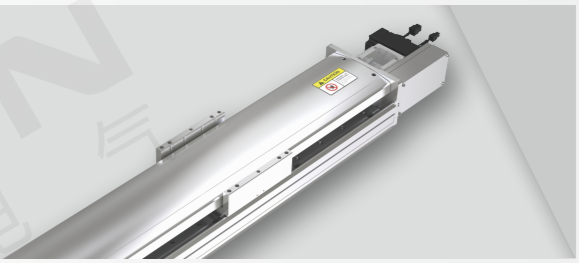

M361-22

导程：40mm
行程：50-3400mm/50间隔

本体宽度 Width of body	最大行程 Maximum stroke	最大负载 Maximum load
220mm	3400mm	85kg

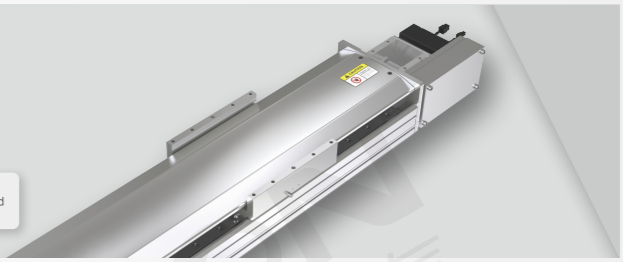

一般皮带模组
M361系列

一般的なベルトモジュール
General belt module

NEW

* 产品图仅供参考，出货详情以图纸为准
* 非标定制详情请参考P.331

* The product drawing is only for reference, and the shipment details are subject to the drawing
* Please refer to P.331 for details of non-standard customization

模组组合滑台
Module assembly slide table

自动化演示
Automated demonstration

最大行程	最高速度	马达容量	皮带宽度
Maximum stroke	Maximum speed	Capacity of motor	Width of belt
3050mm	2000mm/s	200W	22mm

关于选型 About selection

M361 — 14 — 40 — 50 — LB — M — 20 — E — 5

模组系列 Module series: M361

本体代号 Type of body

14	

导程 Lead

40	40mm

行程 Trip

50-3050mm	50mm间隔

行程50限定只能安装2组光电
Trip 50 limited onlyCan install 2 groups of photoelectric
见行程表

马达位置 Position of motor

BL	马达外置左折 Motor external left fold
BR	马达外置右折 Motor outside the right fold
DL	马达下置朝左 Motor down to the left
DR	马达下置朝右 Motor down facing right
UL	马达上置朝左 Motor up facing left
UR	马达上置朝右 Motor up facing right

马达品牌 Brand of motor

M	三菱 Mitsubishi	A	禾川 Grain of sichuan
P	松下 Panasonic	H	汇川 Kymmene
Y	安川 Yaskawa	ST	步进 Step by step
T	台达 Delta	X	西门子 Siemens
S	胜蓝 SIRON	XH	西门子 Siemens

带刹车线则不表示
注：西门子普通型代码"X"，
高惯量型代码"XH"；

马达功率 Power of motor

20	200W

原点感应器 Origin inductor

外挂型 External hanging type	
E	无 NO

端点极限感应器 End limit inductor

5	无

*若需感应器请单独选购
* Please buy a separate sensor if you need one

选型举例：M361-14-40-50-LB-M20-E5 为M361系列，本体代号14，导程40mm，行程50，马达外置左折，三菱马达，功率200，无原点感应器，无端点极限感应器。
Model selection example: M361-14-40-50-LB-M20-E5 is M361 series, body code 14, lead 40mm, stroke 50, motor external left folding, Mitsubishi motor, power 200, no origin sensor, no end point limit sensor.

马达安装方式 Installation method

LB 马达外置左折
LB motor external left fold

RB 马达外置右折
RB motor external right fold

LU 马达上置朝左
LU motor up facing left

RU 马达上置朝右
RU motor up facing right

LD 马达下置朝左
LD motor down facing left

RD 马达下置朝右
RD motor down facing right

规格参数 Specification

项目 Project			规范 Specification
规格 Specifications	位置重复精度(mm) Repeatability(mm)		±0.04
	螺杆导程(mm) Ball screw lead(mm)		4
	最高速度(mm/s) Maximum speed(mm/s)		2000
	最大可搬重量(kg) Maximum payload(kg)	水平使用 Horizontal	25
		垂直使用 Vertical	/
	定格推力(n) Rated thrust(n)		100
	标准行程(mm) Stroke pitch(mm)		50-3050mm/50间隔
部品 Parts	AC伺服马达容量(W) AC servo motor capacity (W)		200
	皮带宽度(mm) Belt width (mm)		22
	高刚性直线滑轨(mm) High rigidity linear slide rail (mm)		W15×H12.5
	原点感应器 Home sensor	外挂 Outside	K017-A2(NPN)

注：马达加减设定0.4秒；

感应器接线图 Inductor wiring diagram

外挂型

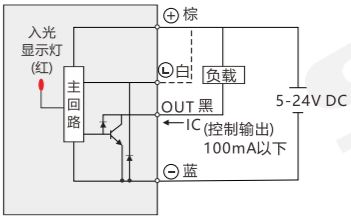

容许负载力距表 Allowable overhang

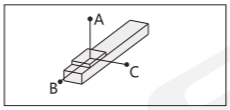

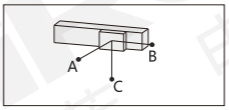

mm

水平安装 Horizontal Installation		A	B	C
导程40 Lead	10kg	1794	688	538
	20kg	858	324	253
	25kg	670	251	197

mm

壁挂安装 Wall Instaqllation		A	B	C
导程40 Lead	15kg	348	446	1170
	18kg	285	365	961
	25kg	197	251	670

静态容许负载惯量 Static loading moment

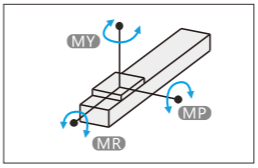

N.m

MY	551
MP	552
MR	485

力距表所表示的数据，代表重心
符合型录犯规的正常使用下，保证寿命为10000公里
倒吊使用无法套用标准规范，如有需求请咨询我司销售人员

搭配伺服马达一览表 Suitable motor brand

品牌 Brand	马达记号 The motor mark	刹车有无 Whether the brakes	马达容量 Motor capacity	电源电压 voltage	伺服马达型号 Motor model	驱动器型号 voltage
三菱 Mitsubishi	M	无刹车(水平仕样) No brakes (horizontal style)	200	220	HG-KR23	MR-J4-20A
松下 Panasonic	P	无刹车(水平仕样) No brakes (horizontal style)	200	220	MHMD022G1U	MADHT1507
台达 Delta	T	无刹车(水平仕样) No brakes (horizontal style)	200	220	ECMA-C20602ES	ASD-B20221-B

分类 classification
内嵌式丝杆型 Built-in lead screw type
内嵌式丝杆型 Built-in lead screw type
内嵌式推杆型 Built-in push-rod type
内嵌式皮带型 Built-in belt type
一般丝杆型 General screw type
一般皮带型 General belt type
无尘丝杆型 Dust free screw type
无尘皮带型 Dust free belt type
单轴滑台 Single axle slide table
直线电机模组 Linear motor module

外形尺寸图 General dimension drawing

BL 马达外置左折 Motor external left fold

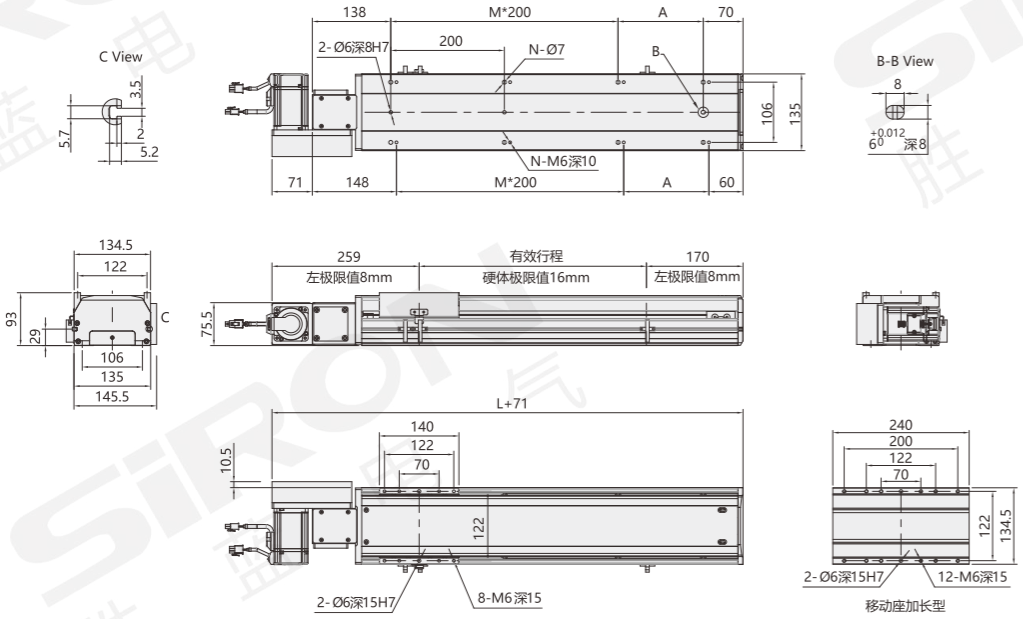

mm

有效行程 Stroke	50	100	150	200	250	300	350	400	450	500	550	600	650	700	750	800	850	900	950	1000	1050
L	408	458	508	558	608	658	708	758	808	858	908	958	1008	1058	1108	1158	1208	1258	1308	1358	1408
A	200	50	100	150	200	50	100	150	200	50	100	150	200	50	100	150	200	50	100	150	200
M	0	1	1	1	1	2	2	2	2	3	3	3	3	4	4	4	4	5	5	5	5
N	4	6	6	6	6	8	8	8	8	10	10	10	10	12	12	12	12	14	14	14	14
重量(kg)	8.2	8.6	9	9.5	10	10.5	11	11.4	12	12.4	13	13.4	13.9	14.4	14.9	15.4	15.9	16.4	16.9	17.3	17.9

有效行程 Stroke	1100	1150	1200	1250	1300	1350	1400	1450	1500	1550	1600	1650	1700	1750	1800	1850	1900	1950	2000	2050	2100
L	1458	1508	1558	1608	1658	1708	1758	1808	1858	1908	1958	2008	2058	2108	2158	2208	2258	2308	2358	2408	2458
A	50	100	150	200	50	100	150	200	50	100	150	200	50	100	150	200	50	100	150	200	50
M	6	6	6	6	7	7	7	7	8	8	8	8	9	9	9	9	10	10	10	10	11
N	16	16	16	16	18	18	18	18	20	20	20	20	22	22	22	22	24	24	24	24	26
重量(kg)	18.5	19.1	19.7	20.3	20.9	21.5	22.1	22.7	23.3	23.9	24.5	25.1	25.7	26.3	26.9	27.5	28.1	28.7	29.3	29.9	30.5

有效行程 Stroke	2150	2200	2250	2300	2350	2400	2450	2500	2550	2600	2650	2700	2750	2800	2850	2900	2950	3000	3050
L	2508	2558	2608	2658	2708	2758	2808	2858	2908	2958	3008	3058	3108	3158	3208	3258	3308	3358	3408
A	100	150	200	50	100	150	200	50	100	150	200	50	100	150	200	50	100	150	200
M	11	11	11	12	12	12	12	13	13	13	13	14	14	14	14	15	15	15	15
N	26	26	26	28	28	28	28	30	30	30	30	32	32	32	32	34	34	34	34
重量(kg)	31.1	31.7	32.3	32.9	33.5	34.1	34.7	35.3	35.9	36.5	37.1	37.7	38.3	38.9	39.5	40.1	40.7	41.3	41.9

分类 classification
内嵌式丝杆型 Built-in lead screw type
内嵌式丝杆型 Built-in lead screw type
内嵌式推杆型 Built-in push-rod type
内嵌式皮带型 Built-in belt type
一般丝杆型 General screw type
一般皮带型 General belt type
无尘丝杆型 Dust free screw type
无尘皮带型 Dust free belt type
单轴滑台 Single axle slide table
直线电机模组 Linear motor module

外形尺寸图 General dimension drawing

BR 马达外置右折
Motor outside the right fold

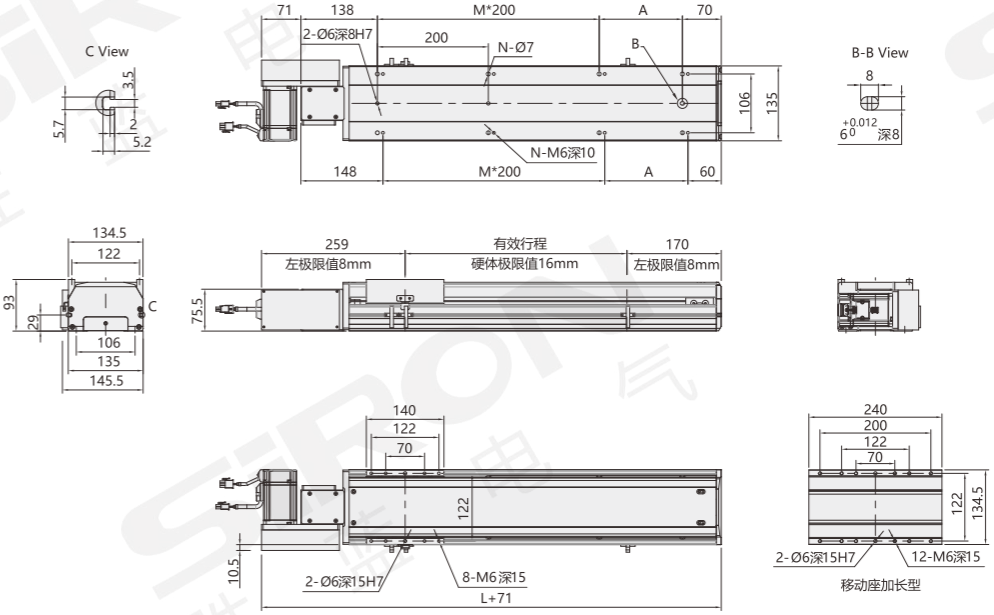

mm

有效行程 Stroke	50	100	150	200	250	300	350	400	450	500	550	600	650	700	750	800	850	900	950	1000	1050
L	408	458	508	558	608	658	708	758	808	858	908	958	1008	1058	1108	1158	1208	1258	1308	1358	1408
A	200	50	100	150	200	50	100	150	200	50	100	150	200	50	100	150	200	50	100	150	200
M	0	1	1	1	1	2	2	2	2	3	3	3	3	4	4	4	4	5	5	5	5
N	4	6	6	6	6	8	8	8	8	10	10	10	10	12	12	12	12	14	14	14	14
重量(kg)	8.2	8.6	9	9.5	10	10.5	11	11.4	12	12.4	13	13.4	13.9	14.4	14.9	15.4	15.9	16.4	16.9	17.3	17.9

有效行程 Stroke	1100	1150	1200	1250	1300	1350	1400	1450	1500	1550	1600	1650	1700	1750	1800	1850	1900	1950	2000	2050	2100
L	1458	1508	1558	1608	1658	1708	1758	1808	1858	1908	1958	2008	2058	2108	2158	2208	2258	2308	2358	2408	2458
A	50	100	150	200	50	100	150	200	50	100	150	200	50	100	150	200	50	100	150	200	50
M	6	6	6	6	7	7	7	7	8	8	8	8	9	9	9	9	10	10	10	10	11
N	16	16	16	16	18	18	18	18	20	20	20	20	22	22	22	22	24	24	24	24	26
重量(kg)	18.5	19.1	19.7	20.3	20.9	21.5	22.1	22.7	23.3	23.9	24.5	25.1	25.7	26.3	26.9	27.5	28.1	28.7	29.3	29.9	30.5

有效行程 Stroke	2150	2200	2250	2300	2350	2400	2450	2500	2550	2600	2650	2700	2750	2800	2850	2900	2950	3000	3050
L	2508	2558	2608	2658	2708	2758	2808	2858	2908	2958	3008	3058	3108	3158	3208	3258	3308	3358	3408
A	100	150	200	50	100	150	200	50	100	150	200	50	100	150	200	50	100	150	200
M	11	11	11	12	12	12	12	13	13	13	13	14	14	14	14	15	15	15	15
N	26	26	26	28	28	28	28	30	30	30	30	32	32	32	32	34	34	34	34
重量(kg)	31.1	31.7	32.3	32.9	33.5	34.1	34.7	35.3	35.9	36.5	37.1	37.7	38.3	38.9	39.5	40.1	40.7	41.3	41.9

分类
classification
内嵌式丝杆型 Built-in lead screw type
内嵌式丝杆型 Built-in lead screw type
内嵌式推杆型 Built-in push-rod type
内嵌式皮带型 Built-in belt type
一般丝杆型 General screw type
一般皮带型 General belt type
无尘丝杆型 Dust free screw type
无尘皮带型 Dust free belt type
单轴滑台 Single axle slide table
直线电机模组 Linear motor module

分类 classification

内嵌式丝杆型 Built-in lead screw type
内嵌式丝杆型 Built-in lead screw type
内嵌式推杆型 Built-in push-rod type
内嵌式皮带型 Built-in belt type
一般丝杆型 General screw type
一般皮带型 General belt type
无尘丝杆型 Dust free screw type
无尘皮带型 Dust free belt type
单轴滑台 Single axle slide table
直线电机模组 Linear motor module

外形尺寸图 General dimension drawing

UL 马达上置左折 Left fold on motor

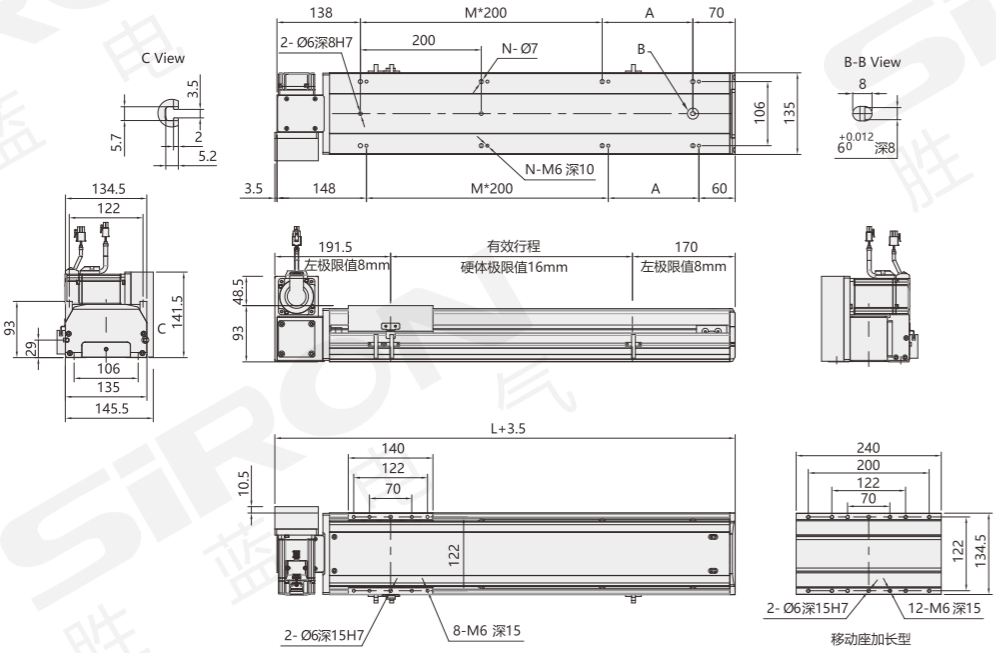

mm

有效行程 Stroke	50	100	150	200	250	300	350	400	450	500	550	600	650	700	750	800	850	900	950	1000	1050
L	408	458	508	558	608	658	708	758	808	858	908	958	1008	1058	1108	1158	1208	1258	1308	1358	1408
A	200	50	100	150	200	50	100	150	200	50	100	150	200	50	100	150	200	50	100	150	200
M	0	1	1	1	1	2	2	2	2	3	3	3	3	4	4	4	4	5	5	5	5
N	4	6	6	6	6	8	8	8	8	10	10	10	10	12	12	12	12	14	14	14	14
重量(kg)	8.2	8.6	9	9.5	10	10.5	11	11.4	12	12.4	13	13.4	13.9	14.4	14.9	15.4	15.9	16.4	16.9	17.3	17.9

有效行程 Stroke	1100	1150	1200	1250	1300	1350	1400	1450	1500	1550	1600	1650	1700	1750	1800	1850	1900	1950	2000	2050	2100
L	1458	1508	1558	1608	1658	1708	1758	1808	1858	1908	1958	2008	2058	2108	2158	2208	2258	2308	2358	2408	2458
A	50	100	150	200	50	100	150	200	50	100	150	200	50	100	150	200	50	100	150	200	50
M	6	6	6	6	7	7	7	7	8	8	8	8	9	9	9	9	10	10	10	10	11
N	16	16	16	16	18	18	18	18	20	20	20	20	22	22	22	22	24	24	24	24	26
重量(kg)	18.5	19.1	19.7	20.3	20.9	21.5	22.1	22.7	23.3	23.9	24.5	25.1	25.7	26.3	26.9	27.5	28.1	28.7	29.3	29.9	30.5

有效行程 Stroke	2150	2200	2250	2300	2350	2400	2450	2500	2550	2600	2650	2700	2750	2800	2850	2900	2950	3000	3050
L	2508	2558	2608	2658	2708	2758	2808	2858	2908	2958	3008	3058	3108	3158	3208	3258	3308	3358	3408
A	100	150	200	50	100	150	200	50	100	150	200	50	100	150	200	50	100	150	200
M	11	11	11	12	12	12	12	13	13	13	13	14	14	14	14	15	15	15	15
N	26	26	26	28	28	28	28	30	30	30	30	32	32	32	32	34	34	34	34
重量(kg)	31.1	31.7	32.3	32.9	33.5	34.1	34.7	35.3	35.9	36.5	37.1	37.7	38.3	38.9	39.5	40.1	40.7	41.3	41.9

外形尺寸图 General dimension drawing

UR 马达上置右折
Fold right on the motor

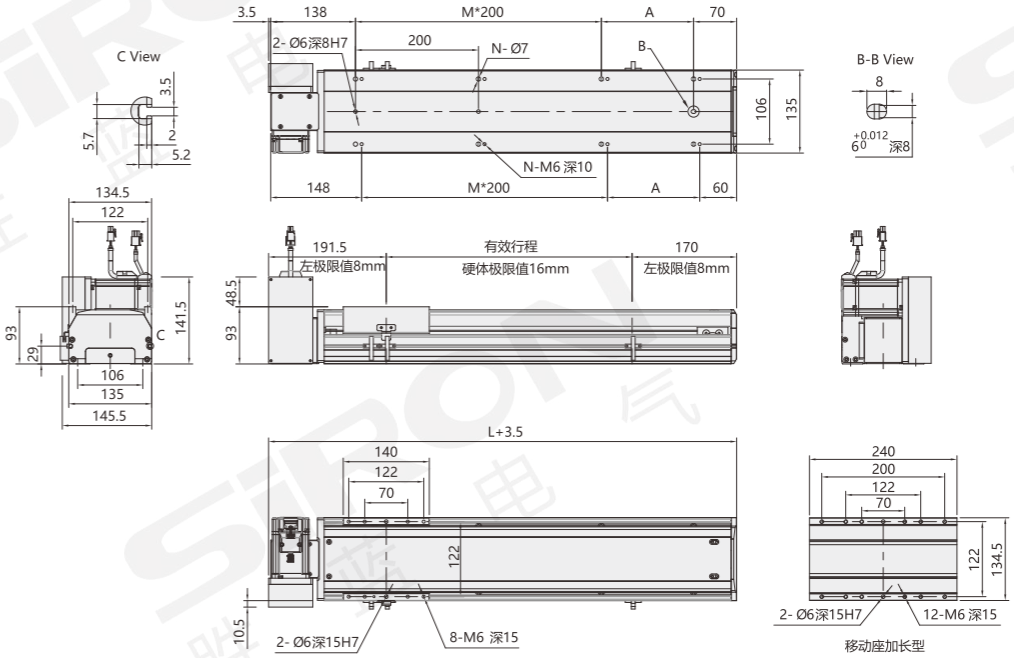

mm

有效行程 Stroke	50	100	150	200	250	300	350	400	450	500	550	600	650	700	750	800	850	900	950	1000	1050
L	408	458	508	558	608	658	708	758	808	858	908	958	1008	1058	1108	1158	1208	1258	1308	1358	1408
A	200	50	100	150	200	50	100	150	200	50	100	150	200	50	100	150	200	50	100	150	200
M	0	1	1	1	1	2	2	2	2	3	3	3	3	4	4	4	4	5	5	5	5
N	4	6	6	6	6	8	8	8	8	10	10	10	10	12	12	12	12	14	14	14	14
重量(kg)	8.2	8.6	9	9.5	10	10.5	11	11.4	12	12.4	13	13.4	13.9	14.4	14.9	15.4	15.9	16.4	16.9	17.3	17.9

有效行程 Stroke	1100	1150	1200	1250	1300	1350	1400	1450	1500	1550	1600	1650	1700	1750	1800	1850	1900	1950	2000	2050	2100
L	1458	1508	1558	1608	1658	1708	1758	1808	1858	1908	1958	2008	2058	2108	2158	2208	2258	2308	2358	2408	2458
A	50	100	150	200	50	100	150	200	50	100	150	200	50	100	150	200	50	100	150	200	50
M	6	6	6	6	7	7	7	7	8	8	8	8	9	9	9	9	10	10	10	10	11
N	16	16	16	16	18	18	18	18	20	20	20	20	22	22	22	22	24	24	24	24	26
重量(kg)	18.5	19.1	19.7	20.3	20.9	21.5	22.1	22.7	23.3	23.9	24.5	25.1	25.7	26.3	26.9	27.5	28.1	28.7	29.3	29.9	30.5

有效行程 Stroke	2150	2200	2250	2300	2350	2400	2450	2500	2550	2600	2650	2700	2750	2800	2850	2900	2950	3000	3050
L	2508	2558	2608	2658	2708	2758	2808	2858	2908	2958	3008	3058	3108	3158	3208	3258	3308	3358	3408
A	100	150	200	50	100	150	200	50	100	150	200	50	100	150	200	50	100	150	200
M	11	11	11	12	12	12	12	13	13	13	13	14	14	14	14	15	15	15	15
N	26	26	26	28	28	28	28	30	30	30	30	32	32	32	32	34	34	34	34
重量(kg)	31.1	31.7	32.3	32.9	33.5	34.1	34.7	35.3	35.9	36.5	37.1	37.7	38.3	38.9	39.5	40.1	40.7	41.3	41.9

外形尺寸图 General dimension drawing

DL 马达下置左折 Motor bottom left fold

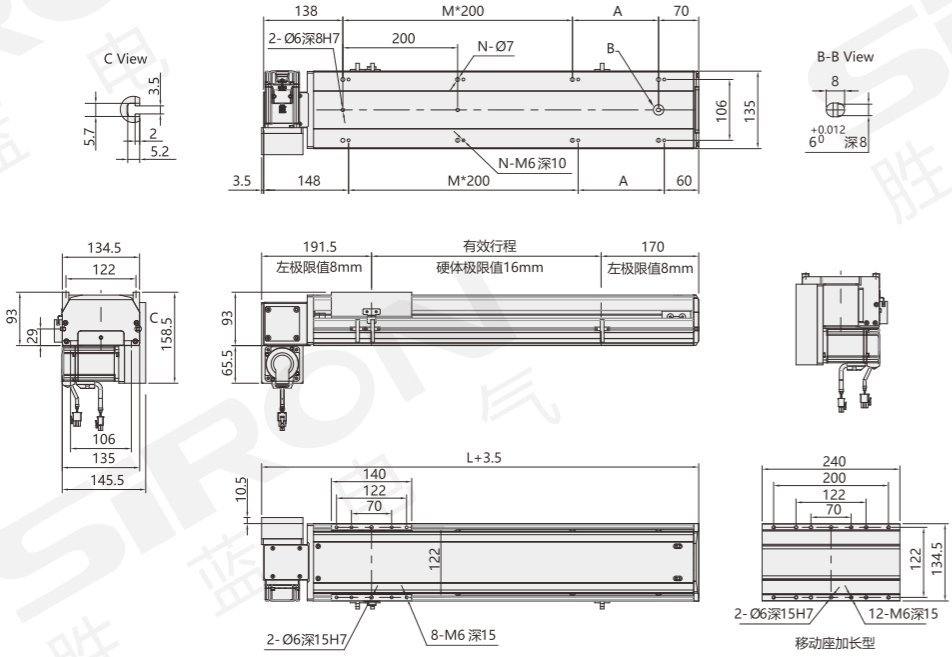

mm

有效行程 Stroke	50	100	150	200	250	300	350	400	450	500	550	600	650	700	750	800	850	900	950	1000	1050
L	408	458	508	558	608	658	708	758	808	858	908	958	1008	1058	1108	1158	1208	1258	1308	1358	1408
A	200	50	100	150	200	50	100	150	200	50	100	150	200	50	100	150	200	50	100	150	200
M	0	1	1	1	1	2	2	2	2	3	3	3	3	4	4	4	4	5	5	5	5
N	4	6	6	6	6	8	8	8	8	10	10	10	10	12	12	12	12	14	14	14	14
重量(kg)	8.2	8.6	9	9.5	10	10.5	11	11.4	12	12.4	13	13.4	13.9	14.4	14.9	15.4	15.9	16.4	16.9	17.3	17.9

有效行程 Stroke	1100	1150	1200	1250	1300	1350	1400	1450	1500	1550	1600	1650	1700	1750	1800	1850	1900	1950	2000	2050	2100
L	1458	1508	1558	1608	1658	1708	1758	1808	1858	1908	1958	2008	2058	2108	2158	2208	2258	2308	2358	2408	2458
A	50	100	150	200	50	100	150	200	50	100	150	200	50	100	150	200	50	100	150	200	50
M	6	6	6	6	7	7	7	7	8	8	8	8	9	9	9	9	10	10	10	10	11
N	16	16	16	16	18	18	18	18	20	20	20	20	22	22	22	22	24	24	24	24	26
重量(kg)	18.5	19.1	19.7	20.3	20.9	21.5	22.1	22.7	23.3	23.9	24.5	25.1	25.7	26.3	26.9	27.5	28.1	28.7	29.3	29.9	30.5

有效行程 Stroke	2150	2200	2250	2300	2350	2400	2450	2500	2550	2600	2650	2700	2750	2800	2850	2900	2950	3000	3050
L	2508	2558	2608	2658	2708	2758	2808	2858	2908	2958	3008	3058	3108	3158	3208	3258	3308	3358	3408
A	100	150	200	50	100	150	200	50	100	150	200	50	100	150	200	50	100	150	200
M	11	11	11	12	12	12	12	13	13	13	13	14	14	14	14	15	15	15	15
N	26	26	26	28	28	28	28	30	30	30	30	32	32	32	32	34	34	34	34
重量(kg)	31.1	31.7	32.3	32.9	33.5	34.1	34.7	35.3	35.9	36.5	37.1	37.7	38.3	38.9	39.5	40.1	40.7	41.3	41.9

分类 classification
内嵌式丝杆型 Built-in lead screw type
内嵌式丝杆型 Built-in lead screw type
内嵌式推杆型 Built-in push-rod type
内嵌式皮带型 Built-in belt type
一般丝杆型 General screw type
一般皮带型 General belt type
无尘丝杆型 Dust free screw type
无尘皮带型 Dust free belt type
单轴滑台 Single axle slide table
直线电机模组 Linear motor module

外形尺寸图 General dimension drawing

DR 马达下置右折 Motor bottom right fold

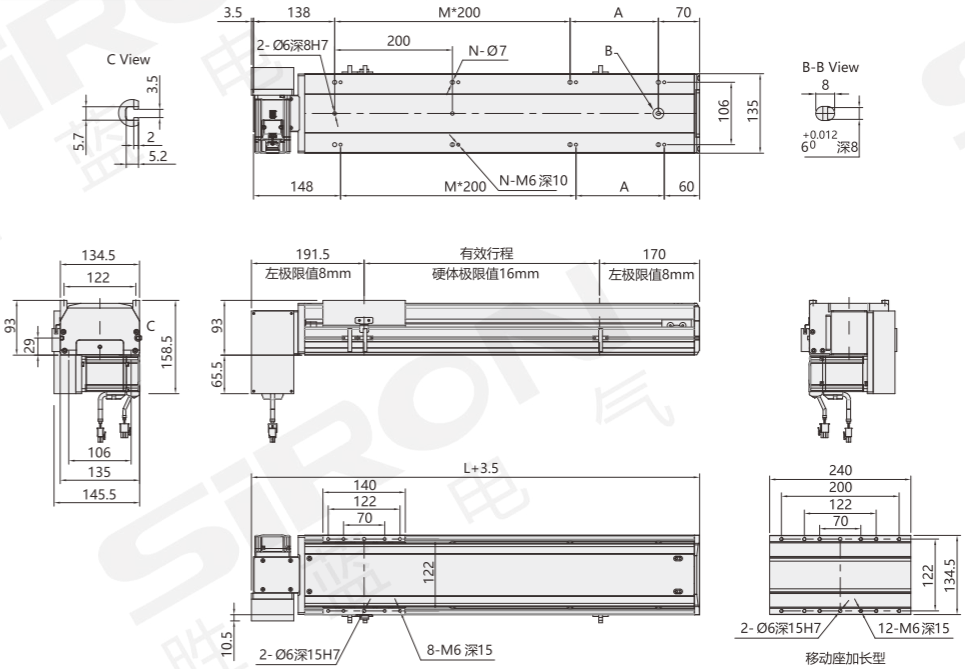

mm

有效行程 Stroke	50	100	150	200	250	300	350	400	450	500	550	600	650	700	750	800	850	900	950	1000	1050
L	408	458	508	558	608	658	708	758	808	858	908	958	1008	1058	1108	1158	1208	1258	1308	1358	1408
A	200	50	100	150	200	50	100	150	200	50	100	150	200	50	100	150	200	50	100	150	200
M	0	1	1	1	1	2	2	2	2	3	3	3	3	4	4	4	4	5	5	5	5
N	4	6	6	6	6	8	8	8	8	10	10	10	10	12	12	12	12	14	14	14	14
重量(kg)	8.2	8.6	9	9.5	10	10.5	11	11.4	12	12.4	13	13.4	13.9	14.4	14.9	15.4	15.9	16.4	16.9	17.3	17.9

有效行程 Stroke	1100	1150	1200	1250	1300	1350	1400	1450	1500	1550	1600	1650	1700	1750	1800	1850	1900	1950	2000	2050	2100
L	1458	1508	1558	1608	1658	1708	1758	1808	1858	1908	1958	2008	2058	2108	2158	2208	2258	2308	2358	2408	2458
A	50	100	150	200	50	100	150	200	50	100	150	200	50	100	150	200	50	100	150	200	50
M	6	6	6	6	7	7	7	7	8	8	8	8	9	9	9	9	10	10	10	10	11
N	16	16	16	16	18	18	18	18	20	20	20	20	22	22	22	22	24	24	24	24	26
重量(kg)	18.5	19.1	19.7	20.3	20.9	21.5	22.1	22.7	23.3	23.9	24.5	25.1	25.7	26.3	26.9	27.5	28.1	28.7	29.3	29.9	30.5

有效行程 Stroke	2150	2200	2250	2300	2350	2400	2450	2500	2550	2600	2650	2700	2750	2800	2850	2900	2950	3000	3050
L	2508	2558	2608	2658	2708	2758	2808	2858	2908	2958	3008	3058	3108	3158	3208	3258	3308	3358	3408
A	100	150	200	50	100	150	200	50	100	150	200	50	100	150	200	50	100	150	200
M	11	11	11	12	12	12	12	13	13	13	13	14	14	14	14	15	15	15	15
N	26	26	26	28	28	28	28	30	30	30	30	32	32	32	32	34	34	34	34
重量(kg)	31.1	31.7	32.3	32.9	33.5	34.1	34.7	35.3	35.9	36.5	37.1	37.7	38.3	38.9	39.5	40.1	40.7	41.3	41.9

分类 classification
内嵌式丝杆型 Built-in lead screw type
内嵌式丝杆型 Built-in lead screw type
内嵌式推杆型 Built-in push-rod type
内嵌式皮带型 Built-in belt type
一般丝杆型 General screw type
一般皮带型 General belt type
无尘丝杆型 Dust free screw type
无尘皮带型 Dust free belt type
单轴滑台 Single axle slide table
直线电机模组 Linear motor module

一般皮带模组
M361系列

一般的なベルトモジュール
General belt module

NEW

* 产品图仅供参考，出货详情以图纸为准
* 非标定制详情请参考P.331

* The product drawing is only for reference, and the shipment details are subject to the drawing
* Please refer to P.331 for details of non-standard customization

智能检测设备
Intelligent detection equipment

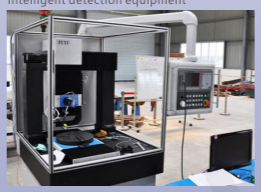

全自动磨齿机控制器
Automatic gear grinding machine controller

最大行程 Maximum stroke	最高速度 Maximum speed	马达容量 Capacity of motor	皮带宽度 Width of belt
3050mm	2000mm/s	400W	30mm

关于选型 About selection

M361 — 17 — 40 — 50 — BL — M — 40 — E — 5

模组系列 Module series: M361

本体代号 Type of body

17	

导程 Lead

40	40mm

行程 Trip

50-3050mm	50mm间隔

行程50限定只能安装2组光电
Trip 50 limited onlyCan install 2 groups of photoelectric
见行程表

马达位置 Position of motor

BL	马达外置左折 Motor external left fold
BR	马达外置右折 Motor outside the right fold
DL	马达下置朝左 Motor down to the left
DR	马达下置朝右 Motor down facing right
UL	马达上置朝左 Motor up facing left
UR	马达上置朝右 Motor up facing right

马达品牌 Brand of motor

M	三菱 Mitsubishi	A	禾川 Grain of sichuan
P	松下 Panasonic	H	汇川 Kymmene
Y	安川 Yaskawa	ST	步进 Step by step
T	台达 Delta	X	西门子 Siemens
S	胜蓝 SIRON	XH	西门子 Siemens

带刹车线则不表示
注：西门子普通型代码"X"，
高惯量型代码"XH"；

马达功率 Power of motor

40	400W

原点感应器 Origin inductor

外挂型 External hanging type	
E	无 NO

端点极限感应器 End limit inductor

5	无

*若需感应器请单独选购
* Please buy a separate sensor if you need one

选型举例：M361-17-40-50-LB-M40-E5 为M361系列，本体代号17，导程40mm，行程50, 马达外置左折，三菱马达，功率400，无原点感应器，无端点极限感应器。
Model selection example: M361-17-40-50-LB-M40-E5 is M361 series, body code 17, lead 40mm, stroke 50, motor external left folding, Mitsubishi motor, power 400, no origin sensor, no end point limit sensor.

马达安装方式 Installation method

LB 马达外置左折
LB motor external left fold

RB 马达外置右折
RB motor external right fold

LU 马达上置朝左
LU motor up facing left

RU 马达上置朝右
RU motor up facing right

LD 马达下置朝左
LD motor down facing left

RD 马达下置朝右
RD motor down facing right

规格参数 Specification

项目 Project			规范 Specification
规格 Specifications	位置重复精度(mm) Repeatability(mm)		±0.04
	螺杆导程(mm) Ball screw lead(mm)		40
	最高速度(mm/s) Maximum speed(mm/s)		2000
	最大可搬重量(kg) Maximum payload(kg)	水平使用 Horizontal	45
		垂直使用 Vertical	/
	定格推力(n) Rated thrust(n)		204
	标准行程(mm) Stroke pitch(mm)		50-3050mm/50间隔
部品 Sints	AC伺服马达容量(W) AC servo motor capacity (W)		400
	皮带宽度(mm) Belt width (mm)		30
	高刚性直线滑轨(mm) High rigidity linear slide rail (mm)		W20×H15
	原点感应器 Home sensor	外挂 Outside	K017-A2(NPN)

注：马达加减设定0.4秒；

感应器接线图 Inductor wiring diagram

外挂型

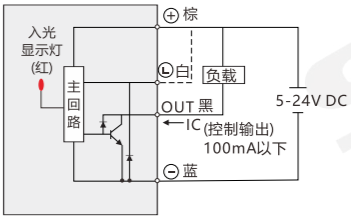

容许负载力距表 Allowable overhang

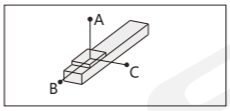

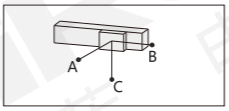

mm

水平安装 Horizontal Installation		A	B	C
导程40 Lead	10kg	2942	1133	1033
	20kg	1430	547	498
	30kg	926	350	320
	45kg	588	219	201

mm

壁挂安装 Wall Instaqllation		A	B	C
导程40 Lead	15kg	676	742	1933
	25kg	390	428	1127
	35kg	269	294	781
	45kg	201	219	588

静态容许负载惯量 Static loading moment

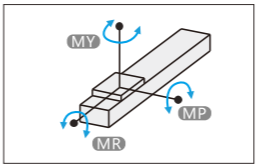

N.m

MY	1032
MP	1034
MR	908

力距表所表示的数据，代表重心
符合型录犯规的正常使用下，保证寿命为10000公里
倒吊使用无法套用标准规范，如有需求请咨询我司销售人员

搭配伺服马达一览表 Suitable motor brand

品牌 Brand	马达记号 The motor mark	刹车有无 Whether the brakes	马达容量 Motor capacity	电源电压 voltage	伺服马达型号 Motor model	驱动器型号 voltage
三菱 Mitsubishi	M	无刹车(水平仕样) No brakes (horizontal style)	400	220	HG-KR43	MR-J4-40A
松下 Panasonic	P	无刹车(水平仕样) No brakes (horizontal style)	400	220	MHMD042G1U	MBDHT2507
台达 Delta	T	无刹车(水平仕样) No brakes (horizontal style)	400	220	ECMA-C20604ES	ASD-B20421-B

分类 classification
内嵌式丝杆型 Built-in lead screw type
内嵌式丝杆型 Built-in lead screw type
内嵌式推杆型 Built-in push-rod type
内嵌式皮带型 Built-in belt type
一般丝杆型 General screw type
一般皮带型 General belt type
无尘丝杆型 Dust free screw type
无尘皮带型 Dust free belt type
单轴滑台 Single axle slide table
直线电机模组 Linear motor module

外形尺寸图 General dimension drawing

BL 马达外置左折 Motor external left fold

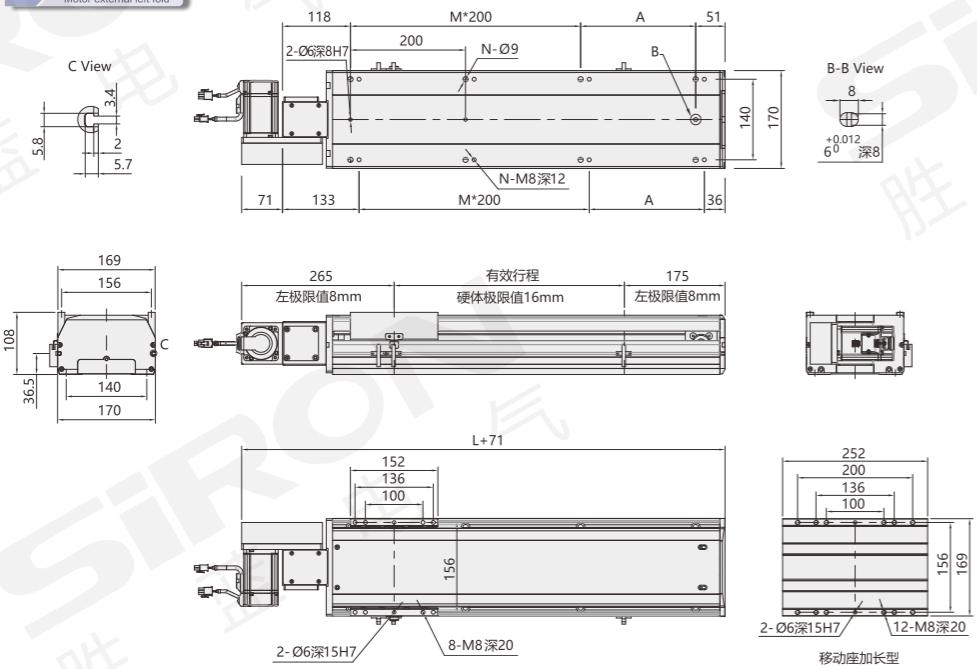

mm

有效行程 Stroke	50	100	150	200	250	300	350	400	450	500	550	600	650	700	750	800	850	900	950	1000	1050
L	419	469	519	569	619	669	719	769	819	869	919	969	1019	1069	1119	1169	1219	1269	1319	1369	1419
A	50	100	150	200	50	100	150	200	50	100	150	200	50	100	150	200	50	100	150	200	50
M	1	1	1	1	2	2	2	2	3	3	3	3	4	4	4	4	5	5	5	5	6
N	6	6	6	6	8	8	8	8	10	10	10	10	12	12	12	12	14	14	14	14	16
重量(kg)	10.2	12	13.8	14.6	15.4	16.1	16.9	17.7	18.5	19.2	20	20.8	21.6	22.3	23.1	23.9	24.7	25.4	26.2	27	27.8

有效行程 Stroke	1100	1150	1200	1250	1300	1350	1400	1450	1500	1550	1600	1650	1700	1750	1800	1850	1900	1950	2000	2050	2100
L	1469	1519	1569	1619	1669	1719	1769	1819	1869	1919	1969	2019	2069	2119	2169	2219	2269	2319	2369	2419	2469
A	100	150	200	50	100	150	200	50	100	150	200	50	100	150	200	50	100	150	200	50	100
M	6	6	6	7	7	7	7	8	8	8	8	9	9	9	9	10	10	10	10	11	11
N	16	16	16	18	18	18	18	20	20	20	20	22	22	22	22	24	24	24	24	26	26
重量(kg)	28.6	29.4	30.2	31	31.8	32.6	33.4	34.2	35	35.8	36.6	37.4	38.2	39	39.8	40.6	41.4	42.2	43	43.8	44.6

有效行程 Stroke	2150	2200	2250	2300	2350	2400	2450	2500	2550	2600	2650	2700	2750	2800	2850	2900	2950	3000	3050
L	2519	2569	2619	2669	2719	2769	2819	2869	2919	2969	3019	3069	3119	3169	3219	3269	3319	3369	3419
A	150	200	50	100	150	200	50	100	150	200	50	100	150	200	50	100	150	200	50
M	11	11	12	12	12	12	13	13	13	13	14	14	14	14	15	15	15	15	16
N	26	26	28	28	28	28	30	30	30	30	32	32	32	32	34	34	34	34	36
重量(kg)	45.4	46.2	47	47.8	48.6	49.4	50.2	51	51.8	52.6	53.4	54.2	55	55.8	56.6	57.4	58.2	59	59.8

分类 classification

内嵌式丝杆型 Built-in lead screw type
内嵌式丝杆型 Built-in lead screw type
内嵌式推杆型 Built-in push-rod type
内嵌式皮带型 Built-in belt type
一般丝杆型 General screw type
一般皮带型 General belt type
无尘丝杆型 Dust free screw type
无尘皮带型 Dust free belt type
单轴滑台 Single axle slide table
直线电机模组 Linear motor module

外形尺寸图 General dimension drawing

BR 马达外置右折
Motor outside the right fold

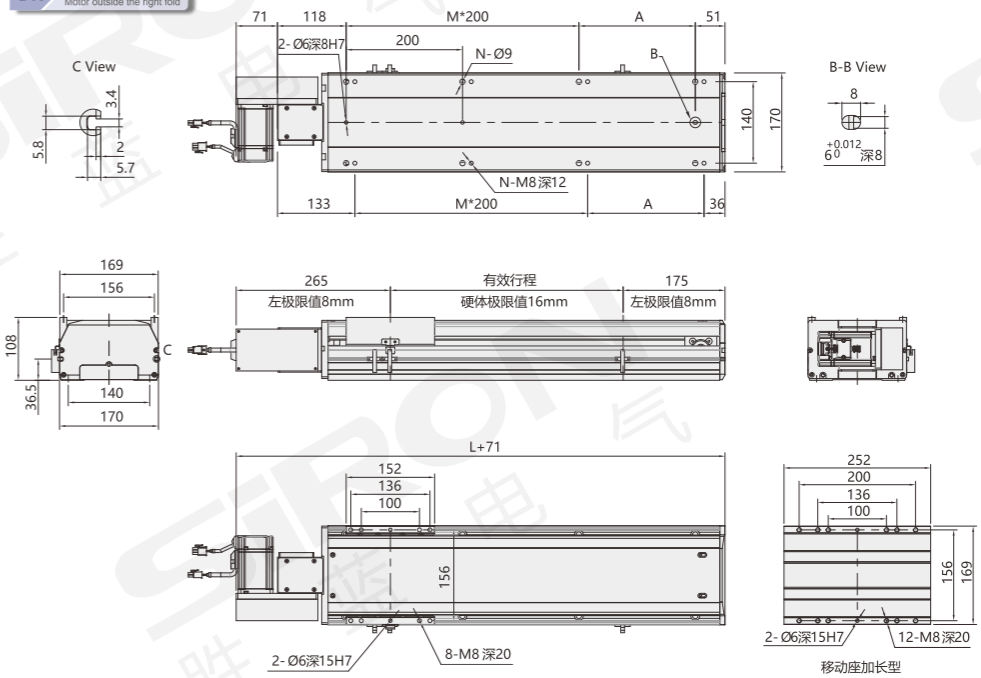

mm

有效行程 Stroke	50	100	150	200	250	300	350	400	450	500	550	600	650	700	750	800	850	900	950	1000	1050
L	419	469	519	569	619	669	719	769	819	869	919	969	1019	1069	1119	1169	1219	1269	1319	1369	1419
A	50	100	150	200	50	100	150	200	50	100	150	200	50	100	150	200	50	100	150	200	50
M	1	1	1	1	2	2	2	2	3	3	3	3	4	4	4	4	5	5	5	5	6
N	6	6	6	6	8	8	8	8	10	10	10	10	12	12	12	12	14	14	14	14	16
重量(kg)	10.2	12	13.8	14.6	15.4	16.1	16.9	17.7	18.5	19.2	20	20.8	21.6	22.3	23.1	23.9	24.7	25.4	26.2	27	27.8

有效行程 Stroke	1100	1150	1200	1250	1300	1350	1400	1450	1500	1550	1600	1650	1700	1750	1800	1850	1900	1950	2000	2050	2100
L	1469	1519	1569	1619	1669	1719	1769	1819	1869	1919	1969	2019	2069	2119	2169	2219	2269	2319	2369	2419	2469
A	100	150	200	50	100	150	200	50	100	150	200	50	100	150	200	50	100	150	200	50	100
M	6	6	6	7	7	7	7	8	8	8	8	9	9	9	9	10	10	10	10	11	11
N	16	16	16	18	18	18	18	20	20	20	20	22	22	22	22	24	24	24	24	26	26
重量(kg)	28.6	29.4	30.2	31	31.8	32.6	33.4	34.2	35	35.8	36.6	37.4	38.2	39	39.8	40.6	41.4	42.2	43	43.8	44.6

有效行程 Stroke	2150	2200	2250	2300	2350	2400	2450	2500	2550	2600	2650	2700	2750	2800	2850	2900	2950	3000	3050
L	2519	2569	2619	2669	2719	2769	2819	2869	2919	2969	3019	3069	3119	3169	3219	3269	3319	3369	3419
A	150	200	50	100	150	200	50	100	150	200	50	100	150	200	50	100	150	200	50
M	11	11	12	12	12	12	13	13	13	13	14	14	14	14	15	15	15	15	16
N	26	26	28	28	28	28	30	30	30	30	32	32	32	32	34	34	34	34	36
重量(kg)	45.4	46.2	47	47.8	48.6	49.4	50.2	51	51.8	52.6	53.4	54.2	55	55.8	56.6	57.4	58.2	59	59.8

分类
classification
内嵌式丝杆型 Built-in lead screw type
内嵌式丝杆型 Built-in lead screw type
内嵌式推杆型 Built-in push-rod type
内嵌式皮带型 Built-in belt type
一般丝杆型 General screw type
一般皮带型 General belt type
无尘丝杆型 Dust free screw type
无尘皮带型 Dust free belt type
单轴滑台 Single axle slide table
直线电机模组 Linear motor module

外形尺寸图 General dimension drawing

UL 马达上置左折 Left fold on motor

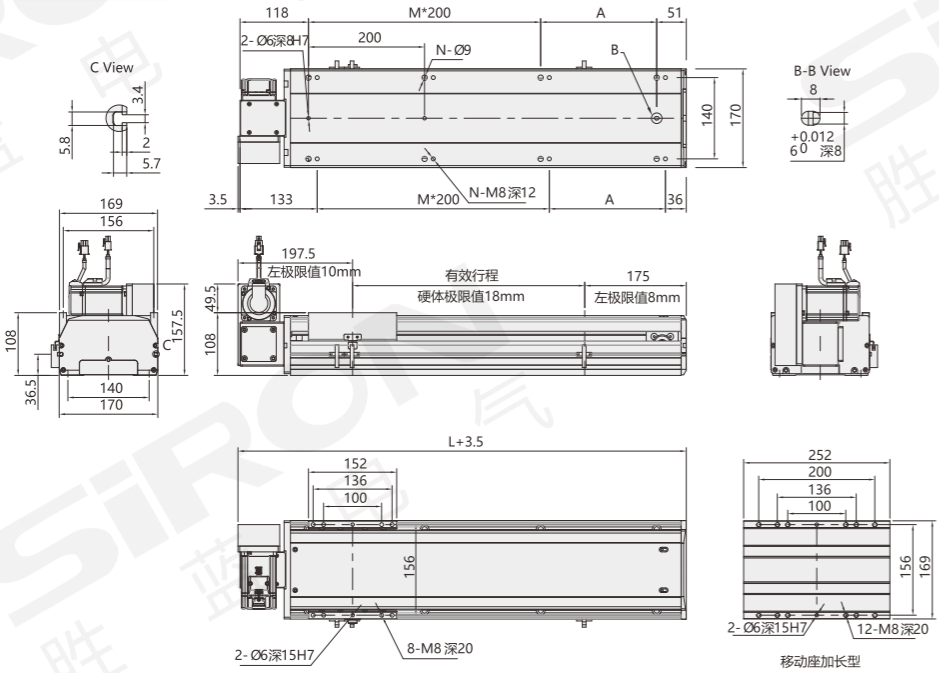

mm

有效行程 Stroke	50	100	150	200	250	300	350	400	450	500	550	600	650	700	750	800	850	900	950	1000	1050
L	419	469	519	569	619	669	719	769	819	869	919	969	1019	1069	1119	1169	1219	1269	1319	1369	1419
A	50	100	150	200	50	100	150	200	50	100	150	200	50	100	150	200	50	100	150	200	50
M	1	1	1	1	2	2	2	2	3	3	3	3	4	4	4	4	5	5	5	5	6
N	6	6	6	6	8	8	8	8	10	10	10	10	12	12	12	12	14	14	14	14	16
重量(kg)	10.2	12	13.8	14.6	15.4	16.1	16.9	17.7	18.5	19.2	20	20.8	21.6	22.3	23.1	23.9	24.7	25.4	26.2	27	27.8

有效行程 Stroke	1100	1150	1200	1250	1300	1350	1400	1450	1500	1550	1600	1650	1700	1750	1800	1850	1900	1950	2000	2050	2100
L	1469	1519	1569	1619	1669	1719	1769	1819	1869	1919	1969	2019	2069	2119	2169	2219	2269	2319	2369	2419	2469
A	100	150	200	50	100	150	200	50	100	150	200	50	100	150	200	50	100	150	200	50	100
M	6	6	6	7	7	7	7	8	8	8	8	9	9	9	9	10	10	10	10	11	11
N	16	16	16	18	18	18	18	20	20	20	20	22	22	22	22	24	24	24	24	26	26
重量(kg)	28.6	29.4	30.2	31	31.8	32.6	33.4	34.2	35	35.8	36.6	37.4	38.2	39	39.8	40.6	41.4	42.2	43	43.8	44.6

有效行程 Stroke	2150	2200	2250	2300	2350	2400	2450	2500	2550	2600	2650	2700	2750	2800	2850	2900	2950	3000	3050
L	2519	2569	2619	2669	2719	2769	2819	2869	2919	2969	3019	3069	3119	3169	3219	3269	3319	3369	3419
A	150	200	50	100	150	200	50	100	150	200	50	100	150	200	50	100	150	200	50
M	11	11	12	12	12	12	13	13	13	13	14	14	14	14	15	15	15	15	16
N	26	26	28	28	28	28	30	30	30	30	32	32	32	32	34	34	34	34	36
重量(kg)	45.4	46.2	47	47.8	48.6	49.4	50.2	51	51.8	52.6	53.4	54.2	55	55.8	56.6	57.4	58.2	59	59.8

分类 classification

内嵌式丝杆型 Built-in lead screw type
内嵌式丝杆型 Built-in lead screw type
内嵌式推杆型 Built-in push-rod type
内嵌式皮带型 Built-in belt type
一般丝杆型 General screw type
一般皮带型 General belt type
无尘丝杆型 Dust free screw type
无尘皮带型 Dust free belt type
单轴滑台 Single axle slide table
直线电机模组 Linear motor module

外形尺寸图 General dimension drawing

UR 马达上置右折
Fold right on the motor

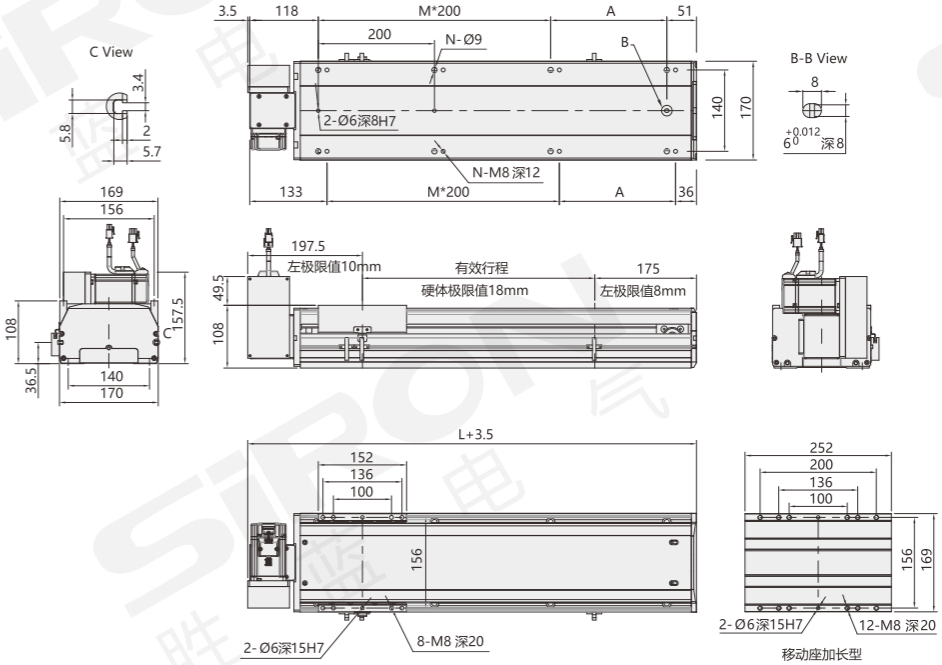

mm

有效行程 Stroke	50	100	150	200	250	300	350	400	450	500	550	600	650	700	750	800	850	900	950	1000	1050
L	419	469	519	569	619	669	719	769	819	869	919	969	1019	1069	1119	1169	1219	1269	1319	1369	1419
A	50	100	150	200	50	100	150	200	50	100	150	200	50	100	150	200	50	100	150	200	50
M	1	1	1	1	2	2	2	2	3	3	3	3	4	4	4	4	5	5	5	5	6
N	6	6	6	6	8	8	8	8	10	10	10	10	12	12	12	12	14	14	14	14	16
重量(kg)	10.2	12	13.8	14.6	15.4	16.1	16.9	17.7	18.5	19.2	20	20.8	21.6	22.3	23.1	23.9	24.7	25.4	26.2	27	27.8

有效行程 Stroke	1100	1150	1200	1250	1300	1350	1400	1450	1500	1550	1600	1650	1700	1750	1800	1850	1900	1950	2000	2050	2100
L	1469	1519	1569	1619	1669	1719	1769	1819	1869	1919	1969	2019	2069	2119	2169	2219	2269	2319	2369	2419	2469
A	100	150	200	50	100	150	200	50	100	150	200	50	100	150	200	50	100	150	200	50	100
M	6	6	6	7	7	7	7	8	8	8	8	9	9	9	9	10	10	10	10	11	11
N	16	16	16	18	18	18	18	20	20	20	20	22	22	22	22	24	24	24	24	26	26
重量(kg)	28.6	29.4	30.2	31	31.8	32.6	33.4	34.2	35	35.8	36.6	37.4	38.2	39	39.8	40.6	41.4	42.2	43	43.8	44.6

有效行程 Stroke	2150	2200	2250	2300	2350	2400	2450	2500	2550	2600	2650	2700	2750	2800	2850	2900	2950	3000	3050
L	2519	2569	2619	2669	2719	2769	2819	2869	2919	2969	3019	3069	3119	3169	3219	3269	3319	3369	3419
A	150	200	50	100	150	200	50	100	150	200	50	100	150	200	50	100	150	200	50
M	11	11	12	12	12	12	13	13	13	13	14	14	14	14	15	15	15	15	16
N	26	26	28	28	28	28	30	30	30	30	32	32	32	32	34	34	34	34	36
重量(kg)	45.4	46.2	47	47.8	48.6	49.4	50.2	51	51.8	52.6	53.4	54.2	55	55.8	56.6	57.4	58.2	59	59.8

外形尺寸图 General dimension drawing

DL 马达下置左折 Motor bottom left fold

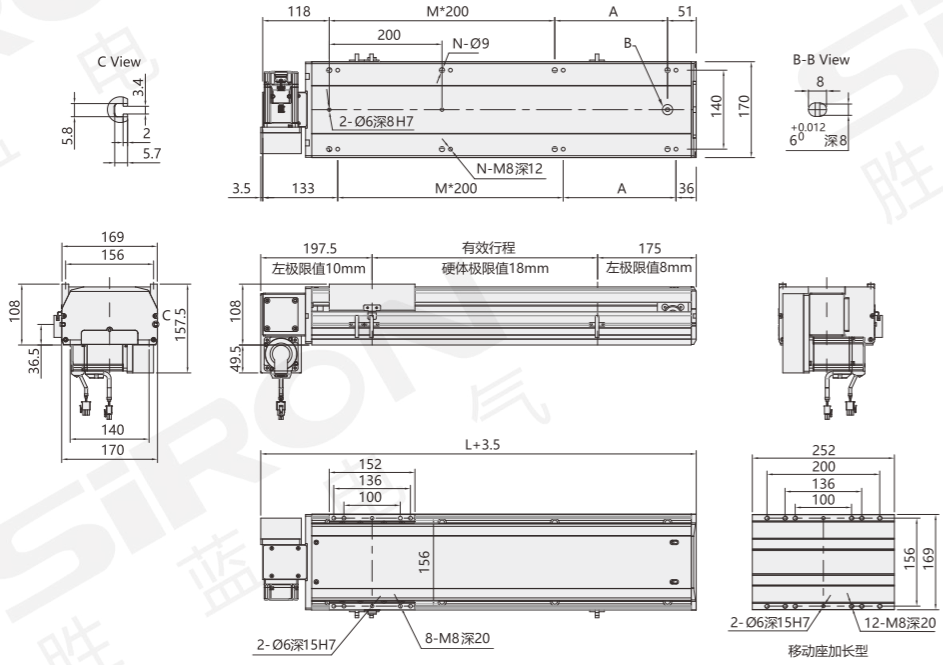

mm

有效行程 Stroke	50	100	150	200	250	300	350	400	450	500	550	600	650	700	750	800	850	900	950	1000	1050
L	419	469	519	569	619	669	719	769	819	869	919	969	1019	1069	1119	1169	1219	1269	1319	1369	1419
A	50	100	150	200	50	100	150	200	50	100	150	200	50	100	150	200	50	100	150	200	50
M	1	1	1	1	2	2	2	2	3	3	3	3	4	4	4	4	5	5	5	5	6
N	6	6	6	6	8	8	8	8	10	10	10	10	12	12	12	12	14	14	14	14	16
重量(kg)	10.2	12	13.8	14.6	15.4	16.1	16.9	17.7	18.5	19.2	20	20.8	21.6	22.3	23.1	23.9	24.7	25.4	26.2	27	27.8

有效行程 Stroke	1100	1150	1200	1250	1300	1350	1400	1450	1500	1550	1600	1650	1700	1750	1800	1850	1900	1950	2000	2050	2100
L	1469	1519	1569	1619	1669	1719	1769	1819	1869	1919	1969	2019	2069	2119	2169	2219	2269	2319	2369	2419	2469
A	100	150	200	50	100	150	200	50	100	150	200	50	100	150	200	50	100	150	200	50	100
M	6	6	6	7	7	7	7	8	8	8	8	9	9	9	9	10	10	10	10	11	11
N	16	16	16	18	18	18	18	20	20	20	20	22	22	22	22	24	24	24	24	26	26
重量(kg)	28.6	29.4	30.2	31	31.8	32.6	33.4	34.2	35	35.8	36.6	37.4	38.2	39	39.8	40.6	41.4	42.2	43	43.8	44.6

有效行程 Stroke	2150	2200	2250	2300	2350	2400	2450	2500	2550	2600	2650	2700	2750	2800	2850	2900	2950	3000	3050
L	2519	2569	2619	2669	2719	2769	2819	2869	2919	2969	3019	3069	3119	3169	3219	3269	3319	3369	3419
A	150	200	50	100	150	200	50	100	150	200	50	100	150	200	50	100	150	200	50
M	11	11	12	12	12	12	13	13	13	13	14	14	14	14	15	15	15	15	16
N	26	26	28	28	28	28	30	30	30	30	32	32	32	32	34	34	34	34	36
重量(kg)	45.4	46.2	47	47.8	48.6	49.4	50.2	51	51.8	52.6	53.4	54.2	55	55.8	56.6	57.4	58.2	59	59.8

分类 classification

内嵌式丝杆型 Built-in lead screw type
内嵌式丝杆型 Built-in lead screw type
内嵌式推杆型 Built-in push-rod type
内嵌式皮带型 Built-in belt type
一般丝杆型 General screw type
一般皮带型 General belt type
无尘丝杆型 Dust free screw type
无尘皮带型 Dust free belt type
单轴滑台 Single axle slide table
直线电机模组 Linear motor module

外形尺寸图 General dimension drawing

DR 马达下置右折
Motor bottom right fold

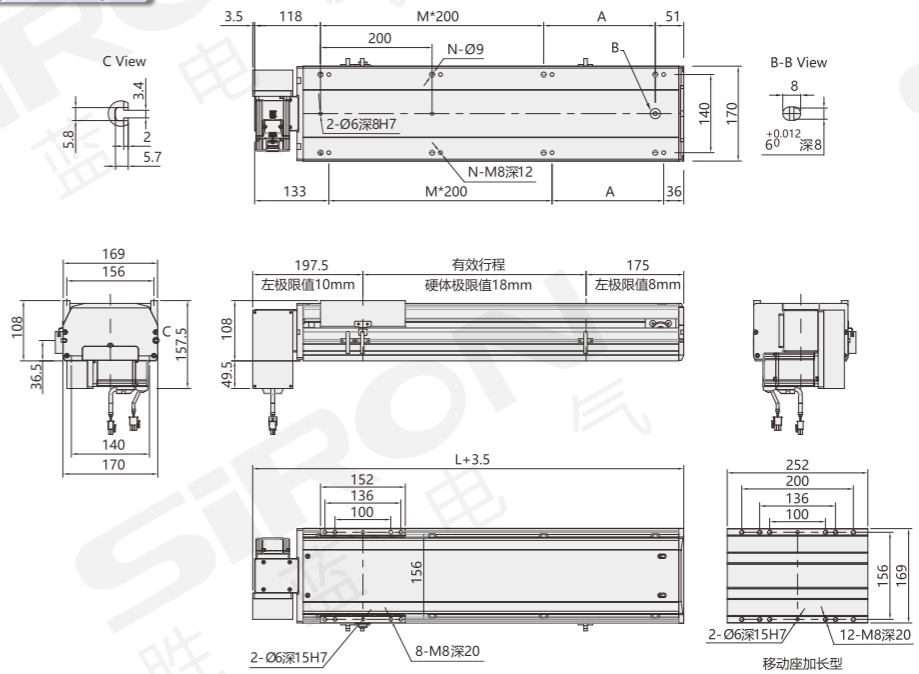

mm

有效行程 Stroke	50	100	150	200	250	300	350	400	450	500	550	600	650	700	750	800	850	900	950	1000	1050
L	419	469	519	569	619	669	719	769	819	869	919	969	1019	1069	1119	1169	1219	1269	1319	1369	1419
A	50	100	150	200	50	100	150	200	50	100	150	200	50	100	150	200	50	100	150	200	50
M	1	1	1	1	2	2	2	2	3	3	3	3	4	4	4	4	5	5	5	5	6
N	6	6	6	6	8	8	8	8	10	10	10	10	12	12	12	12	14	14	14	14	16
重量(kg)	10.2	12	13.8	14.6	15.4	16.1	16.9	17.7	18.5	19.2	20	20.8	21.6	22.3	23.1	23.9	24.7	25.4	26.2	27	27.8

有效行程 Stroke	1100	1150	1200	1250	1300	1350	1400	1450	1500	1550	1600	1650	1700	1750	1800	1850	1900	1950	2000	2050	2100
L	1469	1519	1569	1619	1669	1719	1769	1819	1869	1919	1969	2019	2069	2119	2169	2219	2269	2319	2369	2419	2469
A	100	150	200	50	100	150	200	50	100	150	200	50	100	150	200	50	100	150	200	50	100
M	6	6	6	7	7	7	7	8	8	8	8	9	9	9	9	10	10	10	10	11	11
N	16	16	16	18	18	18	18	20	20	20	20	22	22	22	22	24	24	24	24	26	26
重量(kg)	28.6	29.4	30.2	31	31.8	32.6	33.4	34.2	35	35.8	36.6	37.4	38.2	39	39.8	40.6	41.4	42.2	43	43.8	44.6

有效行程 Stroke	2150	2200	2250	2300	2350	2400	2450	2500	2550	2600	2650	2700	2750	2800	2850	2900	2950	3000	3050
L	2519	2569	2619	2669	2719	2769	2819	2869	2919	2969	3019	3069	3119	3169	3219	3269	3319	3369	3419
A	150	200	50	100	150	200	50	100	150	200	50	100	150	200	50	100	150	200	50
M	11	11	12	12	12	12	13	13	13	13	14	14	14	14	15	15	15	15	16
N	26	26	28	28	28	28	30	30	30	30	32	32	32	32	34	34	34	34	36
重量(kg)	45.4	46.2	47	47.8	48.6	49.4	50.2	51	51.8	52.6	53.4	54.2	55	55.8	56.6	57.4	58.2	59	59.8

一般皮带模组
M361系列

一般的なベルトモジュール
General belt module

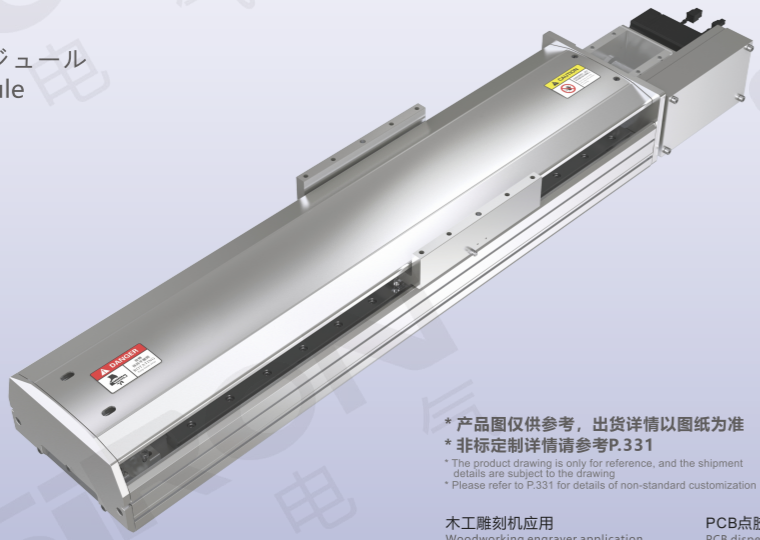

NEW

* 产品图仅供参考，出货详情以图纸为准
* 非标定制详情请参考P.331

* The product drawing is only for reference, and the shipment details are subject to the drawing
* Please refer to P.331 for details of non-standard customization

木工雕刻机应用
Woodworking engraver application

PCB点胶设备应用
PCB dispensing equipment application

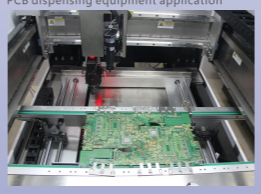

最大行程 Maximum stroke	最高速度 Maximum speed	马达容量 Capacity of motor	皮带宽度 Width of belt
3400mm	2000mm/s	750W	50mm

关于选型 About selection

M361 — 22 — 40 — 50 — BL — M — 75 — E — 5

模组系列 Module series: M361

本体代号 Type of body

22	

导程 Lead

40	40mm

行程 Trip

50-3400mm 50mm间隔

行程50限定只能安装2组光电
Trip 50 limited onlyCan install 2 groups of photoelectric
见行程表

马达位置 Position of motor

BL	马达外置左折 Motor external left fold
BR	马达外置右折 Motor outside the right fold
DL	马达下置朝左 Motor down to the left
DR	马达下置朝右 Motor down facing right
UL	马达上置朝左 Motor up facing left
UR	马达上置朝右 Motor up facing right

马达品牌 Brand of motor

M	三菱 Mitsubishi	A	禾川 Grain of sichuan
P	松下 Panasonic	H	汇川 Kymmene
Y	安川 Yaskawa	ST	步进 Step by step
T	台达 Delta	X	西门子 Siemens
S	胜蓝 SIRON	XH	西门子 Siemens

带刹车线则不表示
注：西门子普通型代码"X"，
高惯量型代码"XH"；

马达功率 Power of motor

75	750W

原点感应器 Origin inductor

外挂型 External hanging type	
E	无 NO

端点极限感应器 End limit inductor

5	无

*若需感应器请单独选购
* Please buy a separate sensor if you need one

选型举例：M361-22-40-50-LB-M75-E5 为M361系列，本体代号22，导程40mm，行程50，马达外置左折，三菱马达，功率750，无原点感应器，无端点极限感应器。
Model selection example: M361-17-40-50-LB-M40-E5 is M361 series, body code 22, lead 40mm, stroke 50, motor external left folding, Mitsubishi motor, power 750, no origin sensor, no end point limit sensor.

马达安装方式 Installation method

LB 马达外置左折
LB motor external left fold

RB 马达外置右折
RB motor external right fold

LU 马达上置朝左
LU motor up facing left

RU 马达上置朝右
RU motor up facing right

LD 马达下置朝左
LD motor down facing left

RD 马达下置朝右
RD motor down facing right

规格参数 Specification

项目 Project			规范 Specification
规格 Specifications	位置重复精度(mm) Repeatability(mm)		±0.04
	螺杆导程(mm) Ball screw lead(mm)		40
	最高速度(mm/s) Maximum speed(mm/s)		2000
	最大可搬重量(kg) Maximum payload(kg)	水平使用 Horizontal	85
		垂直使用 Vertical	/
	定格推力(n) Rated thrust(n)		367
	标准行程(mm) Stroke pitch(mm)		50-3400mm/50间隔
部品 Parts	AC伺服马达容量(W) AC servo motor capacity (W)		750
	皮带宽度(mm) Belt width (mm)		50
	高刚性直线滑轨(mm) High rigidity linear slide rail (mm)		W23×H18
	原点感应器 Home sensor	外挂 Outside	K017-A2(NPN)

注：马达加减设定0.4秒；

感应器接线图 Inductor wiring diagram

外挂型

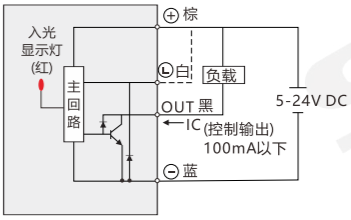

容许负载力距表 Allowable overhang

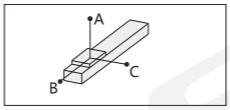

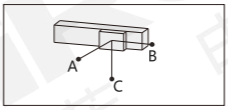

mm

水平安装 Horizontal Installation		A	B	C
导程40 Lead	45kg	1588	600	349
	65kg	1052	328	285
	85kg	768	281	206

mm

壁挂安装 Wall Instaqllation		A	B	C
导程40 Lead	40kg	500	685	1805
	60kg	315	430	1152
	85kg	206	281	768

静态容许负载惯量 Static loading moment

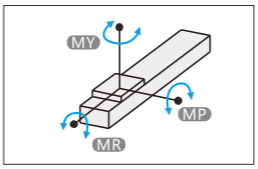

N.m

MY	2052
MP	2052
MR	1810

力距表所表示的数据，代表重心
符合型录犯规的正常使用下，保证寿命为10000公里
倒吊使用无法套用标准规范，如有需求请咨询我司销售人员

搭配伺服马达一览表 Suitable motor brand

品牌 Brand	马达记号 The motor mark	刹车有无 Whether the brakes	马达容量 Motor capacity	电源电压 voltage	伺服马达型号 Motor model	驱动器型号 voltage
三菱 Mitsubishi	M	无刹车(水平仕样) No brakes (horizontal style)	750	220	HG-KR73	MR-J4-70A
松下 Panasonic	P	无刹车(水平仕样) No brakes (horizontal style)	750	220	MHMD082G1U	MCDHT3520
台达 Delta	T	无刹车(水平仕样) No brakes (horizontal style)	750	220	ECMA-C20807ES	ASD-B20721-B

分类 classification
内嵌式丝杆型 Built-in lead screw type
内嵌式丝杆型 Built-in lead screw type
内嵌式推杆型 Built-in push-rod type
内嵌式皮带型 Built-in belt type
一般丝杆型 General screw type
一般皮带型 General belt type
无尘丝杆型 Dust free screw type
无尘皮带型 Dust free belt type
单轴滑台 Single axle slide table
直线电机模组 Linear motor module

外形尺寸图 General dimension drawing

BL 马达外置左折 Motor external left fold

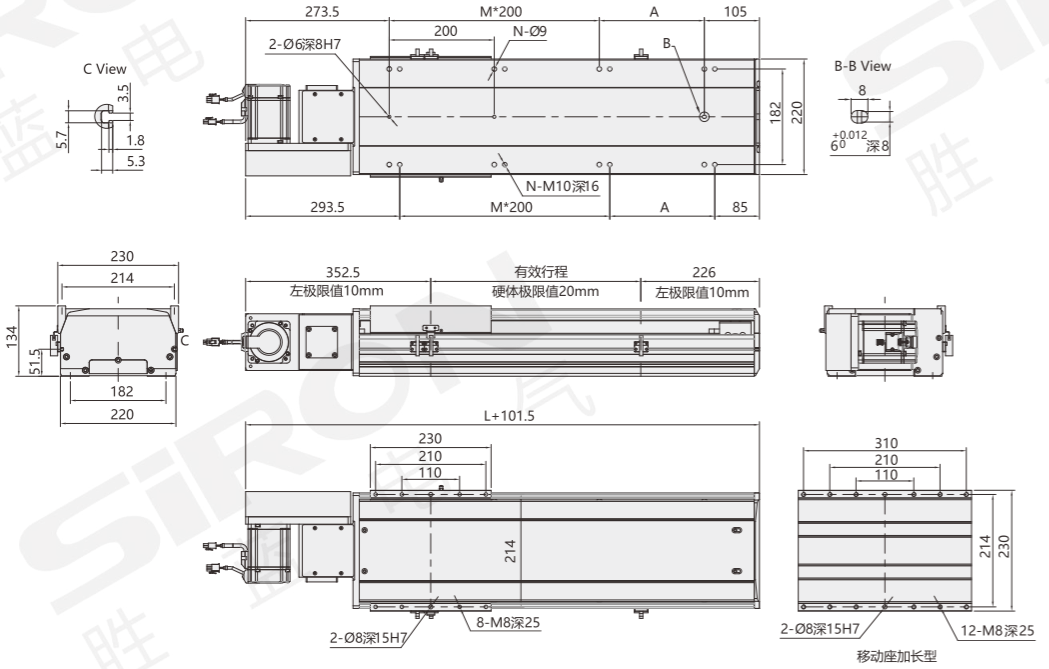

mm

有效行程 Stroke	50	100	150	200	250	300	350	400	450	500	550	600	650	700	750	800	850	900	950	1000	1050
L	527	577	627	677	727	777	827	877	927	977	1027	1077	1127	1177	1227	1277	1327	1377	1427	1477	1527
A	50	100	150	200	50	100	150	200	50	100	150	200	50	100	150	200	50	100	150	200	50
M	1	1	1	1	2	2	2	2	3	3	3	3	4	4	4	4	5	5	5	5	6
N	6	6	6	6	8	8	8	8	10	10	10	10	12	12	12	12	14	14	14	14	16
重量(kg)	28.8	30	31.2	32.4	33.6	34.8	36	37.2	38.4	39.6	40.8	42	43.2	44.4	45.6	46.8	48	49.2	50.4	51.6	52.8

有效行程 Stroke	1100	1150	1200	1250	1300	1350	1400	1450	1500	1550	1600	1650	1700	1750	1800	1850	1900	1950	2000	2050	2100
L	1577	1627	1677	1727	1777	1827	1877	1927	1977	2027	2077	2127	2177	2227	2277	2327	2377	2427	2477	2527	2577
A	100	150	200	50	100	150	200	50	100	150	200	50	100	150	200	50	100	150	200	50	100
M	6	6	6	7	7	7	7	8	8	8	8	9	9	9	9	10	10	10	10	11	11
N	16	16	16	18	18	18	18	20	20	20	20	22	22	22	22	24	24	24	24	26	26
重量(kg)	54	55.2	56.4	59.2	59.8	60	61.2	62.4	63.6	64.8	66	67.2	68.4	69.6	70.8	72	73.2	74.4	75.6	76.8	78

有效行程 Stroke	2150	2200	2250	2300	2350	2400	2450	2500	2550	2600	2650	2700	2750	2800	2850	2900	2950	3000	3050
L	2627	2677	2727	2777	2827	2877	2927	2977	3027	3077	3127	3177	3227	3277	3327	3377	3427	3477	3527
A	150	200	50	100	150	200	50	100	150	200	50	100	150	200	50	100	150	200	50
M	11	11	12	12	12	12	13	13	13	13	14	14	14	14	15	15	15	15	16
N	26	26	28	28	28	28	30	30	30	30	32	32	32	32	34	34	34	34	36
重量(kg)	79.2	80.4	81.6	82.8	84	85.2	86.4	87.6	88.8	90	91.2	92.4	93.6	94.8	96	97.2	98.4	99.6	100.8

分类 classification
内嵌式丝杆型 Built-in lead screw type
内嵌式丝杆型 Built-in lead screw type
内嵌式推杆型 Built-in push-rod type
内嵌式皮带型 Built-in belt type
一般丝杆型 General screw type
一般皮带型 General belt type
无尘丝杆型 Dust free screw type
无尘皮带型 Dust free belt type
单轴滑台 Single axle slide table
直线电机模组 Linear motor module

外形尺寸图 General dimension drawing

BR 马达外置右折
Motor outside the right fold

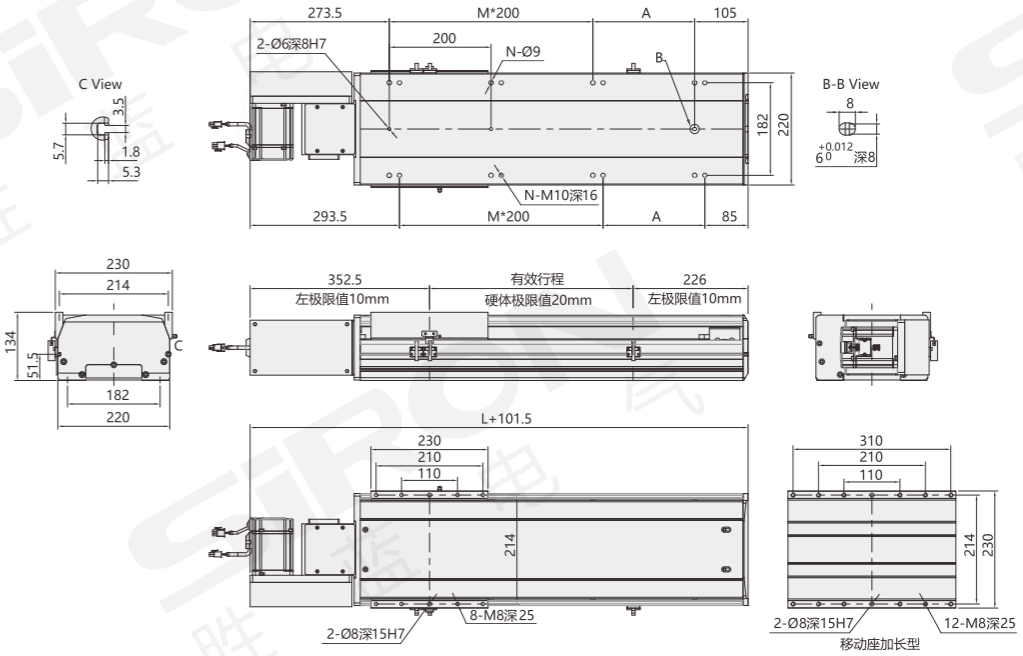

mm

有效行程 Stroke	50	100	150	200	250	300	350	400	450	500	550	600	650	700	750	800	850	900	950	1000	1050
L	527	577	627	677	727	777	827	877	927	977	1027	1077	1127	1177	1227	1277	1327	1377	1427	1477	1527
A	50	100	150	200	50	100	150	200	50	100	150	200	50	100	150	200	50	100	150	200	50
M	1	1	1	1	2	2	2	2	3	3	3	3	4	4	4	4	5	5	5	5	6
N	6	6	6	6	8	8	8	8	10	10	10	10	12	12	12	12	14	14	14	14	16
重量(kg)	28.8	30	31.2	32.4	33.6	34.8	36	37.2	38.4	39.6	40.8	42	43.2	44.4	45.6	46.8	48	49.2	50.4	51.6	52.8

有效行程 Stroke	1100	1150	1200	1250	1300	1350	1400	1450	1500	1550	1600	1650	1700	1750	1800	1850	1900	1950	2000	2050	2100
L	1577	1627	1677	1727	1777	1827	1877	1927	1977	2027	2077	2127	2177	2227	2277	2327	2377	2427	2477	2527	2577
A	100	150	200	50	100	150	200	50	100	150	200	50	100	150	200	50	100	150	200	50	100
M	6	6	6	7	7	7	7	8	8	8	8	9	9	9	9	10	10	10	10	11	11
N	16	16	16	18	18	18	18	20	20	20	20	22	22	22	22	24	24	24	24	26	26
重量(kg)	54	55.2	56.4	59.2	59.8	60	61.2	62.4	63.6	64.8	66	67.2	68.4	69.6	70.8	72	73.2	74.4	75.6	76.8	78

有效行程 Stroke	2150	2200	2250	2300	2350	2400	2450	2500	2550	2600	2650	2700	2750	2800	2850	2900	2950	3000	3050
L	2627	2677	2727	2777	2827	2877	2927	2977	3027	3077	3127	3177	3227	3277	3327	3377	3427	3477	3527
A	150	200	50	100	150	200	50	100	150	200	50	100	150	200	50	100	150	200	50
M	11	11	12	12	12	12	13	13	13	13	14	14	14	14	15	15	15	15	16
N	26	26	28	28	28	28	30	30	30	30	32	32	32	32	34	34	34	34	36
重量(kg)	79.2	80.4	81.6	82.8	84	85.2	86.4	87.6	88.8	90	91.2	92.4	93.6	94.8	96	97.2	98.4	99.6	100.8

分类
classification
内嵌式丝杆型 Built-in lead screw type
内嵌式丝杆型 Built-in lead screw type
内嵌式推杆型 Built-in push-rod type
内嵌式皮带型 Built-in belt type
一般丝杆型 General screw type
一般皮带型 General belt type
无尘丝杆型 Dust free screw type
无尘皮带型 Dust free belt type
单轴滑台 Single axle slide table
直线电机模组 Linear motor module

外形尺寸图 General dimension drawing

UL 马达上置左折 Left fold on motor

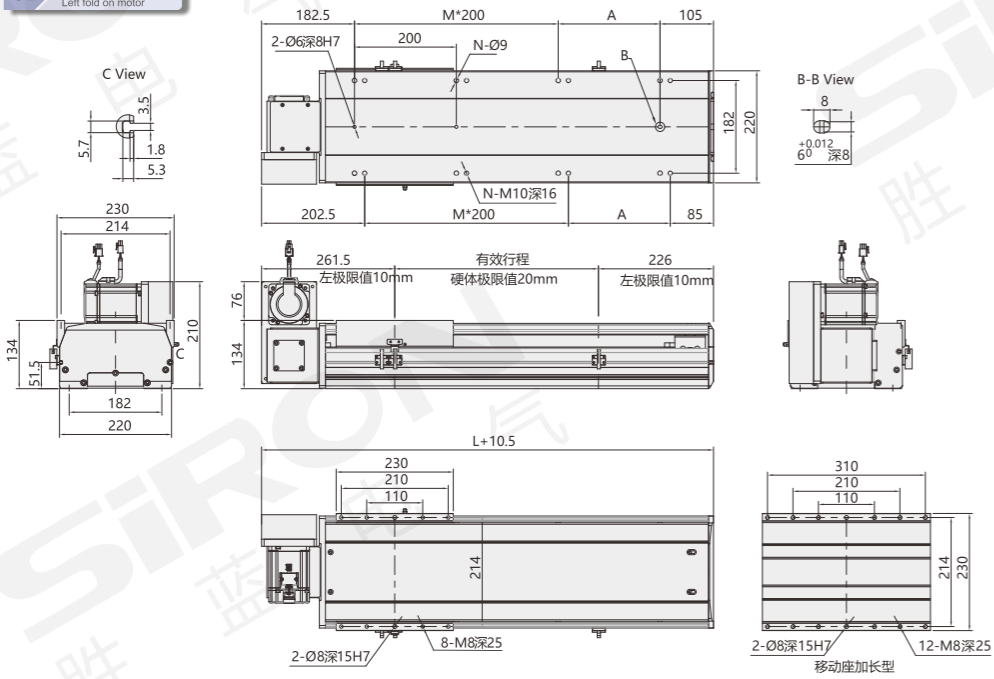

mm

有效行程 Stroke	50	100	150	200	250	300	350	400	450	500	550	600	650	700	750	800	850	900	950	1000	1050
L	527	577	627	677	727	777	827	877	927	977	1027	1077	1127	1177	1227	1277	1327	1377	1427	1477	1527
A	50	100	150	200	50	100	150	200	50	100	150	200	50	100	150	200	50	100	150	200	50
M	1	1	1	1	2	2	2	2	3	3	3	3	4	4	4	4	5	5	5	5	6
N	6	6	6	6	8	8	8	8	10	10	10	10	12	12	12	12	14	14	14	14	16
重量(kg)	28.8	30	31.2	32.4	33.6	34.8	36	37.2	38.4	39.6	40.8	42	43.2	44.4	45.6	46.8	48	49.2	50.4	51.6	52.8

有效行程 Stroke	1100	1150	1200	1250	1300	1350	1400	1450	1500	1550	1600	1650	1700	1750	1800	1850	1900	1950	2000	2050	2100
L	1577	1627	1677	1727	1777	1827	1877	1927	1977	2027	2077	2127	2177	2227	2277	2327	2377	2427	2477	2527	2577
A	100	150	200	50	100	150	200	50	100	150	200	50	100	150	200	50	100	150	200	50	100
M	6	6	6	7	7	7	7	8	8	8	8	9	9	9	9	10	10	10	10	11	11
N	16	16	16	18	18	18	18	20	20	20	20	22	22	22	22	24	24	24	24	26	26
重量(kg)	54	55.2	56.4	59.2	59.8	60	61.2	62.4	63.6	64.8	66	67.2	68.4	69.6	70.8	72	73.2	74.4	75.6	76.8	78

有效行程 Stroke	2150	2200	2250	2300	2350	2400	2450	2500	2550	2600	2650	2700	2750	2800	2850	2900	2950	3000	3050
L	2627	2677	2727	2777	2827	2877	2927	2977	3027	3077	3127	3177	3227	3277	3327	3377	3427	3477	3527
A	150	200	50	100	150	200	50	100	150	200	50	100	150	200	50	100	150	200	50
M	11	11	12	12	12	12	13	13	13	13	14	14	14	14	15	15	15	15	16
N	26	26	28	28	28	28	30	30	30	30	32	32	32	32	34	34	34	34	36
重量(kg)	79.2	80.4	81.6	82.8	84	85.2	86.4	87.6	88.8	90	91.2	92.4	93.6	94.8	96	97.2	98.4	99.6	100.8

外形尺寸图 General dimension drawing

UR 马达上置右折
Fold right on the motor

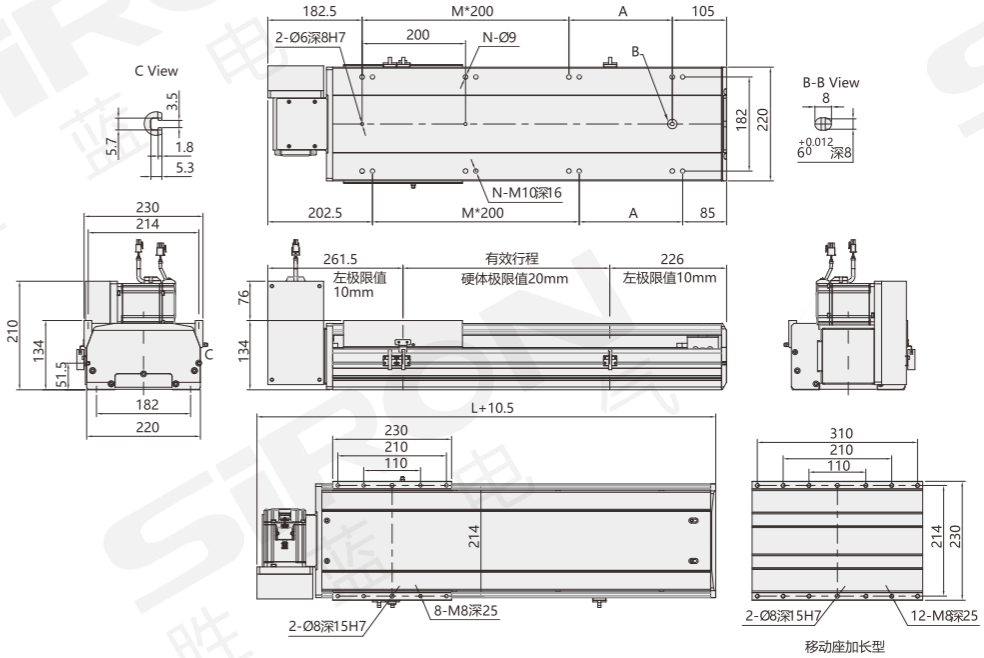

mm

有效行程 Stroke	50	100	150	200	250	300	350	400	450	500	550	600	650	700	750	800	850	900	950	1000	1050
L	527	577	627	677	727	777	827	877	927	977	1027	1077	1127	1177	1227	1277	1327	1377	1427	1477	1527
A	50	100	150	200	50	100	150	200	50	100	150	200	50	100	150	200	50	100	150	200	50
M	1	1	1	1	2	2	2	2	3	3	3	3	4	4	4	4	5	5	5	5	6
N	6	6	6	6	8	8	8	8	10	10	10	10	12	12	12	12	14	14	14	14	16
重量(kg)	28.8	30	31.2	32.4	33.6	34.8	36	37.2	38.4	39.6	40.8	42	43.2	44.4	45.6	46.8	48	49.2	50.4	51.6	52.8

有效行程 Stroke	1100	1150	1200	1250	1300	1350	1400	1450	1500	1550	1600	1650	1700	1750	1800	1850	1900	1950	2000	2050	2100
L	1577	1627	1677	1727	1777	1827	1877	1927	1977	2027	2077	2127	2177	2227	2277	2327	2377	2427	2477	2527	2577
A	100	150	200	50	100	150	200	50	100	150	200	50	100	150	200	50	100	150	200	50	100
M	6	6	6	7	7	7	7	8	8	8	8	9	9	9	9	10	10	10	10	11	11
N	16	16	16	18	18	18	18	20	20	20	20	22	22	22	22	24	24	24	24	26	26
重量(kg)	54	55.2	56.4	59.2	59.8	60	61.2	62.4	63.6	64.8	66	67.2	68.4	69.6	70.8	72	73.2	74.4	75.6	76.8	78

有效行程 Stroke	2150	2200	2250	2300	2350	2400	2450	2500	2550	2600	2650	2700	2750	2800	2850	2900	2950	3000	3050
L	2627	2677	2727	2777	2827	2877	2927	2977	3027	3077	3127	3177	3227	3277	3327	3377	3427	3477	3527
A	150	200	50	100	150	200	50	100	150	200	50	100	150	200	50	100	150	200	50
M	11	11	12	12	12	12	13	13	13	13	14	14	14	14	15	15	15	15	16
N	26	26	28	28	28	28	30	30	30	30	32	32	32	32	34	34	34	34	36
重量(kg)	79.2	80.4	81.6	82.8	84	85.2	86.4	87.6	88.8	90	91.2	92.4	93.6	94.8	96	97.2	98.4	99.6	100.8

分类
classification
内嵌式丝杆型 Built-in lead screw type
内嵌式丝杆型 Built-in lead screw type
内嵌式推杆型 Built-in push-rod type
内嵌式皮带型 Built-in belt type
一般丝杆型 General screw type
一般皮带型 General belt type
无尘丝杆型 Dust free screw type
无尘皮带型 Dust free belt type
单轴滑台 Single axle slide table
直线电机模组 Linear motor module

外形尺寸图 General dimension drawing

DL 马达下置左折 Motor bottom left fold

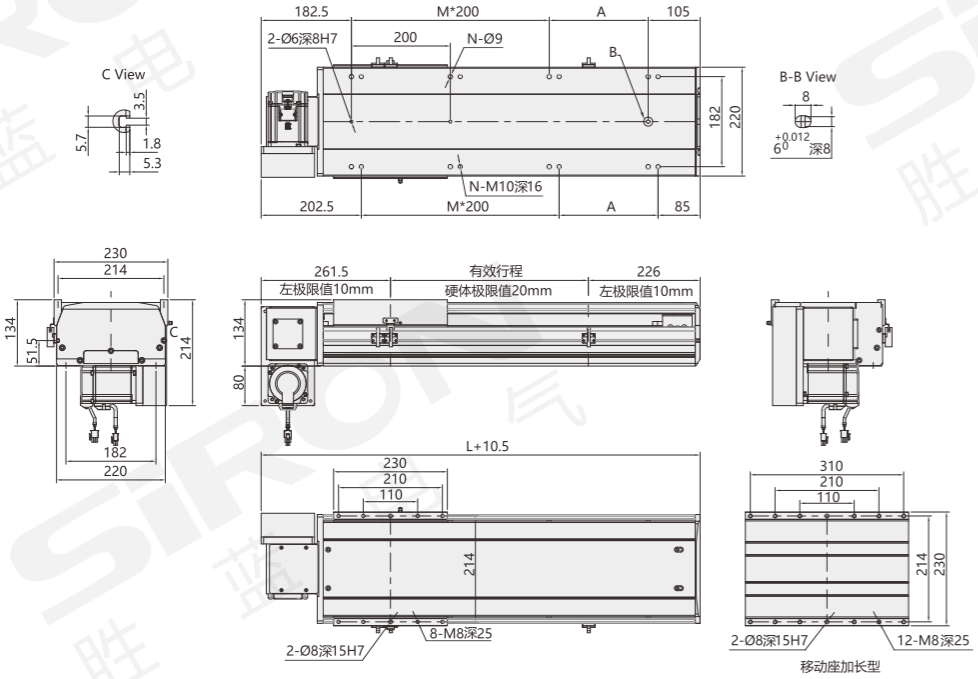

mm

有效行程 Stroke	50	100	150	200	250	300	350	400	450	500	550	600	650	700	750	800	850	900	950	1000	1050
L	527	577	627	677	727	777	827	877	927	977	1027	1077	1127	1177	1227	1277	1327	1377	1427	1477	1527
A	50	100	150	200	50	100	150	200	50	100	150	200	50	100	150	200	50	100	150	200	50
M	1	1	1	1	2	2	2	2	3	3	3	3	4	4	4	4	5	5	5	5	6
N	6	6	6	6	8	8	8	8	10	10	10	10	12	12	12	12	14	14	14	14	16
重量(kg)	28.8	30	31.2	32.4	33.6	34.8	36	37.2	38.4	39.6	40.8	42	43.2	44.4	45.6	46.8	48	49.2	50.4	51.6	52.8

有效行程 Stroke	1100	1150	1200	1250	1300	1350	1400	1450	1500	1550	1600	1650	1700	1750	1800	1850	1900	1950	2000	2050	2100
L	1577	1627	1677	1727	1777	1827	1877	1927	1977	2027	2077	2127	2177	2227	2277	2327	2377	2427	2477	2527	2577
A	100	150	200	50	100	150	200	50	100	150	200	50	100	150	200	50	100	150	200	50	100
M	6	6	6	7	7	7	7	8	8	8	8	9	9	9	9	10	10	10	10	11	11
N	16	16	16	18	18	18	18	20	20	20	20	22	22	22	22	24	24	24	24	26	26
重量(kg)	54	55.2	56.4	59.2	59.8	60	61.2	62.4	63.6	64.8	66	67.2	68.4	69.6	70.8	72	73.2	74.4	75.6	76.8	78

有效行程 Stroke	2150	2200	2250	2300	2350	2400	2450	2500	2550	2600	2650	2700	2750	2800	2850	2900	2950	3000	3050
L	2627	2677	2727	2777	2827	2877	2927	2977	3027	3077	3127	3177	3227	3277	3327	3377	3427	3477	3527
A	150	200	50	100	150	200	50	100	150	200	50	100	150	200	50	100	150	200	50
M	11	11	12	12	12	12	13	13	13	13	14	14	14	14	15	15	15	15	16
N	26	26	28	28	28	28	30	30	30	30	32	32	32	32	34	34	34	34	36
重量(kg)	79.2	80.4	81.6	82.8	84	85.2	86.4	87.6	88.8	90	91.2	92.4	93.6	94.8	96	97.2	98.4	99.6	100.8

分类 classification
内嵌式丝杆型 Built-in lead screw type
内嵌式丝杆型 Built-in lead screw type
内嵌式推杆型 Built-in push-rod type
内嵌式皮带型 Built-in belt type
一般丝杆型 General screw type
一般皮带型 General belt type
无尘丝杆型 Dust free screw type
无尘皮带型 Dust free belt type
单轴滑台 Single axle slide table
直线电机模组 Linear motor module

外形尺寸图 General dimension drawing

DR 马达下置右折
Motor bottom right fold

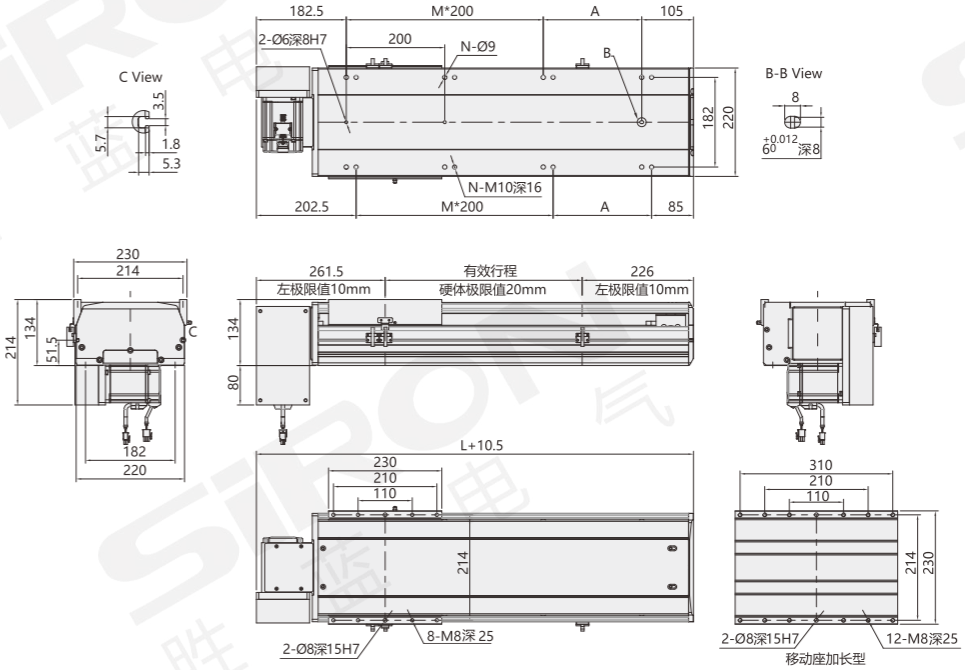

mm

有效行程 Stroke	50	100	150	200	250	300	350	400	450	500	550	600	650	700	750	800	850	900	950	1000	1050
L	527	577	627	677	727	777	827	877	927	977	1027	1077	1127	1177	1227	1277	1327	1377	1427	1477	1527
A	50	100	150	200	50	100	150	200	50	100	150	200	50	100	150	200	50	100	150	200	50
M	1	1	1	1	2	2	2	2	3	3	3	3	4	4	4	4	5	5	5	5	6
N	6	6	6	6	8	8	8	8	10	10	10	10	12	12	12	12	14	14	14	14	16
重量(kg)	28.8	30	31.2	32.4	33.6	34.8	36	37.2	38.4	39.6	40.8	42	43.2	44.4	45.6	46.8	48	49.2	50.4	51.6	52.8

有效行程 Stroke	1100	1150	1200	1250	1300	1350	1400	1450	1500	1550	1600	1650	1700	1750	1800	1850	1900	1950	2000	2050	2100
L	1577	1627	1677	1727	1777	1827	1877	1927	1977	2027	2077	2127	2177	2227	2277	2327	2377	2427	2477	2527	2577
A	100	150	200	50	100	150	200	50	100	150	200	50	100	150	200	50	100	150	200	50	100
M	6	6	6	7	7	7	7	8	8	8	8	9	9	9	9	10	10	10	10	11	11
N	16	16	16	18	18	18	18	20	20	20	20	22	22	22	22	24	24	24	24	26	26
重量(kg)	54	55.2	56.4	59.2	59.8	60	61.2	62.4	63.6	64.8	66	67.2	68.4	69.6	70.8	72	73.2	74.4	75.6	76.8	78

有效行程 Stroke	2150	2200	2250	2300	2350	2400	2450	2500	2550	2600	2650	2700	2750	2800	2850	2900	2950	3000	3050
L	2627	2677	2727	2777	2827	2877	2927	2977	3027	3077	3127	3177	3227	3277	3327	3377	3427	3477	3527
A	150	200	50	100	150	200	50	100	150	200	50	100	150	200	50	100	150	200	50
M	11	11	12	12	12	12	13	13	13	13	14	14	14	14	15	15	15	15	16
N	26	26	28	28	28	28	30	30	30	30	32	32	32	32	34	34	34	34	36
重量(kg)	79.2	80.4	81.6	82.8	84	85.2	86.4	87.6	88.8	90	91.2	92.4	93.6	94.8	96	97.2	98.4	99.6	100.8

分类
classification
内嵌式丝杆型 Built-in lead screw type
内嵌式丝杆型 Built-in lead screw type
内嵌式推杆型 Built-in push-rod type
内嵌式皮带型 Built-in belt type
一般丝杆型 General screw type
一般皮带型 General belt type
无尘丝杆型 Dust free screw type
无尘皮带型 Dust free belt type
单轴滑台 Single axle slide table
直线电机模组 Linear motor module

无尘丝杆/皮带模组

Dust-free wire rod/belt module

全封闭线性滑台模组主要由铝本体、对角轴承固定座、盖板、滑座等部件组成，线性模组采用耐腐蚀、高强度性铝合金材料为底座，在底座里面安装高精度直线导轨副，铝合金移动座安装在滑块上，移动座中部与同步带相连，电机通过同步轮带动滑座往复移动，高精度同步轮、同步带能保证移动座运行的重复精度与定位精度，柔性不锈钢带密封在移动座上面，整体能达到无尘等级要求。

The fully enclosed linear sliding table module is mainly composed of aluminum body, diagonal bearing fixing seat, cover plate, sliding seat and other components. The linear module adopts corrosion resistance and high strengthThe aluminum alloy material is the base, which is installed with a high-precision linear guide rail pair. The aluminum alloy moving seat is installed on the slider, and the middle of the moving seat is connected with the synchronous belt.The motor drives the sliding block to move reciprocally through the synchronous wheel. The high-precision synchronous wheel and synchronous belt can ensure the repetitive accuracy and positioning accuracy of the moving block, and the flexibility is not rustingThe e steel belt is sealed on the moving seat, the whole can reach the requirements of dust-free grade.

M362-14

导程：5mm/10mm/20mm/32mm
行程：50-1050mm/50间隔

本体宽度 Width of body	最大行程 Maximum stroke	最大负载 Maximum load
135mm	1050mm	110kg

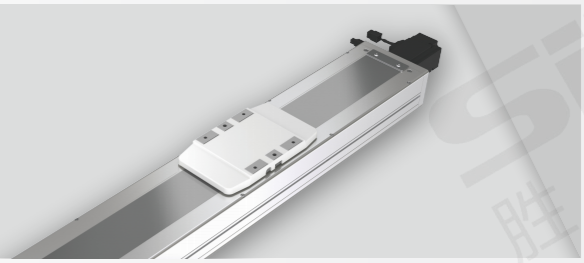

M362-17

导程：5mm/10mm/20mm/40mm
行程：50-1250mm/50间隔

本体宽度 Width of body	最大行程 Maximum stroke	最大负载 Maximum load
170mm	1250mm	120kg

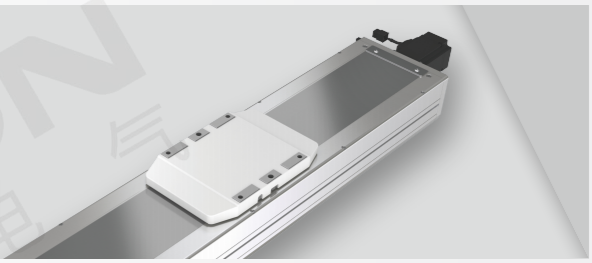

M362-22

导程：5mm/10mm/25mm/32mm
行程：50-1500mm/50间隔

本体宽度 Width of body	最大行程 Maximum stroke	最大负载 Maximum load
220mm	1500mm	150kg

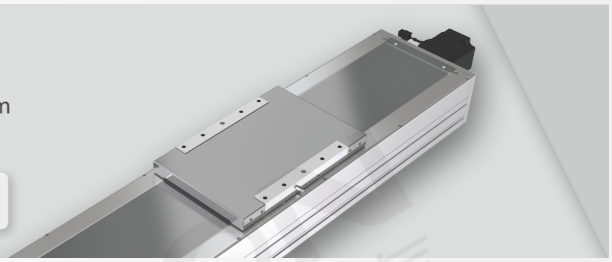

无尘丝杆模组
M362系列

ダストレスねじ型モジュール
Dust-free wire rod module

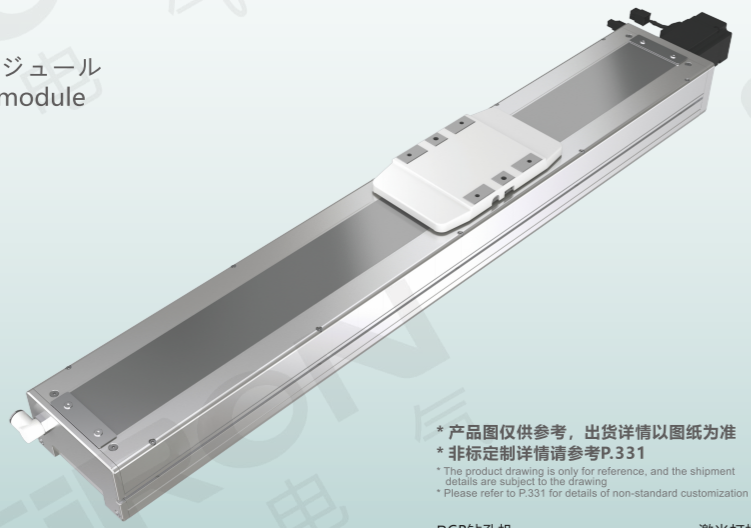

NEW

* 产品图仅供参考，出货详情以图纸为准
* 非标定制详情请参考P.331

* The product drawing is only for reference, and the shipment details are subject to the drawing
* Please refer to P.331 for details of non-standard customization

PCB钻孔机
PCB drilling machine

激光打标
Laser marking

最大行程	最高速度	马达容量	滚珠螺杆
Maximum stroke	Maximum speed	Capacity of motor	Ball bearing screw
1050mm	1600mm/s	200/400W	Φ16mm

关于选型 About selection

M362 — 14 — 5 — 50 — M — M — 20 — A — 1

模组系列 Module series: M362

本体代号 Type of body

14	

导程 Lead

5	5mm
10	10mm
20	20mm
32	32mm

行程 Trip

50-1050mm 50mm间隔	

行程50限定只能安装2组光电
Trip 50 limited onlyCan install 2 groups of photoelectric
见行程表

马达位置 Position of motor

M	马达内置 Built-in motor
BC	马达外露 Exposure of motor
BL	马达左折 Motor left off
BR	马达右折 Motor right off
BM	马达下折 Under the motor off

马达品牌 Brand of motor

M	三菱 Mitsubishi	A	禾川 Gran of sichuan
P	松下 Panasonic	H	汇川 Kymmene
Y	安川 Yaskawa	ST	步进 Step by step
T	台达 Delta	X	西门子 Siemens
S	胜蓝 SIRON	XH	西门子 Siemens

带刹车线则不表示
注：西门子普通型代码"X"，
高惯量型代码"XH"；

马达功率 Power of motor

20	200W
40	400W

原点感应器 Origin inductor

内置型 Built in type	
A	马达侧 Side of motor
B	马达反侧 Reverse side of motor
外挂型 External hanging type	
E	无 NO

端点极限感应器 End limit inductor

内置型 Built in type	
1	1只
2	2只
外挂型 External hanging type	
5	无

*若需感应器请单独选购
* Please buy a separate sensor if you need one

选型举例：M362-14-5-50-M-M20-A1 为M362系列，本体代号14，导程5mm，行程50, 马达内置，三菱马达，功率200W，原点感应器内置型马达侧，一只内置极限感应器。

Model selection example: M362-14-5-50-M-M20-A1 is M362 series, the body model is 14, the lead is 5mm, the stroke is 50, the motor is built-in, Mitsubishi motor, the power is 200W, and the built-in motor side of the origin sensor is, A built-in limit sensor.

马达安装方式 Installation method

M 马达内置
M motor built-in

BC 马达外露
BC motor exposed

BL 马达左折
BL motor left fold

BR 马达右折
BR motor fold right

BM 马达下折
BM motor dips

规格参数 Specification

项目 Project			规范 Specification			
规格 Specifications	位置重复精度(mm) Repeatability(mm)		±0.005			
	螺杆导程(mm) Ball screw lead(mm)		5	10	20	32
	最高速度(mm/s) Maximum speed(mm/s)		250	500	1000	1600
	最大可搬重量(kg) Maximum payload(kg)	水平使用 Horizontal	95/110	75/88	35/40	15/30
		垂直使用 Vertical	27/33	18/22	7/10	0/8
	定格推力(n) Rated thrust(n)		683/1388	341/694	174/347	107/217
	标准行程(mm) Stroke pitch(mm)		50-1050mm/50间隔			
部品 Parts	AC伺服马达容量(W) AC servo motor capacity (W)		200/400			
	滚珠螺杆外径(mm) Outer diameter of ball bearing screw (mm)		C7 Φ16			
	高刚性直线滑轨(mm) High rigidity linear slide rail (mm)		W15×H12.5			
	联轴器(mm) Coupling (mm)		10×14×11/10×14			
	原点感应器 Home sensor	外挂 Outside	K017-A2(NPN)			
		内置 Built-in	EE-SX674(NPN)			

注：行程超过750mm时，会产生螺杆偏摆，此时请将速度调降，马达加减设定0.2秒
使用Panasonic200W马达时，马达轴心为Φ11；其他品牌，马达轴心为Φ14。

感应器接线图 Inductor wiring diagram

外挂型

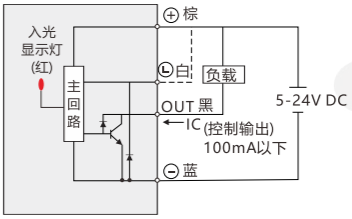

内置型

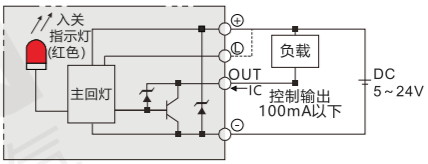

容许负载力距表 Allowable overhang

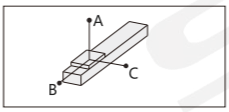

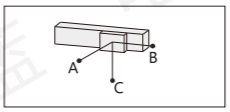

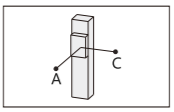

mm

水平安装 Horizontal Installation		A	B	C
导程5 Lead	60kg	2512/2512	242/242	232/232
	80kg	1811/1811	172/172	164/164
	95/110kg	1537/1284	138/114	133/108
导程10 Lead	30kg	2727/2727	470/470	430/430
	50kg	1577/1577	266/266	242/242
	75/88kg	1004/854	164/134	150/122
导程20 Lead	10kg	2304/2304	1222/1222	1028/1028
	22kg	1443/1443	540/540	451/451
	35/40kg	1005/860	324/277	271/233
导程32 Lead	10/15kg	1555/1033	840/545	623/405
	15/25kg	1033/604	545/311	405/233
	0/30kg	0/495	0/251	0/188

mm

壁挂安装 Wall Instagllation		A	B	C
导程5 Lead	55kg	257/257	269/269	2883/2883
	75kg	178/178	186/186	2000/2000
	95/110kg	133/108	138/114	1537/1284
导程10 Lead	35kg	363/363	395/395	2368/2368
	55kg	218/218	238/238	1445/1445
	75/88kg	150/123	164/134	1004/854
导程20 Lead	12kg	854/854	1019/1019	2552/2552
	20kg	500/500	596/596	1588/1588
	35/40kg	271/233	324/277	1005/860
导程32 Lead	8/15kg	787/405	1060/545	1980/1033
	15/30kg	405/188	545/251	1033/495
	/	/	/	/

mm

垂直安装 Vertical Installation		A	C
导程5 Lead	15kg	1118/1118	1118/1118
	22kg	770/770	770/770
	27/33kg	626/513	626/513
导程10 Lead	10kg	1500/1500	1500/1500
	14kg	1072/1072	1072/1072
	18/22kg	833/682	833/682
导程20 Lead	4/7kg	2980/1700	2980/1700
	7/10kg	1700/1188	1700/1188
	/	/	/
导程32 Lead	0/5kg	0/1503	0/1503
	0/8kg	0/944	0/944
	/	/	/

静态容许负载惯量 Static loading moment

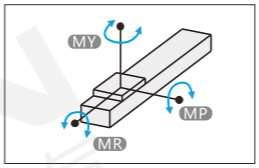

N.m

MY	551/551
MP	552/552
MR	485/485

力距表所表示的数据，代表重心
符合型录犯规的正常使用下，保证寿命为10000公里
倒吊使用无法套用标准规范，如有需求请咨询我司销售人员

搭配伺服马达一览表 Suitable motor brand

品牌 Brand	马达记号 The motor mark	刹车有无 Whether the brakes	马达容量 Motor capacity	电源电压 voltage	伺服马达型号 Motor model	驱动器型号 voltage
三菱 Mitsubishi	M	无刹车(水平仕样) No brakes (horizontal style)	200/400	220	HG-KR13/HG-KR43	MR-J4-20A/MR-J4-40A
		有刹车(垂直仕样) With brake (vertical style)	200/400	220	HG-KR13B/HG-KR43B	MR-J4-20A/MR-J4-40A
松下 Panasonic	P	无刹车(水平仕样) No brakes (horizontal style)	200/400	220	MSMD012G1U/MHMD042G1U	MADHT1507/MBDHT2510
		有刹车(垂直仕样) With brake (vertical style)	200/400	220	MSMD012G1V/MHMD042G1V	MADHT1507/MBDHT2510
台达 Delta	T	无刹车(水平仕样) No brakes (horizontal style)	200/400	220	ECMA-C20401ES/ECMA-C20604ES	ASD-B20221-B/ASD-B20421-B
		有刹车(垂直仕样) With brake (vertical style)	200/400	220	ECMA-C20401FS/ECMA-C20604FS	ASD-B20221-B/ASD-B20421-B

外形尺寸图 General dimension drawing

M 马达内置 Built-in motor

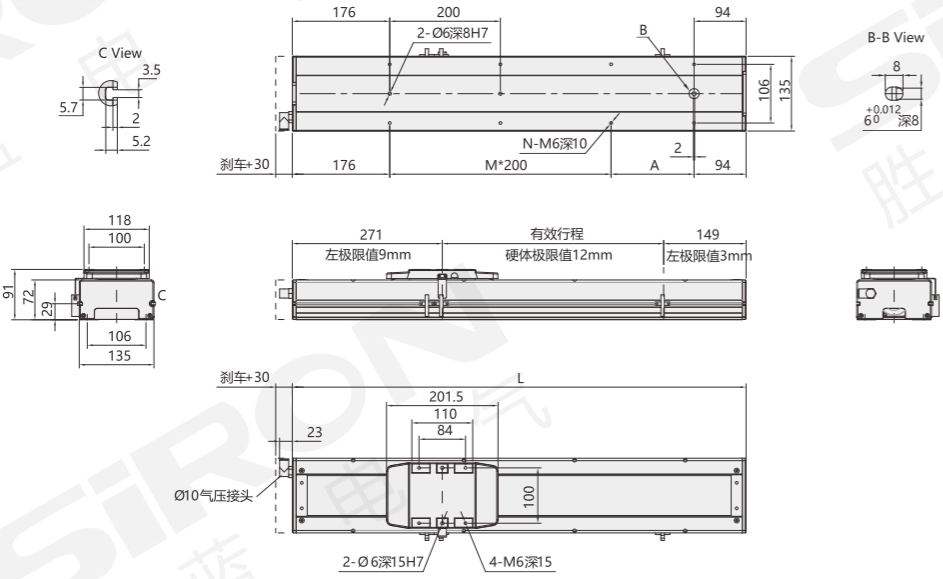

mm

有效行程 Stroke	50	100	150	200	250	300	350	400	450	500	550	600	650	700	750	800	850	900	950	1000	1050
L	470	520	570	620	670	720	770	820	870	920	970	1020	1070	1120	1170	1220	1270	1320	1370	1420	1470
A	200	50	100	150	200	50	100	150	200	50	100	150	200	50	100	150	200	50	100	150	200
M	0	1	1	1	1	2	2	2	2	3	3	3	3	4	4	4	4	5	5	5	5
N	4	6	6	6	6	8	8	8	8	10	10	10	10	12	12	12	12	14	14	14	14
重量(kg)	11.5	12.1	12.7	13.3	13.9	14.5	15.1	15.7	16.3	16.9	17.5	18.1	18.7	19.3	19.9	20.5	21.1	21.7	22.3	22.9	23.5

BC 马达外露 Exposure of motor

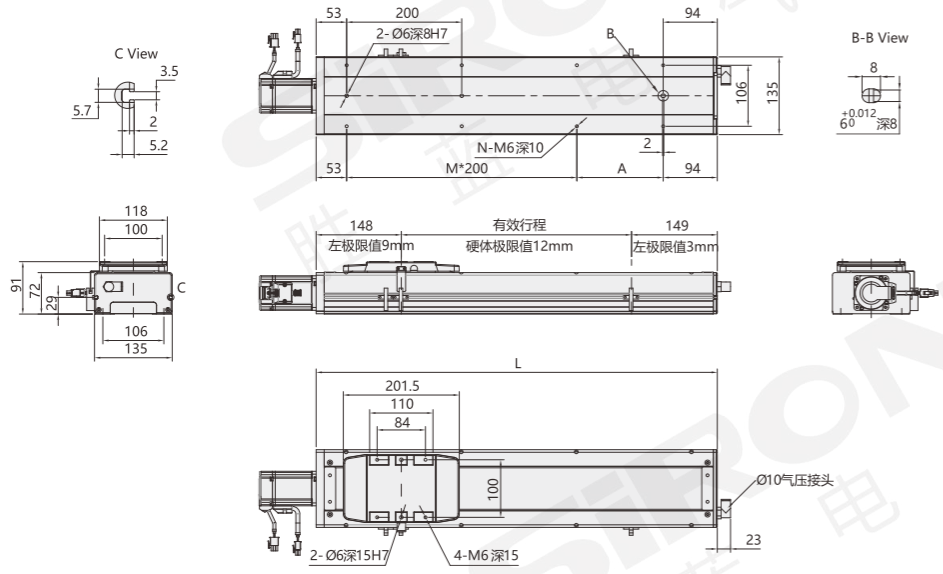

mm

有效行程 Stroke	50	100	150	200	250	300	350	400	450	500	550	600	650	700	750	800	850	900	950	1000	1050
L	347	397	447	497	547	597	647	697	747	797	847	897	947	997	1047	1097	1147	1197	1247	1297	1347
A	200	50	100	150	200	50	100	150	200	50	100	150	200	50	100	150	200	50	100	150	200
M	0	1	1	1	1	2	2	2	2	3	3	3	3	4	4	4	4	5	5	5	5
N	4	6	6	6	6	8	8	8	8	10	10	10	10	12	12	12	12	14	14	14	14
重量(kg)	10.5	11.1	11.7	12.3	12.9	13.5	14.1	14.7	15.3	15.9	16.5	17.1	17.7	18.3	18.9	19.5	20.1	20.7	21.3	21.9	22.5

分类 classification
内嵌式丝杆型 Built-in lead screw type
内嵌式丝杆型 Built-in lead screw type
内嵌式推杆型 Built-in push-rod type
内嵌式皮带型 Built-in belt type
一般丝杆型 General screw type
一般皮带型 General belt type
无尘丝杆型 Dust free screw type
无尘皮带型 Dust free belt type
单轴滑台 Single axle slide table
直线电机模组 Linear motor module

外形尺寸图 General dimension drawing

BL 马达左折 Motor left fold

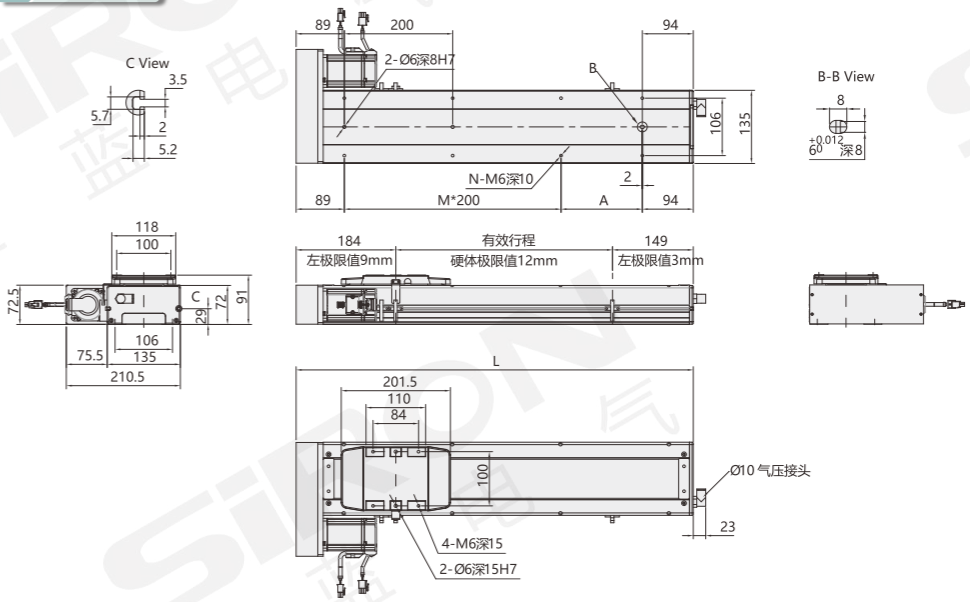

mm

有效行程 Stroke	50	100	150	200	250	300	350	400	450	500	550	600	650	700	750	800	850	900	950	1000	1050
L	383	433	483	533	583	633	683	733	783	833	883	933	983	1033	1083	1133	1183	1233	1283	1333	1383
A	200	50	100	150	200	50	100	150	200	50	100	150	200	50	100	150	200	50	100	150	200
M	0	1	1	1	1	2	2	2	2	3	3	3	3	4	4	4	4	5	5	5	5
N	4	6	6	6	6	8	8	8	8	10	10	10	10	12	12	12	12	14	14	14	14
重量(kg)	10.9	11.52	12.14	12.76	13.38	14	14.62	15.24	15.86	16.48	17.1	17.72	18.34	18.96	19.58	20.2	20.82	21.44	22.06	22.68	23.3

BR 马达右折 Right motor fold

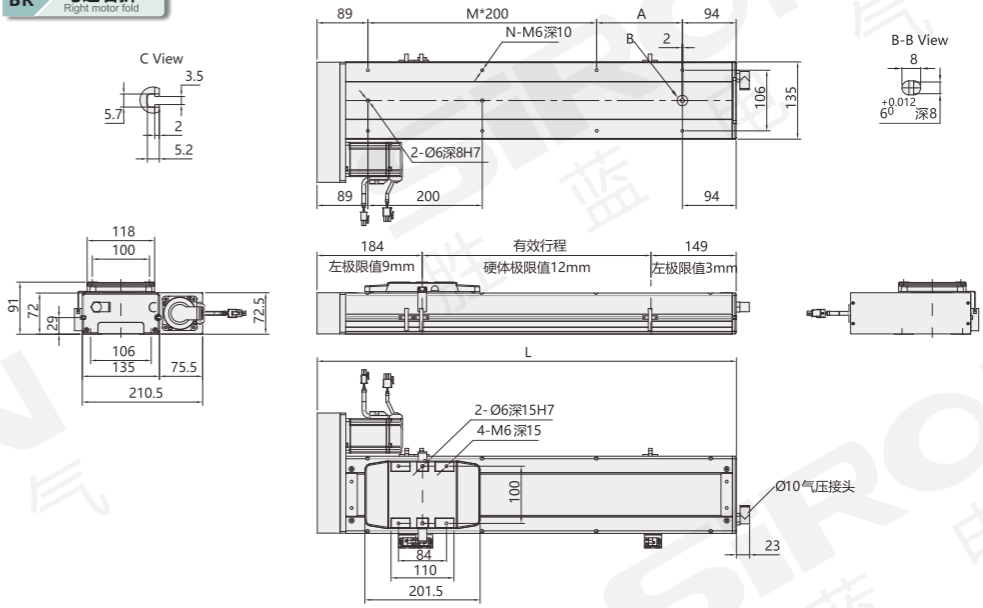

mm

有效行程 Stroke	50	100	150	200	250	300	350	400	450	500	550	600	650	700	750	800	850	900	950	1000	1050
L	383	433	483	533	583	633	683	733	783	833	883	933	983	1033	1083	1133	1183	1233	1283	1333	1383
A	200	50	100	150	200	50	100	150	200	50	100	150	200	50	100	150	200	50	100	150	200
M	0	1	1	1	1	2	2	2	2	3	3	3	3	4	4	4	4	5	5	5	5
N	4	6	6	6	6	8	8	8	8	10	10	10	10	12	12	12	12	14	14	14	14
重量(kg)	10.9	11.52	12.14	12.76	13.38	14	14.62	15.24	15.86	16.48	17.1	17.72	18.34	18.96	19.58	20.2	20.82	21.44	22.06	22.68	23.3

分类 classification
内嵌式丝杆型 Built-in lead screw type
内嵌式丝杆型 Built-in lead screw type
内嵌式推杆型 Built-in push-rod type
内嵌式皮带型 Built-in belt type
一般丝杆型 General screw type
一般皮带型 General belt type
无尘丝杆型 Dust free screw type
无尘皮带型 Dust free belt type
单轴滑台 Single axle slide table
直线电机模组 Linear motor module

外形尺寸图 General dimension drawing

BR 马达右折 Right motor fold

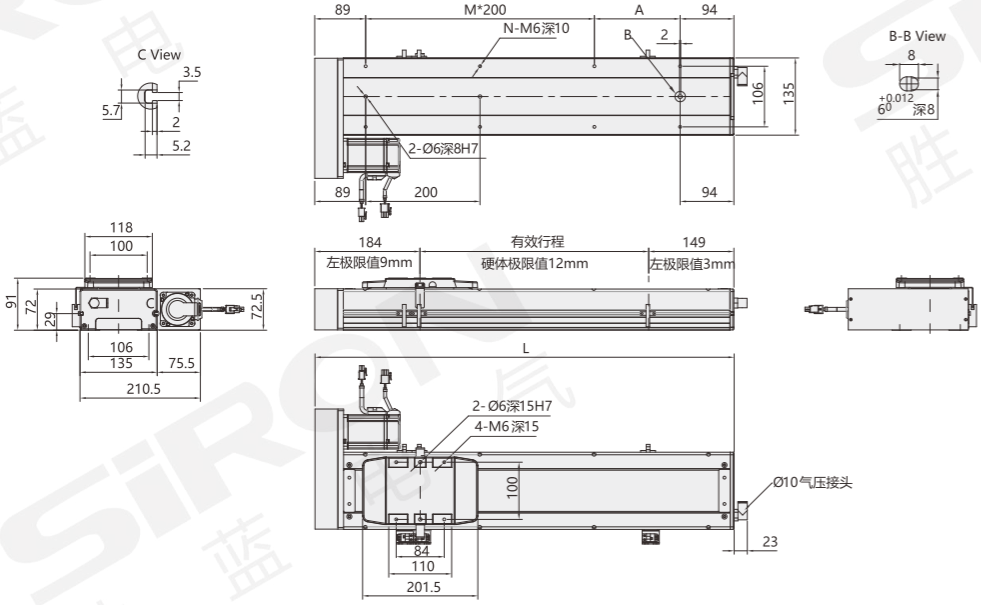

mm

有效行程 Stroke	50	100	150	200	250	300	350	400	450	500	550	600	650	700	750	800	850	900	950	1000	1050
L	383	433	483	533	583	633	683	733	783	833	883	933	983	1033	1083	1133	1183	1233	1283	1333	1383
A	200	50	100	150	200	50	100	150	200	50	100	150	200	50	100	150	200	50	100	150	200
M	0	1	1	1	1	2	2	2	2	3	3	3	3	4	4	4	4	5	5	5	5
N	4	6	6	6	6	8	8	8	8	10	10	10	10	12	12	12	12	14	14	14	14
重量(kg)	10.9	11.52	12.14	12.76	13.38	14	14.62	15.24	15.86	16.48	17.1	17.72	18.34	18.96	19.58	20.2	20.82	21.44	22.06	22.68	23.3

分类 classification
内嵌式丝杆型 Built-in lead screw type
内嵌式丝杆型 Built-in lead screw type
内嵌式推杆型 Built-in push-rod type
内嵌式皮带型 Built-in belt type
一般丝杆型 General screw type
一般皮带型 General belt type
无尘丝杆型 Dust free screw type
无尘皮带型 Dust free belt type
单轴滑台 Single axle slide table
直线电机模组 Linear motor module

外形尺寸图 General dimension drawing

BM 马达下折 Motor down fold

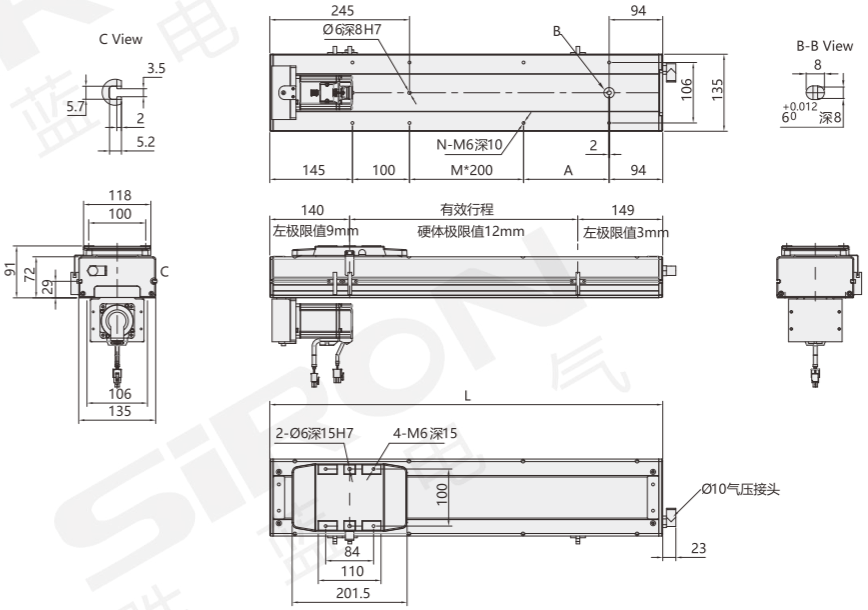

mm

有效行程 Stroke	50	100	150	200	250	300	350	400	450	500	550	600	650	700	750	800	850	900	950	1000	1050
L	339	389	439	489	539	589	639	689	739	789	839	889	939	989	1039	1089	1139	1189	1239	1289	1339
A	200	50	100	150	200	50	100	150	200	50	100	150	200	50	100	150	200	50	100	150	200
M	0	0	0	0	0	1	1	1	1	2	2	2	2	3	3	3	3	4	4	4	4
N	4	6	6	6	6	8	8	8	8	10	10	10	10	12	12	12	12	14	14	14	14
重量(kg)	10.9	11.52	12.14	12.76	13.38	14	14.62	15.24	15.86	16.48	17.1	17.72	18.34	18.96	19.58	20.2	20.82	21.44	22.06	22.68	23.3

无尘丝杆模组
M362系列

ダストレスねじ型モジュール
Dust-free wire rod module

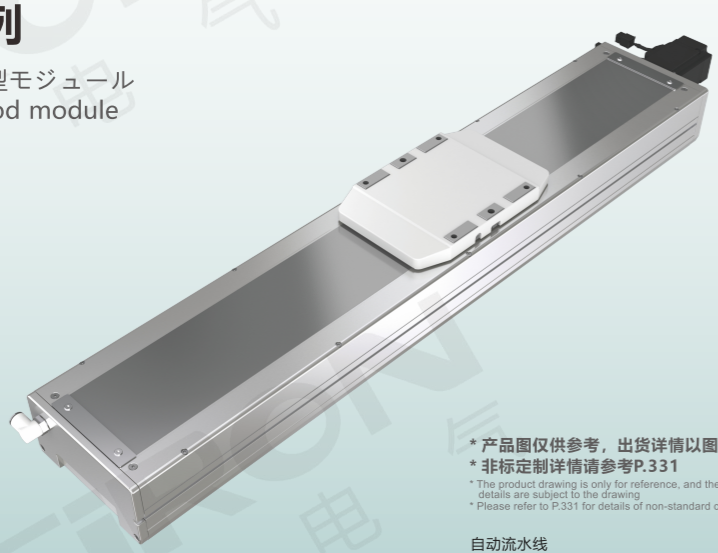

NEW

* 产品图仅供参考，出货详情以图纸为准
* 非标定制详情请参考P.331

* The product drawing is only for reference, and the shipment details are subject to the drawing
* Please refer to P.331 for details of non-standard customization

自动流水线
Automatic assembly line

自动化演示
Automated Demo

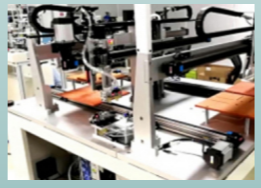

最大行程	最高速度	马达容量	滚珠螺杆
Maximum stroke	Maximum speed	Capacity of motor	Ball bearing screw
1250mm	2000mm/s	400/750W	Φ20mm

关于选型 About selection

M362 — 17 — 5 — 50 — M — M — 40 — A — 1

模组系列 Module series: M362

本体代号 Type of body

17	

导程 Lead

5	5mm
10	10mm
20	20mm
40	40mm

行程 Trip

50-1250mm	50mm间隔

行程50限定只能安装2组光电
Trip 50 limited onlyCan install 2 groups of photoelectric
见行程表

马达位置 Position of motor

M	马达内置 Built-in motor
BC	马达外露 Exposure of motor
BL	马达左折 Motor left off
BR	马达右折 Motor right off
BM	马达下折 Under the motor off

马达品牌 Brand of motor

M	三菱 Mitsubishi	A	禾川 Grain of sichuan
P	松下 Panasonic	H	汇川 Kymmene
Y	安川 Yaskawa	ST	步进 Step by step
T	台达 Delta	X	西门子 Siemens
S	胜蓝 SIRON	XH	西门子 Siemens

带刹车线则不表示
注：西门子普通型代码"X"，
高惯量型代码"XH"；

马达功率 Power of motor

40	400W
75	750W

原点感应器 Origin inductor

内置型 Built in type	
A	马达侧 Side of motor
B	马达反侧 Reverse side of motor
外挂型 External hanging type	
E	无 NO

端点极限感应器 End limit inductor

内置型 Built in type	
1	1只
2	2只
外挂型 External hanging type	
5	无

*若需感应器请单独选购
* Please buy a separate sensor if you need one

选型举例：M362-17-5-50-M-M40-A1 为M362系列，本体代号17，导程5mm，行程50, 马达内置，三菱马达，功率400W，原点感应器内置型马达侧，一只内置极限感应器。

Model selection example: M362-17-5-50-M-M40-A1 is M362 series, the body model is 17, the lead is 5mm, the stroke is 50, the motor is built-in, Mitsubishi motor, the power is 400W, and the built-in motor side of the origin sensor is, A built-in limit sensor.

马达安装方式 Installation method

M 马达内置
M motor built-in

BC 马达外露
BC motor exposed

BL 马达左折
BL motor left fold

BR 马达右折
BR motor fold right

BM 马达下折
BM motor dips

规格参数 Specification

项目 Project			规范 Specification			
规格 Specifications	位置重复精度(mm) Repeatability(mm)		±0.005			
	螺杆导程(mm) Ball screw lead(mm)		5	10	20	40
	最高速度(mm/s) Maximum speed(mm/s)		250	500	1000	2000
	最大可搬重量(kg) Maximum payload(kg)	水平使用 Horizontal	120/120	110/120	75/83	22/43
		垂直使用 Vertical	40/50	30/40	14/25	7/12
	定格推力(n) Rated thrust(n)		1388/2563	694/1281	347/640	174/320
	标准行程(mm) Stroke pitch(mm)		50-1250mm/50间隔			
部品 Parts	AC伺服马达容量(W) AC servo motor capacity (W)		400/750			
	滚珠螺杆外径(mm) Outer diameter of ball bearing screw (mm)		C7 Φ20			
	高刚性直线滑轨(mm) High rigidity linear slide rail (mm)		W20×H15			
	联轴器(mm) Coupling (mm)		12×14/12×19			
	原点感应器 Home sensor	外挂 Outside	K017-A2(NPN)			
		内置 Built-in	EE-SX674(NPN)			

注：行程超过850mm时，会产生螺杆偏摆，此时请将速度调降，马达加减设定0.2秒；

感应器接线图 Inductor wiring diagram

外挂型

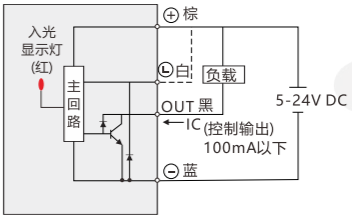

内置型

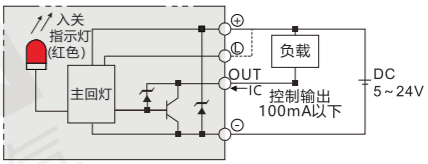

容许负载力距表 Allowable overhang

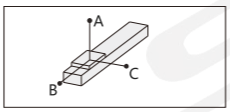

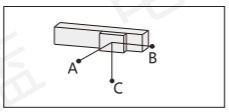

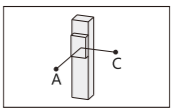

mm

水平安装 Horizontal Installation		A	B	C
导程5 Lead	70kg	3235/3235	349/349	408/408
	90kg	2482/2482	263/263	306/306
	120kg	1850/1861	187/187	217/218
导程10 Lead	65kg	1911/1911	338/338	373/373
	85kg	1445/1445	248/248	276/276
	110/120kg	1102/1000	182/164	202/182
导程20 Lead	35kg	1666/1666	547/547	538/538
	55kg	1030/1030	331/331	328/328
	75/83kg	733/654	231/206	230/204
导程40 Lead	15kg	1126/1126	740/740	577/577
	22kg	755/755	491/491	384/384
	0/43kg	0/366	0/231	0/183

mm

壁挂安装 Wall Instagllation		A	B	C
导程5 Lead	75kg	377/377	322/322	2988/2988
	95kg	288/288	246/246	2333/2333
	120kg	218/218	187/187	1850/1850
导程10 Lead	60kg	408/408	368/368	2092/2092
	80kg	296/296	266/266	1554/1554
	110/120kg	202/182	182/164	1102/1002
导程20 Lead	30kg	633/633	644/644	1961/1961
	50kg	365/365	369/369	1143/1143
	75/83kg	230/204	231/206	733/656
导程40 Lead	12kg	729/729	936/936	1417/1417
	22kg	384/384	491/491	755/755
	0/43kg	0/231	0/231	0/366

mm

垂直安装 Vertical Installation		A	C
导程5 Lead	20kg	1368/1368	1368/1368
	30kg	911/911	911/911
	40/50kg	683/546	683/546
导程10 Lead	15kg	1618/1618	1618/1618
	25kg	970/970	970/970
	30/40kg	808/607	808/607
导程20 Lead	10kg	1922/1922	1922/1922
	14kg	1377/1377	1377/1377
	0/25kg	0/769	0/769
导程40 Lead	4/7kg	2377/1356	2377/1356
	7/12kg	1356/790	1356/790
	/	/	/

静态容许负载惯量 Static loading moment

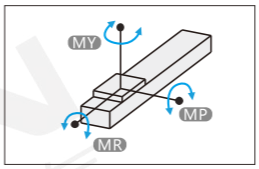

N.m

MY	1032/1032
MP	1034/1034
MR	908/908

力距表所表示的数据，代表重心
符合型录犯规的正常使用下，保证寿命为10000公里
倒吊使用无法套用标准规范，如有需求请咨询我司销售人员

搭配伺服马达一览表 Suitable motor brand

品牌 Brand	马达记号 The motor mark	刹车有无 Whether the brakes	马达容量 Motor capacity	电源电压 voltage	伺服马达型号 Motor model	驱动器型号 voltage
三菱 Mitsubishi	M	无刹车(水平仕样) No brakes (horizontal style)	400/750	220	HG-KR43/HG-KR73	MR-J4-40A/MR-J4-70A
		有刹车(垂直仕样) With brake (vertical style)	400/750	220	HG-KR43B/HG-KR73B	MR-J4-40A/MR-J4-70A
松下 Panasonic	P	无刹车(水平仕样) No brakes (horizontal style)	400/750	220	MHMD042G1U/MHMD082G1U	MBDHT2510/MCDHT3520
		有刹车(垂直仕样) With brake (vertical style)	400/750	220	MHMD042G1V/MHMD082G1V	MADHT2510/MCDHT3520
台达 Delta	T	无刹车(水平仕样) No brakes (horizontal style)	400/750	220	ECMA-C20604ES/ECMA-C20807ES	ASD-B20421-B/ASD-B20721-B
		有刹车(垂直仕样) With brake (vertical style)	400/750	220	ECMA-C20604FS/ECMA-C20807FS	ASD-B20421-B/ASD-B20721-B

分类 classification
内嵌式丝杆型 Built-in lead screw type
内嵌式丝杆型 Built-in lead screw type
内嵌式推杆型 Built-in push-rod type
内嵌式皮带型 Built-in belt type
一般丝杆型 General screw type
一般皮带型 General belt type
无尘丝杆型 Dust free screw type
无尘皮带型 Dust free belt type
单轴滑台 Single axle slide table
直线电机模组 Linear motor module

外形尺寸图 General dimension drawing

M 马达内置 Built-in motor

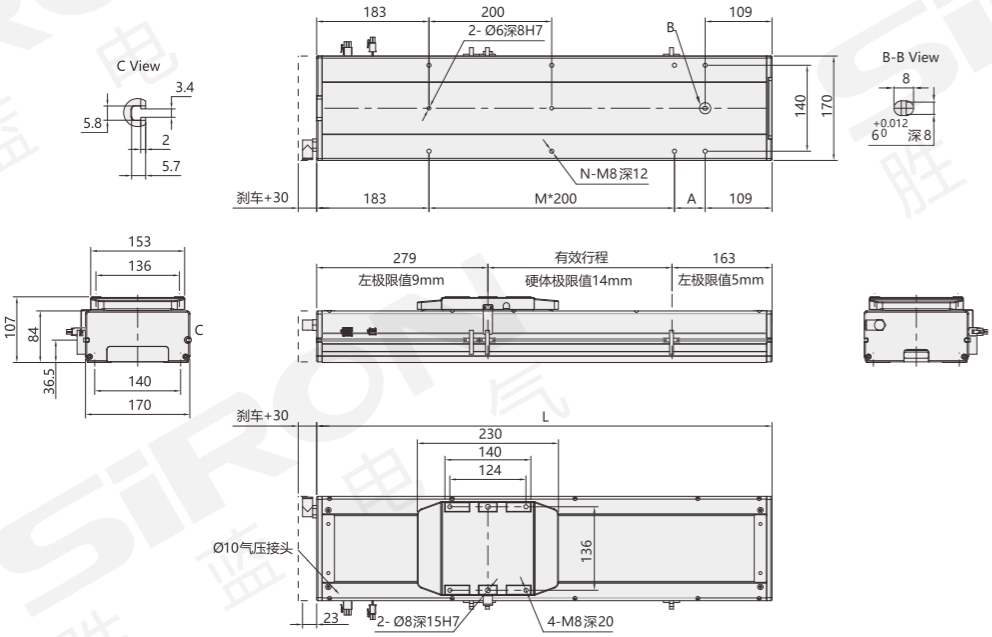

mm

有效行程 Stroke	50	100	150	200	250	300	350	400	450	500	550	600	650
L	492	542	592	642	692	742	792	842	892	942	992	1042	1092
A	200	50	100	150	200	50	100	150	200	50	100	150	200
M	0	1	1	1	1	2	2	2	2	3	3	3	3
N	4	6	6	6	6	8	8	8	8	10	10	10	10
重量(kg)	12.44	13.24	14.04	14.84	15.65	16.45	17.26	18.06	18.86	19.67	20.47	21.28	22.08

有效行程 Stroke	700	750	800	850	900	950	1000	1050	1100	1150	1200	1250
L	1142	1192	1242	1292	1342	1392	1442	1492	1542	1592	1642	1692
A	50	100	150	200	50	100	150	200	50	100	150	200
M	4	4	4	4	5	5	5	5	6	6	6	6
N	12	12	12	12	14	14	14	14	16	16	16	16
重量(kg)	22.88	23.69	24.49	25.29	26.1	26.9	27.7	28.51	29.31	30.12	30.92	31.72

分类 classification
内嵌式丝杆型 Built-in lead screw type
内嵌式丝杆型 Built-in lead screw type
内嵌式推杆型 Built-in push-rod type
内嵌式皮带型 Built-in belt type
一般丝杆型 General screw type
一般皮带型 General belt type
无尘丝杆型 Dust free screw type
无尘皮带型 Dust free belt type
单轴滑台 Single axle slide table
直线电机模组 Linear motor module

外形尺寸图 General dimension drawing

BC 马达外露
Exposure of motor

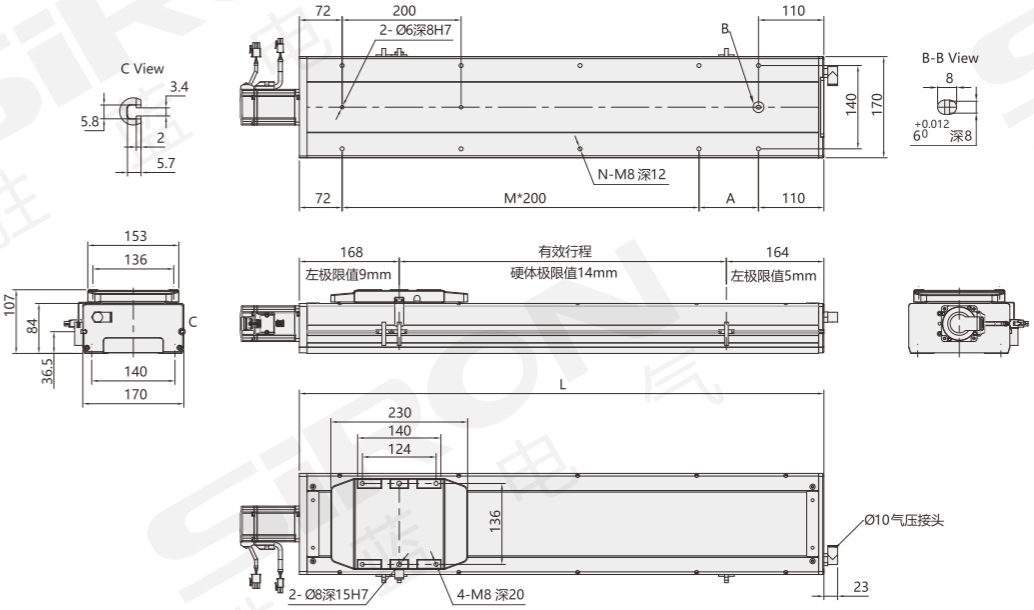

mm

有效行程 Stroke	50	100	150	200	250	300	350	400	450	500	550	600	650
L	382	432	482	532	582	632	682	732	782	832	882	932	982
A	200	50	100	150	200	50	100	150	200	50	100	150	200
M	0	1	1	1	1	2	2	2	2	3	3	3	3
N	4	6	6	6	6	8	8	8	8	10	10	10	10
重量(kg)	11.84	12.62	13.4	14.18	14.96	15.74	16.52	17.3	18.08	18.85	19.63	20.41	21.19

有效行程 Stroke	700	750	800	850	900	950	1000	1050	1100	1150	1200	1250
L	1032	1082	1132	1182	1232	1282	1332	1382	1432	1482	1532	1582
A	50	100	150	200	50	100	150	200	50	100	150	200
M	4	4	4	4	5	5	5	5	6	6	6	6
N	12	12	12	12	14	14	14	14	16	16	16	16
重量(kg)	21.97	22.75	23.53	24.31	25.09	25.87	26.65	27.43	28.21	28.99	29.77	30.55

分类
classification
内嵌式丝杆型 Built-in lead screw type
内嵌式丝杆型 Built-in lead screw type
内嵌式推杆型 Built-in push-rod type
内嵌式皮带型 Built-in belt type
一般丝杆型 General screw type
一般皮带型 General belt type
无尘丝杆型 Dust free screw type
无尘皮带型 Dust free belt type
单轴滑台 Single axle slide table
直线电机模组 Linear motor module

外形尺寸图 General dimension drawing

BL 马达左折 Motor left fold

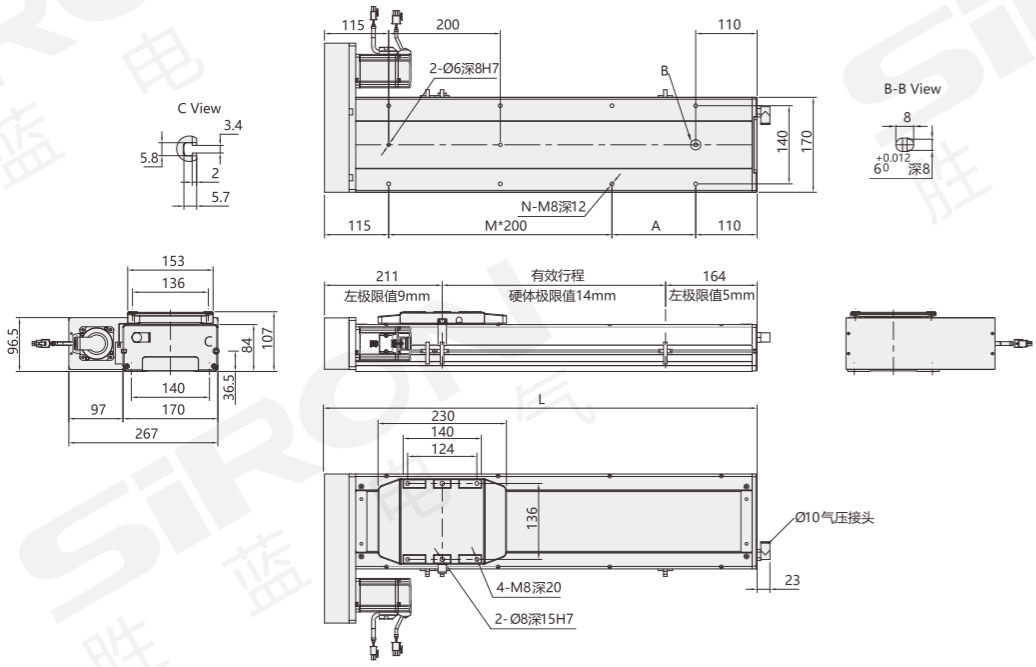

mm

有效行程 Stroke	50	100	150	200	250	300	350	400	450	500	550	600	650
L	425	475	525	575	625	675	725	775	825	875	925	975	1025
A	200	50	100	150	200	50	100	150	200	50	100	150	200
M	0	1	1	1	1	2	2	2	2	3	3	3	3
N	4	6	6	6	6	8	8	8	8	10	10	10	10
重量(kg)	12.61	13.39	14.17	14.96	15.74	16.53	17.31	18.1	18.88	19.67	20.45	21.24	22.02

有效行程 Stroke	700	750	800	850	900	950	1000	1050	1100	1150	1200	1250
L	1075	1125	1175	1225	1275	1325	1375	1425	1475	1525	1575	1625
A	50	100	150	200	50	100	150	200	50	100	150	200
M	4	4	4	4	5	5	5	5	6	6	6	6
N	12	12	12	12	14	14	14	14	16	16	16	16
重量(kg)	22.81	23.59	24.38	25.17	25.95	26.74	27.52	28.31	29.09	29.88	30.66	31.45

分类 classification
内嵌式丝杆型 Built-in lead screw type
内嵌式丝杆型 Built-in lead screw type
内嵌式推杆型 Built-in push-rod type
内嵌式皮带型 Built-in belt type
一般丝杆型 General screw type
一般皮带型 General belt type
无尘丝杆型 Dust free screw type
无尘皮带型 Dust free belt type
单轴滑台 Single axle slide table
直线电机模组 Linear motor module

外形尺寸图 General dimension drawing

BR 马达右折 Right motor fold

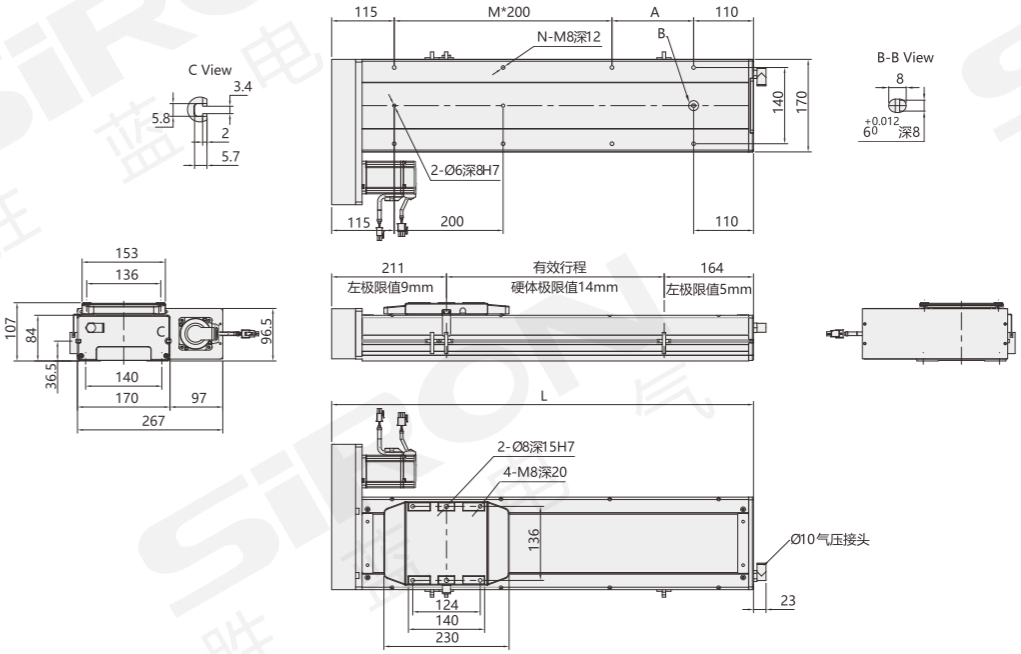

mm

有效行程 Stroke	50	100	150	200	250	300	350	400	450	500	550	600	650
L	425	475	525	575	625	675	725	775	825	875	925	975	1025
A	200	50	100	150	200	50	100	150	200	50	100	150	200
M	0	1	1	1	1	2	2	2	2	3	3	3	3
N	4	6	6	6	6	8	8	8	8	10	10	10	10
重量(kg)	12.61	13.39	14.17	14.96	15.74	16.53	17.31	18.1	18.88	19.67	20.45	21.24	22.02

有效行程 Stroke	700	750	800	850	900	950	1000	1050	1100	1150	1200	1250
L	1075	1125	1175	1225	1275	1325	1375	1425	1475	1525	1575	1625
A	50	100	150	200	50	100	150	200	50	100	150	200
M	4	4	4	4	5	5	5	5	6	6	6	6
N	12	12	12	12	14	14	14	14	16	16	16	16
重量(kg)	22.81	23.59	24.38	25.17	25.95	26.74	27.52	28.31	29.09	29.88	30.66	31.45

分类 classification
内嵌式丝杆型 Built-in lead screw type
内嵌式丝杆型 Built-in lead screw type
内嵌式推杆型 Built-in push-rod type
内嵌式皮带型 Built-in belt type
一般丝杆型 General screw type
一般皮带型 General belt type
无尘丝杆型 Dust free screw type
无尘皮带型 Dust free belt type
单轴滑台 Single axle slide table
直线电机模组 Linear motor module

外形尺寸图 General dimension drawing

BM 马达下折 Motor down fold

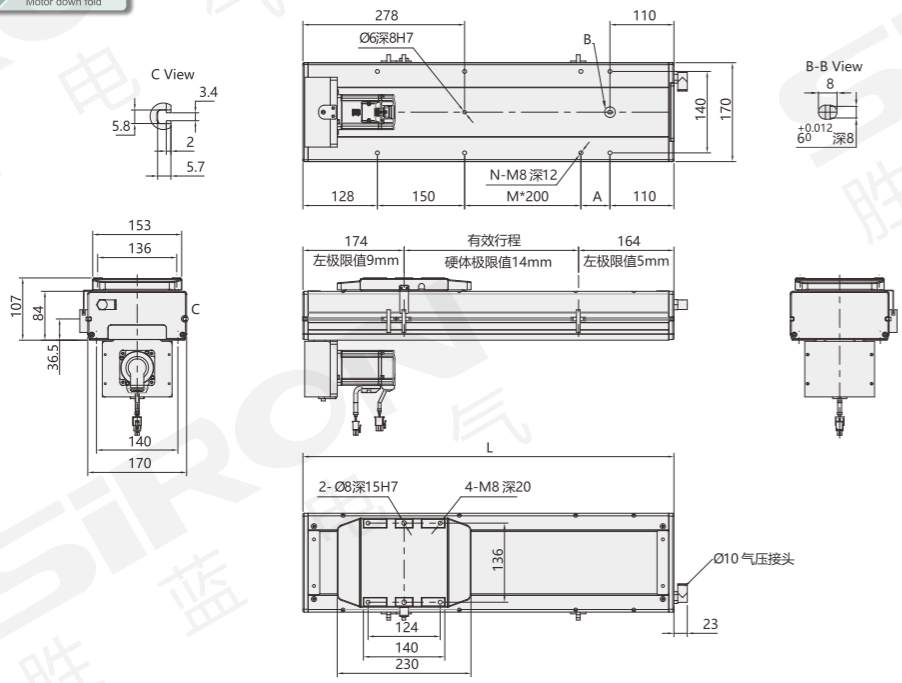

mm

有效行程 Stroke	50	100	150	200	250	300	350	400	450	500	550	600	650
L	388	438	488	538	588	638	688	738	788	838	888	938	988
A	200	50	100	150	200	50	100	150	200	50	100	150	200
M	0	0	0	0	0	1	1	1	1	2	2	2	2
N	4	6	6	6	6	8	8	8	8	10	10	10	10
重量(kg)	12.61	13.39	14.17	14.96	15.74	16.53	17.31	18.1	18.88	19.67	20.45	21.24	22.02

有效行程 Stroke	700	750	800	850	900	950	1000	1050	1100	1150	1200	1250
L	1038	1088	1138	1188	1238	1288	1338	1388	1438	1488	1538	1588
A	50	100	150	200	50	100	150	200	50	100	150	200
M	3	3	3	3	4	4	4	4	5	5	5	5
N	12	12	12	12	14	14	14	14	16	16	16	16
重量(kg)	22.81	23.59	24.38	25.17	25.95	26.74	27.52	28.31	29.09	29.88	30.66	31.45

分类 classification
内嵌式丝杆型 Built-in lead screw type
内嵌式丝杆型 Built-in lead screw type
内嵌式推杆型 Built-in push-rod type
内嵌式皮带型 Built-in belt type
一般丝杆型 General screw type
一般皮带型 General belt type
无尘丝杆型 Dust free screw type
无尘皮带型 Dust free belt type
单轴滑台 Single axle slide table
直线电机模组 Linear motor module

MEMO

分类
classification
内嵌式丝杆型
Built-in lead screw type
内嵌式丝杆型
Built-in lead screw type
内嵌式推杆型
Built-in push-rod type
内嵌式皮带型
Built-in belt type
一般丝杆型
General screw type
一般皮带型
General belt type
无尘丝杆型
Dust free screw type
无尘皮带型
Dust free belt type
单轴滑台
Single axle slide table
直线电机模组
Linear motor module

无尘丝杆模组
M362系列

ダストレスねじ型モジュール
Dust-free wire rod module

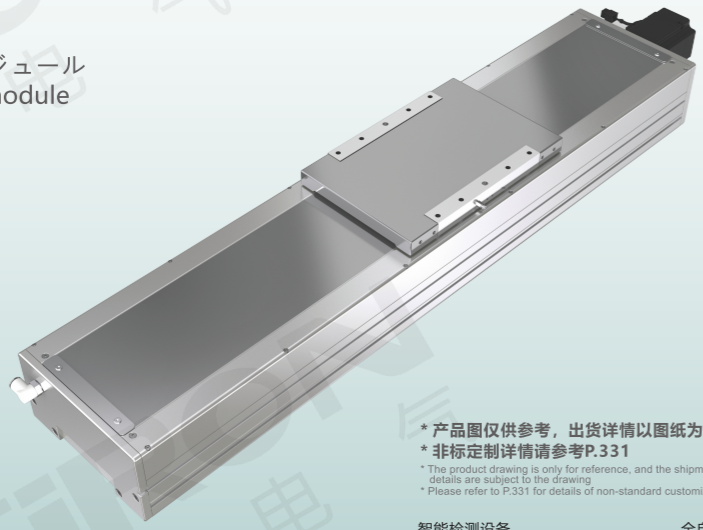

NEW

* 产品图仅供参考，出货详情以图纸为准
* 非标定制详情请参考P.331

* The product drawing is only for reference, and the shipment details are subject to the drawing
* Please refer to P.331 for details of non-standard customization

智能检测设备
Surface treatment line

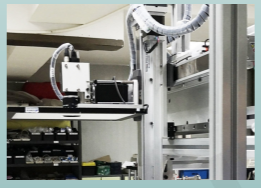

全自动磨齿机控制器
Full automatic gear grinding machine controller

最大行程	最高速度	马达容量	滚珠螺杆
Maximum stroke	Maximum speed	Capacity of motor	Ball bearing screw
1500mm	2000mm/s	750W	Φ25mm

关于选型 About selection

M362 — 22 — 5 — 50 — M — M — 75 — A — 1

模组系列 Module series: M362

本体代号 Type of body

22	

导程 Lead

5	5mm
10	10mm
20	20mm
32	32mm

行程 Trip

50-1500mm 50mm间隔	

行程50限定只能安装2组光电
Trip 50 limited onlyCan install 2 groups of photoelectric
见行程表

马达位置 Position of motor

M	马达内置 Built-in motor
BC	马达外露 Exposure of motor
BL	马达左折 Motor left off
BR	马达右折 Motor right off
BM	马达下折 Under the motor off

马达品牌 Brand of motor

M	三菱 Mitsubishi	A	禾川 Grain of sichuan
P	松下 Panasonic	H	汇川 Kymmene
Y	安川 Yaskawa	ST	步进 Step by step
T	台达 Delta	X	西门子 Siemens
S	胜蓝 SIRON	XH	西门子 Siemens

带刹车线则不表示
注：西门子普通型代码"X"，
高惯量型代码"XH"；

马达功率 Power of motor

75	750W

原点感应器 Origin inductor

内置型 Built in type	
A	马达侧 Side of motor
B	马达反侧 Reverse side of motor
外挂型 External hanging type	
E	无 NO

端点极限感应器 End limit inductor

内置型 Built in type	
1	1只
2	2只
外挂型 External hanging type	
5	无

*若需感应器请单独选购
* Please buy a separate sensor if you need one

选型举例：M362-22-5-50-M-M75-A1 为M362系列，本体代号22，导程5mm，行程50, 马达内置，三菱马达，功率750W，原点感应器内置型马达侧，一只内置极限感应器。

Model selection example: M362-22-5-50-M-M75-A1 is M362 series, the body model is 22, the lead is 5mm, the stroke is 50, the motor is built-in, Mitsubishi motor, the power is 750W, and the built-in motor side of the origin sensor is, A built-in limit sensor.

马达安装方式 Installation method

M 马达内置
M motor built-in

BC 马达外露
BC motor exposed

BL 马达左折
BL motor left fold

BR 马达右折
BR motor fold right

BM 马达下折
BM motor dips

规格参数 Specification

项目 Project			规范 Specification			
规格 Specifications	位置重复精度(mm) Repeatability(mm)		±0.005			
	螺杆导程(mm) Ball screw lead(mm)		5	10	20	32
	最高速度(mm/s) Maximum speed(mm/s)		250	500	1250	1600
	最大可搬重量(kg) Maximum payload(kg)	水平使用 Horizontal	150	150	105	60
		垂直使用 Vertical	55	45	20	20
	定格推力(n) Rated thrust(n)		2565	1281	640	320
	标准行程(mm) Stroke pitch(mm)		50-1500mm/50间隔			
部品 Parts	AC伺服马达容量(W) AC servo motor capacity (W)		750			
	滚珠螺杆外径(mm) Outer diameter of ball bearing screw (mm)		C7 Φ25			C7 Φ32
	高刚性直线滑轨(mm) High rigidity linear slide rail (mm)		W23×H18			
	联轴器(mm) Coupling (mm)		17×19			20×19
	原点感应器 Home sensor	外挂 Outside	K017-A2(NPN)			
		内置 Built-in	EE-SX674(NPN)			

注：行程超过900mm时，会产生螺杆偏摆，此时请将速度调降，马达加减设定0.2秒；

感应器接线图 Inductor wiring diagram

外挂型

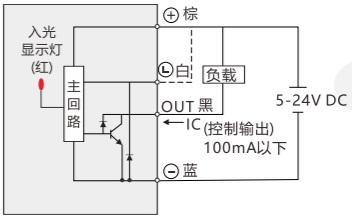

内置型

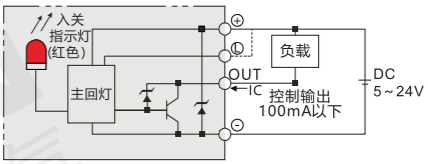

容许负载力距表 Allowable overhang

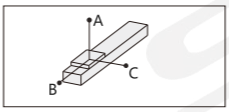

mm

水平安装 Horizontal Installation		A	B	C
导程5 Lead	100kg	5000	633	557
	125kg	3880	491	431
	150kg	3357	396	347
导程10 Lead	100kg	3220	563	474
	125kg	2554	434	367
	150kg	2113	349	295
导程25 Lead	65kg	1522	614	458
	85kg	1136	451	336
	105kg	893	350	262
导程32 Lead	18kg	2445	1616	1052
	30kg	1436	938	613
	43kg	978	630	412

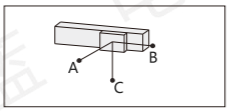

mm

壁挂安装 Wall Instaqllation		A	B	C
导程5 Lead	110kg	500	569	4500
	130kg	412	469	3711
	150kg	347	396	3357
导程10 Lead	110kg	427	503	2900
	130kg	351	414	2444
	150kg	295	349	2113
导程25 Lead	70kg	420	564	1404
	90kg	315	420	1066
	105kg	262	350	893
导程32 Lead	15kg	1272	1955	2948
	24kg	778	1190	1813
	43kg	412	630	978

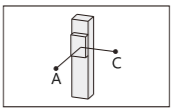

mm

垂直安装 Vertical Installation		A	C
导程5 Lead	30kg	2355	2355
	40kg	1768	1768
	55kg	1288	1288
导程10 Lead	25kg	2505	2505
	35kg	1795	1795
	45kg	1396	1396
导程25 Lead	15kg	2711	2711
	20kg	2033	2033
	20kg	2033	2033
导程32 Lead	7kg	3511	3511
	12kg	2055	2055
	/	/	/

静态容许负载惯量 Static loading moment

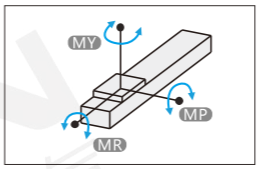

N.m

MY	2052
MP	2052
MR	1810

力距表所表示的数据，代表重心
符合型录犯规的正常使用下，保证寿命为10000公里
倒吊使用无法套用标准规范，如有需求请咨询我司销售人员

搭配伺服马达一览表 Suitable motor brand

品牌 Brand	马达记号 The motor mark	刹车有无 Whether the brakes	马达容量 Motor capacity	电源电压 voltage	伺服马达型号 Motor model	驱动器型号 voltage
三菱 Mitsubishi	M	无刹车(水平仕样) No brakes (horizontal style)	750	220	HG-KR73	MR-J4-70A
		有刹车(垂直仕样) With brake (vertical style)	750	220	HG-KR73B	MR-J4-70A
松下 Panasonic	P	无刹车(水平仕样) No brakes (horizontal style)	750	220	MHMD082G1U	MCDHT3520
		有刹车(垂直仕样) With brake (vertical style)	750	220	MHMD082G1V	MCDHT3520
台达 Delta	T	无刹车(水平仕样) No brakes (horizontal style)	750	220	ECMA-C20807ES	ASD-B20721-B
		有刹车(垂直仕样) With brake (vertical style)	750	220	ECMA-C20807FS	ASD-B20721-B

分类 classification
内嵌式丝杆型 Built-in lead screw type
内嵌式丝杆型 Built-in lead screw type
内嵌式推杆型 Built-in push-rod type
内嵌式皮带型 Built-in belt type
一般丝杆型 General screw type
一般皮带型 General belt type
无尘丝杆型 Dust free screw type
无尘皮带型 Dust free belt type
单轴滑台 Single axle slide table
直线电机模组 Linear motor module

外形尺寸图 General dimension drawing

M 马达内置 Built-in motor

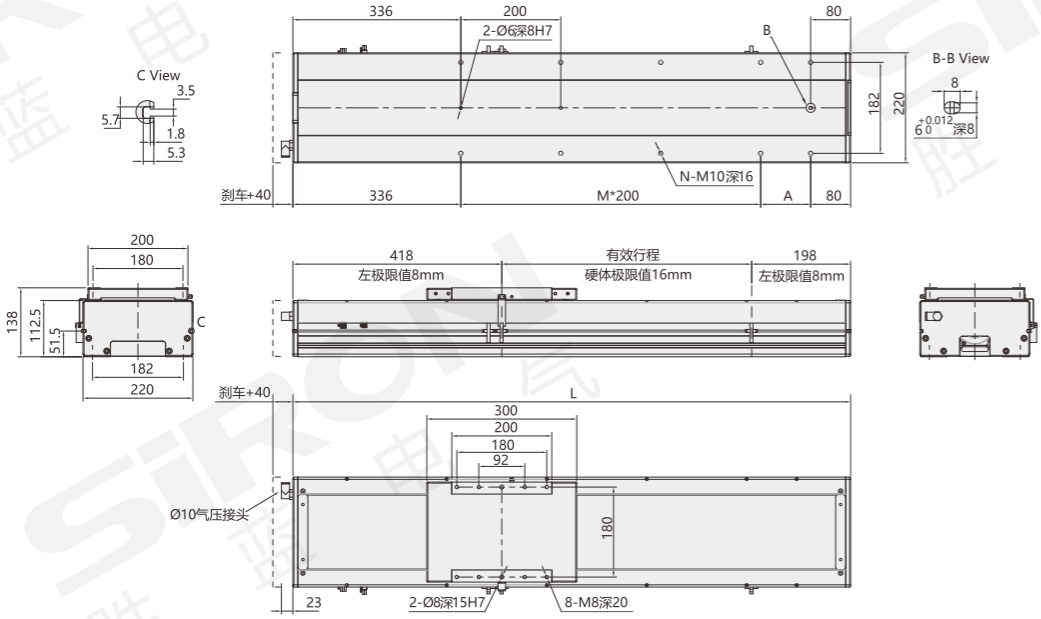

mm

有效行程 Stroke	50	100	150	200	250	300	350	400	450	500	550	600	650	700	750
L	666	716	766	816	866	916	966	1016	1066	1116	1166	1216	1226	1316	1366
A	50	100	150	200	50	100	150	200	50	100	150	200	50	100	150
M	1	1	1	1	2	2	2	2	3	3	3	3	4	4	4
N	6	6	6	6	8	8	8	8	10	10	10	10	12	12	12
重量(kg)	29.75	31.22	32.69	34.16	35.63	37.1	38.57	40.04	41.51	42.98	44.45	45.92	47.39	48.86	50.33

有效行程 Stroke	800	850	900	950	1000	1050	1100	1150	1200	1250	1300	1350	1400	1450	1500
L	1416	1466	1516	1566	1616	1666	1716	1766	1816	1866	1916	1966	2016	2066	2116
A	200	50	100	150	200	50	100	150	200	50	100	150	200	50	100
M	4	5	5	5	5	6	6	6	6	7	7	7	7	8	8
N	12	14	14	14	14	16	16	16	16	18	18	18	18	20	20
重量(kg)	51.8	53.27	54.74	56.21	57.68	59.15	60.62	62.09	63.56	65.03	66.5	67.97	69.44	70.91	72.38

注：马达下折时，若选用刹车马达，或是超出马达总长度限制时无法套用标准PIN孔，如有需求请洽我司业务。

分类 classification
内嵌式丝杆型 Built-in lead screw type
内嵌式丝杆型 Built-in lead screw type
内嵌式推杆型 Built-in push-rod type
内嵌式皮带型 Built-in belt type
一般丝杆型 General screw type
一般皮带型 General belt type
无尘丝杆型 Dust free screw type
无尘皮带型 Dust free belt type
单轴滑台 Single axle slide table
直线电机模组 Linear motor module

外形尺寸图 General dimension drawing

BC 马达外露
Exposure of motor

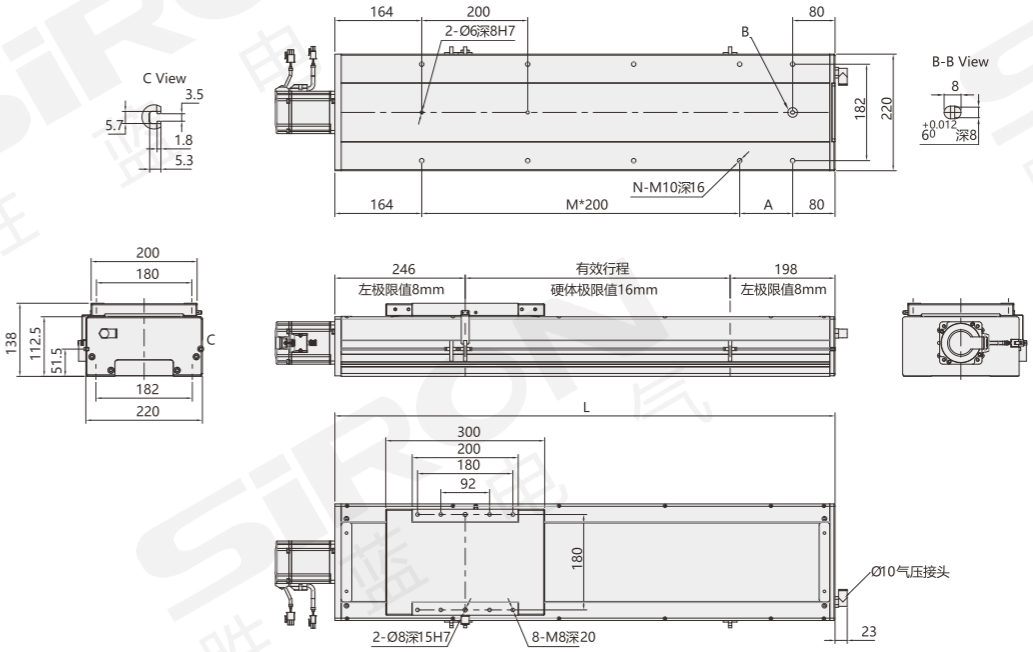

mm

有效行程 Stroke	50	100	150	200	250	300	350	400	450	500	550	600	650	700	750
L	494	544	594	644	694	744	794	844	894	944	994	1044	1094	1144	1194
A	50	100	150	200	50	100	150	200	50	100	150	200	50	100	150
M	1	1	1	1	2	2	2	2	3	3	3	3	4	4	4
N	6	6	6	6	8	8	8	8	10	10	10	10	12	12	12
重量(kg)	27.5	28.96	30.42	31.88	33.34	34.8	36.26	37.72	39.18	40.64	42.1	43.56	45.02	46.48	47.94

有效行程 Stroke	800	850	900	950	1000	1050	1100	1150	1200	1250	1300	1350	1400	1450	1500
L	1244	1294	1344	1394	1444	1494	1544	1594	1644	1694	1744	1794	1844	1894	1994
A	200	50	100	150	200	50	100	150	200	50	100	150	200	50	100
M	4	5	5	5	5	6	6	6	6	7	7	7	7	8	8
N	12	14	14	14	14	16	16	16	16	18	18	18	18	20	20
重量(kg)	49.4	50.86	52.32	53.78	55.24	56.7	58.16	59.62	61.08	62.54	64	65.46	66.92	68.38	69.84

注：马达下折时，若选用刹车马达，或是超出马达总长度限制时无法套用标准PIN孔，如有需求请洽我司业务。

分类
classification
内嵌式丝杆型 Built-in lead screw type
内嵌式丝杆型 Built-in lead screw type
内嵌式推杆型 Built-in push-rod type
内嵌式皮带型 Built-in belt type
一般丝杆型 General screw type
一般皮带型 General belt type
无尘丝杆型 Dust free screw type
无尘皮带型 Dust free belt type
单轴滑台 Single axle slide table
直线电机模组 Linear motor module

外形尺寸图 General dimension drawing

BL 马达左折 Motor left fold

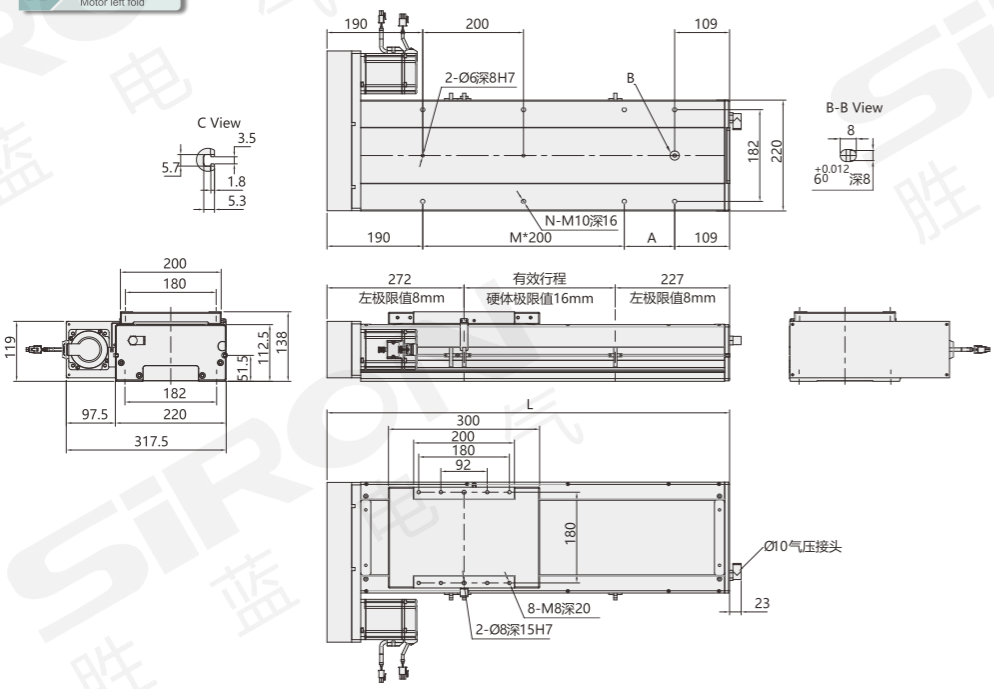

mm

有效行程 Stroke	50	100	150	200	250	300	350	400	450	500	550	600	650	700	750
L	549	599	649	699	749	799	849	899	949	999	1049	1099	1149	1199	1249
A	50	100	150	200	50	100	150	200	50	100	150	200	50	100	150
M	1	1	1	1	2	2	2	2	3	3	3	3	4	4	4
N	6	6	6	6	8	8	8	8	10	10	10	10	12	12	12
重量(kg)	28.6	30.06	31.52	32.98	34.44	35.9	37.36	38.82	40.28	41.74	43.2	44.66	46.12	47.58	49.04

有效行程 Stroke	800	850	900	950	1000	1050	1100	1150	1200	1250	1300	1350	1400	1450	1500
L	1299	1349	1399	1449	1499	1549	1599	1649	1699	1749	1799	1849	1899	1949	1999
A	200	50	100	150	200	50	100	150	200	50	100	150	200	50	100
M	4	5	5	5	5	6	6	6	6	7	7	7	7	8	8
N	12	14	14	14	14	16	16	16	16	18	18	18	18	20	20
重量(kg)	50.5	51.96	53.42	54.88	56.34	57.8	59.26	60.72	62.18	63.64	65.1	65.56	68.02	69.48	70.94

注：马达下折时，若选用刹车马达，或是超出马达总长度限制时无法套用标准PIN孔，如有需求请洽我司业务。

分类 classification
内嵌式丝杆型 Built-in lead screw type
内嵌式丝杆型 Built-in lead screw type
内嵌式推杆型 Built-in push-rod type
内嵌式皮带型 Built-in belt type
一般丝杆型 General screw type
一般皮带型 General belt type
无尘丝杆型 Dust free screw type
无尘皮带型 Dust free belt type
单轴滑台 Single axle slide table
直线电机模组 Linear motor module

外形尺寸图 General dimension drawing

BR 马达右折 Right motor fold

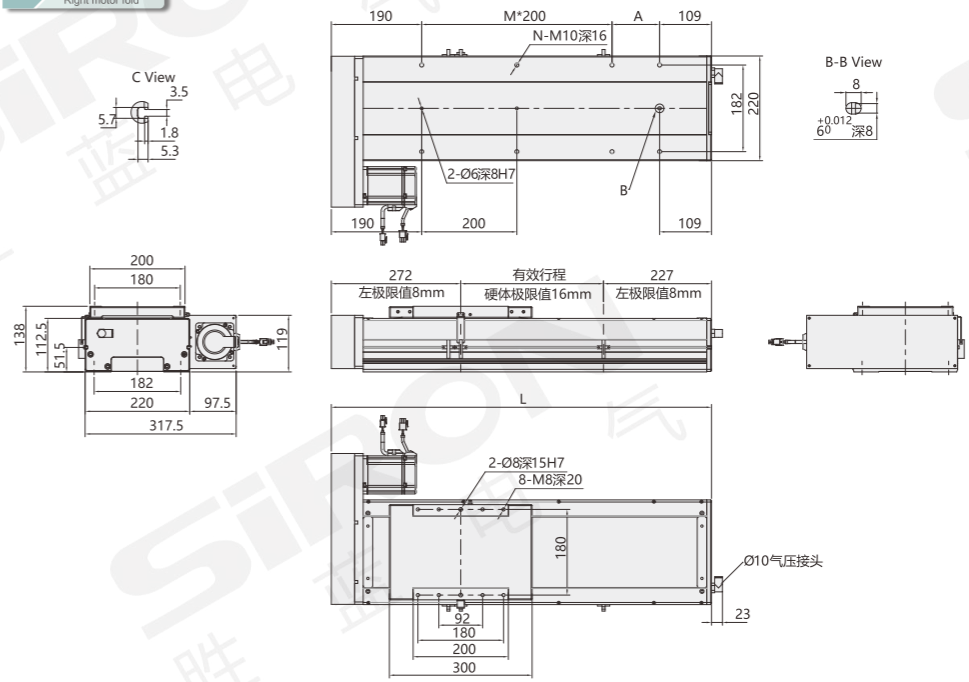

mm

有效行程 Stroke	50	100	150	200	250	300	350	400	450	500	550	600	650	700	750
L	549	599	649	699	749	799	849	899	949	999	1049	1099	1149	1199	1249
A	50	100	150	200	50	100	150	200	50	100	150	200	50	100	150
M	1	1	1	1	2	2	2	2	3	3	3	3	4	4	4
N	6	6	6	6	8	8	8	8	10	10	10	10	12	12	12
重量(kg)	28.6	30.06	31.52	32.98	34.44	35.9	37.36	38.82	40.28	41.74	43.2	44.66	46.12	47.58	49.04

有效行程 Stroke	800	850	900	950	1000	1050	1100	1150	1200	1250	1300	1350	1400	1450	1500
L	1299	1349	1399	1449	1499	1549	1599	1649	1699	1749	1799	1849	1899	1949	1999
A	200	50	100	150	200	50	100	150	200	50	100	150	200	50	100
M	4	5	5	5	5	6	6	6	6	7	7	7	7	8	8
N	12	14	14	14	14	16	16	16	16	18	18	18	18	20	20
重量(kg)	50.5	51.96	53.42	54.88	56.34	57.8	59.26	60.72	62.18	63.64	65.1	65.56	68.02	69.48	70.94

注：马达下折时，若选用刹车马达，或是超出马达总长度限制时无法套用标准PIN孔，如有需求请洽我司业务。

分类
classification
内嵌式丝杆型 Built-in lead screw type
内嵌式丝杆型 Built-in lead screw type
内嵌式推杆型 Built-in push-rod type
内嵌式皮带型 Built-in belt type
一般丝杆型 General screw type
一般皮带型 General belt type
无尘丝杆型 Dust free screw type
无尘皮带型 Dust free belt type
单轴滑台 Single axle slide table
直线电机模组 Linear motor module

外形尺寸图 General dimension drawing

BM 马达下折 Motor down fold

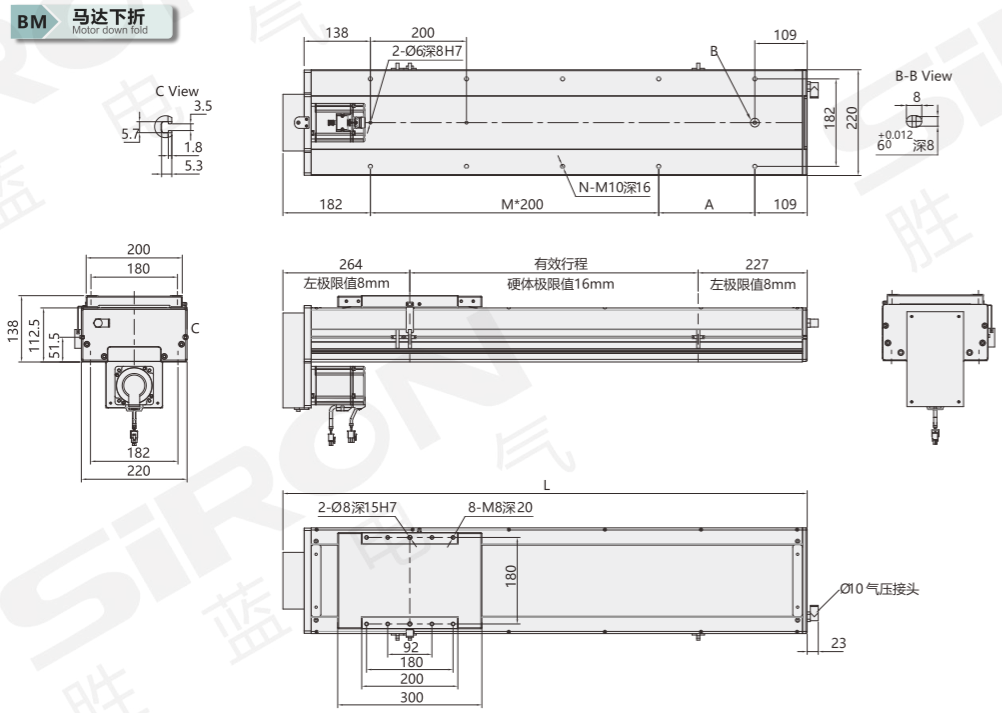

mm

有效行程 Stroke	50	100	150	200	250	300	350	400	450	500	550	600	650	700	750
L	541	591	641	691	741	791	841	891	941	991	1041	1091	1141	1191	1241
A	50	100	150	200	50	100	150	200	50	100	150	200	50	100	150
M	1	1	1	1	2	2	2	2	3	3	3	3	4	4	4
N	6	6	6	6	8	8	8	8	10	10	10	10	12	12	12
重量(kg)	28.6	30.06	31.52	32.98	34.44	35.9	37.36	38.82	40.28	41.74	43.2	44.66	46.12	47.58	49.04

有效行程 Stroke	800	850	900	950	1000	1050	1100	1150	1200	1250	1300	1350	1400	1450	1500
L	1291	1341	1391	1441	1491	1541	1591	1641	1691	1741	1791	1841	1891	1941	1991
A	200	50	100	150	200	50	100	150	200	50	100	150	200	50	100
M	4	5	5	5	5	6	6	6	6	7	7	7	7	8	8
N	12	14	14	14	14	16	16	16	16	18	18	18	18	20	20
重量(kg)	50.5	51.96	53.42	54.88	56.34	57.8	59.26	60.72	62.18	63.64	65.1	65.56	68.02	69.48	70.94

注：马达下折时，若选用刹车马达，或是超出马达总长度限制时无法套用标准PIN孔，如有需求请洽我司业务。

分类 classification
内嵌式丝杆型 Built-in lead screw type
内嵌式丝杆型 Built-in lead screw type
内嵌式推杆型 Built-in push-rod type
内嵌式皮带型 Built-in belt type
一般丝杆型 General screw type
一般皮带型 General belt type
无尘丝杆型 Dust free screw type
无尘皮带型 Dust free belt type
单轴滑台 Single axle slide table
直线电机模组 Linear motor module

M363-14

导程：40mm
行程：50-3050mm/50间隔

本体宽度 Width of body	最大行程 Maximum stroke	最大负载 Maximum load
135mm	3050mm	25kg

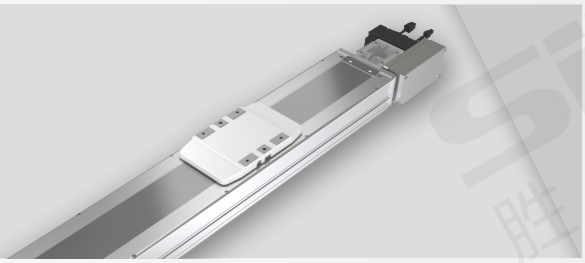

M363-17

导程：40mm
行程：50-3050mm/50间隔

本体宽度 Width of body	最大行程 Maximum stroke	最大负载 Maximum load
170mm	3050mm	45kg

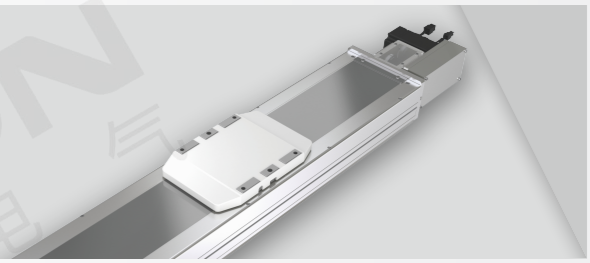

M363-22

导程：40mm
行程：50-3400mm/50间隔

本体宽度 Width of body	最大行程 Maximum stroke	最大负载 Maximum load
220mm	3400mm	85kg

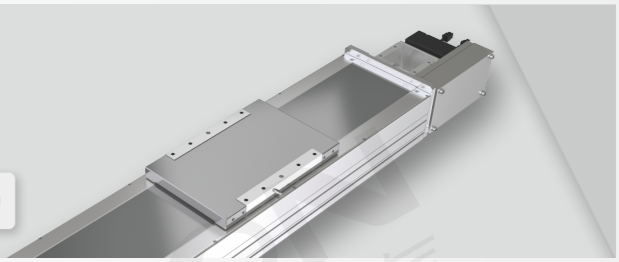

无尘皮带模组
M363系列

ダストレス・ベルト・モジュール
Dust-free belt module

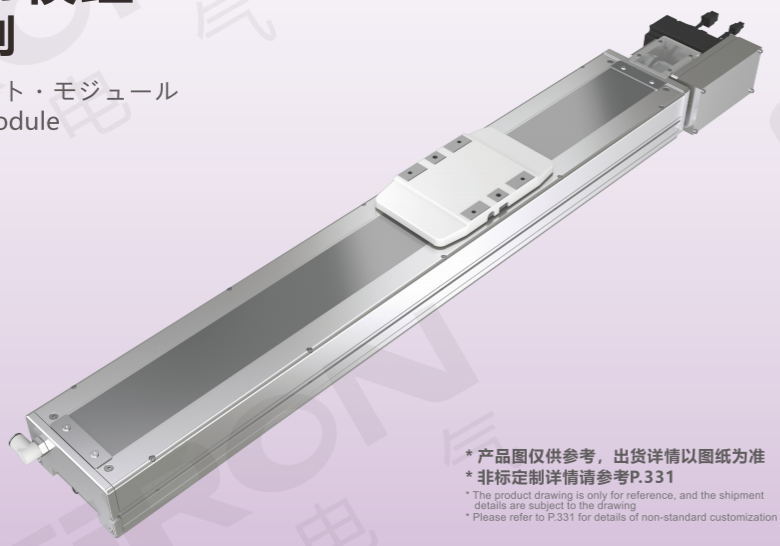

NEW

* 产品图仅供参考，出货详情以图纸为准
* 非标定制详情请参考P.331

* The product drawing is only for reference, and the shipment details are subject to the drawing
* Please refer to P.331 for details of non-standard customization

智能检测设备
Intelligent detection equipment

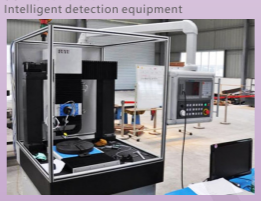

全自动磨齿机控制器
Full automatic gear grinding machine controller

最大行程	最高速度	马达容量	皮带宽度
Maximum stroke	Maximum speed	Capacity of motor	Width of belt
3050mm	2000mm/s	200W	22mm

关于选型 About selection

M363 — 14 — 40 — 50 — BL — M — 20 — E — 5

模组系列 Module series

本体代号 Type of body

14	

导程 Lead

40	40mm

行程 Trip

50-3050mm	50mm间隔

行程50限定只能安装2组光电
Trip 50 limited onlyCan install 2 groups of photoelectric
见行程表

马达位置 Position of motor

BL	马达外置左折 Motor external left fold
BR	马达外置右折 Motor outside the right fold
DL	马达下置朝左 Motor down to the left
DR	马达下置朝右 Motor down facing right
UL	马达上置朝左 Motor up facing left
UR	马达上置朝右 Motor up facing right

马达品牌 Brand of motor

M	三菱 Mitsubishi	A	禾川 Grain of sichuan
P	松下 Panasonic	H	汇川 Kymmene
Y	安川 Yaskawa	ST	步进 Step by step
T	台达 Delta	X	西门子 Siemens
S	胜蓝 SIRON	XH	西门子 Siemens

带刹车线则不表示
注：西门子普通型代码"X"，
高惯量型代码"XH"；

马达功率 Power of motor

20	200W

原点感应器 Origin inductor

外挂型 External hanging type	
E	无 NO

端点极限感应器 End limit inductor

5	无

*若需感应器请单独选购
* Please buy a separate sensor if you need one

选型举例：M363-14-40-50-BL-M20-E5 为M363系列，本体代号14，导程40mm，行程50，马达外置左折，三菱马达，功率200，无原点感应器，无端点极限感应器。
Model selection example: M363-14-40-50-BL-M20-E5 is M363 series, body code 14, lead 40mm, stroke 50, motor external left folding, Mitsubishi motor, power 200, no origin sensor, no end point limit sensor.

马达安装方式 Installation method

BL 马达外置左折
BL motor external left fold

BR 马达外置右折
BR motor external right fold

UL 马达上置朝左
UL motor up facing left

UR 马达上置朝右
UR motor up facing right

DL 马达下置朝左
DL motor down facing left

DR 马达下置朝右
DR motor down facing right

规格参数 Specification

项目 Project			规范 Specification
规格 Specifications	位置重复精度(mm) Repeatability(mm)		±0.04
	螺杆导程(mm) Ball screw lead(mm)		40
	最高速度(mm/s) Maximum speed(mm/s)		2000
	最大可搬重量(kg) Maximum payload(kg)	水平使用 Horizontal	25
		垂直使用 Vertical	/
	定格推力(n) Rated thrust(n)		100
	标准行程(mm) Stroke pitch(mm)		50-3050mm/50间隔
部品 Parts	AC伺服马达容量(W) AC servo motor capacity (W)		200
	皮带宽度(mm) Belt width (mm)		22
	高刚性直线滑轨(mm) High rigidity linear slide rail (mm)		W15×H12.5
	原点感应器 Home sensor	外挂 Outside	K017-A2(NPN)

感应器接线图 Inductor wiring diagram

外挂型

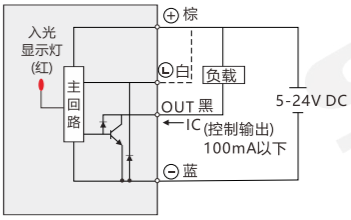

注：马达加减设定0.4秒

容许负载力距表 Allowable overhang

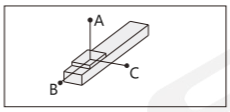

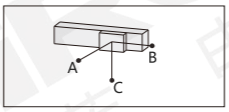

mm

水平安装 Horizontal Installation		A	B	C
导程40 Lead	10kg	1794	688	538
	20kg	858	324	253
	25kg	670	251	197

mm

壁挂安装 Wall Instaqllation		A	B	C
导程40 Lead	15kg	348	446	1170
	18kg	285	365	961
	25kg	197	251	670

静态容许负载惯量 Static loading moment

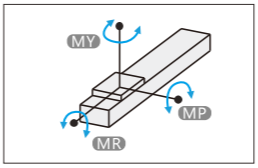

N.m

MY	551
MP	552
MR	485

力距表所表示的数据，代表重心
符合型录犯规的正常使用下，保证寿命为10000公里
倒吊使用无法套用标准规范，如有需求请咨询我司销售人员

搭配伺服马达一览表 Suitable motor brand

品牌 Brand	马达记号 The motor mark	刹车有无 Whether the brakes	马达容量 Motor capacity	电源电压 voltage	伺服马达型号 Motor model	驱动器型号 voltage
三菱 Mitsubishi	M	无刹车(水平仕样) No brakes (horizontal style)	200	220	HG-KR23	MR-J4-20A
松下 Panasonic	P	无刹车(水平仕样) No brakes (horizontal style)	200	220	MHMD022G1U	MADHT1507
台达 Delta	T	无刹车(水平仕样) No brakes (horizontal style)	200	220	ECMA-C20602ES	ASD-B20221-B

分类 classification
内嵌式丝杆型 Built-in lead screw type
内嵌式丝杆型 Built-in lead screw type
内嵌式推杆型 Built-in push-rod type
内嵌式皮带型 Built-in belt type
一般丝杆型 General screw type
一般皮带型 General belt type
无尘丝杆型 Dust free screw type
无尘皮带型 Dust free belt type
单轴滑台 Single axle slide table
直线电机模组 Linear motor module

外形尺寸图 General dimension drawing

BL 马达外置左折 Motor external left fold

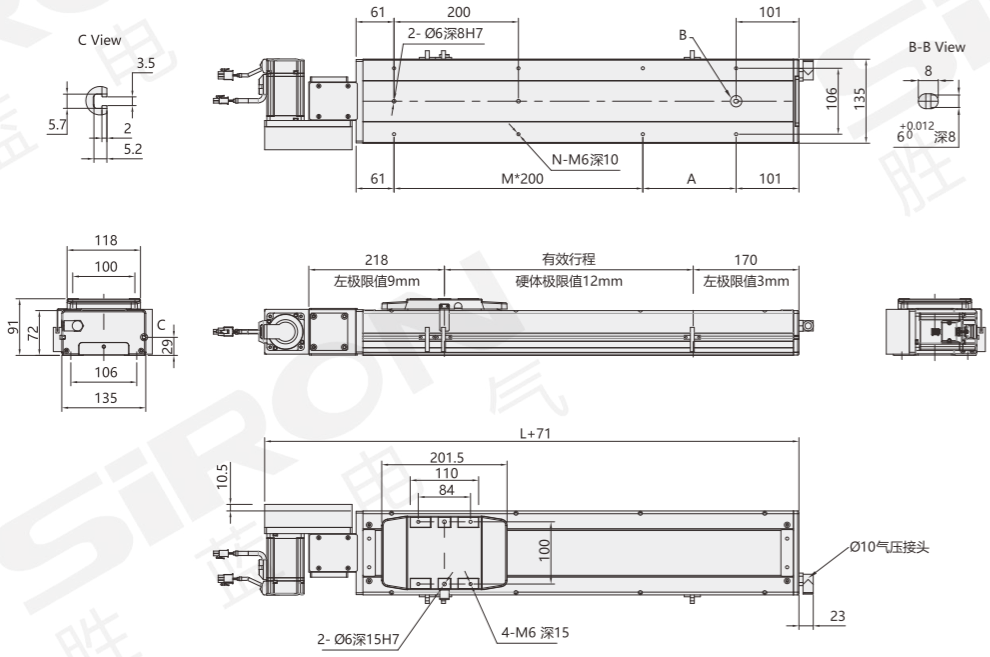

mm

有效行程 Stroke	50	100	150	200	250	300	350	400	450	500	550	600	650	700	750	800	850	900	950	1000	1050
L	438	488	538	588	638	688	738	788	838	888	938	988	1038	1088	1138	1188	1238	1288	1338	1388	1438
A	200	50	100	150	200	50	100	150	200	50	100	150	200	50	100	150	200	50	100	150	200
M	0	1	1	1	1	2	2	2	2	3	3	3	3	4	4	4	4	5	5	5	5
N	4	6	6	6	6	8	8	8	8	10	10	10	10	12	12	12	12	14	14	14	14
重量(kg)	11.2	11.6	12	12.5	13	13.5	14	14.4	15	15.4	16	16.4	16.9	17.4	17.9	18.4	18.9	19.4	19.9	20.3	20.9

有效行程 Stroke	1100	1150	1200	1250	1300	1350	1400	1450	1500	1550	1600	1650	1700	1750	1800	1850	1900	1950	2000	2050	2100
L	1488	1538	1588	1638	1688	1738	1788	1838	1888	1938	1988	2038	2088	2138	2188	2238	2288	2338	2388	2438	2488
A	50	100	150	200	50	100	150	200	50	100	150	200	50	100	150	200	50	100	150	200	50
M	6	6	6	6	7	7	7	7	8	8	8	8	9	9	9	9	10	10	10	10	11
N	16	16	16	16	18	18	18	18	20	20	20	20	22	22	22	22	24	24	24	24	26
重量(kg)	21.5	22.1	22.7	23.3	23.9	24.5	25.1	25.7	26.3	26.9	27.5	28.1	28.7	29.3	29.9	30.5	31.1	31.7	32.3	32.9	33.5

有效行程 Stroke	2150	2200	2250	2300	2350	2400	2450	2500	2550	2600	2650	2700	2750	2800	2850	2900	2950	3000	3050
L	2538	2588	2638	2688	2738	2788	2838	2888	2938	2988	3038	3088	3138	3188	3238	3288	3338	3388	3438
A	100	150	200	50	100	150	200	50	100	150	200	50	100	150	200	50	100	150	200
M	11	11	11	12	12	12	12	13	13	13	13	14	14	14	14	15	15	15	15
N	26	26	26	28	28	28	28	30	30	30	30	32	32	32	32	34	34	34	34
重量(kg)	34.1	34.7	35.3	35.9	36.5	37.1	37.7	38.3	38.9	39.5	40.1	40.7	41.3	41.9	42.5	43.1	43.7	44.3	44.9

分类 classification
内嵌式丝杆型 Built-in lead screw type
内嵌式丝杆型 Built-in lead screw type
内嵌式推杆型 Built-in push-rod type
内嵌式皮带型 Built-in belt type
一般丝杆型 General screw type
一般皮带型 General belt type
无尘丝杆型 Dust free screw type
无尘皮带型 Dust free belt type
单轴滑台 Single axle slide table
直线电机模组 Linear motor module

外形尺寸图 General dimension drawing

BR 马达外置右折 Motor outside the right fold

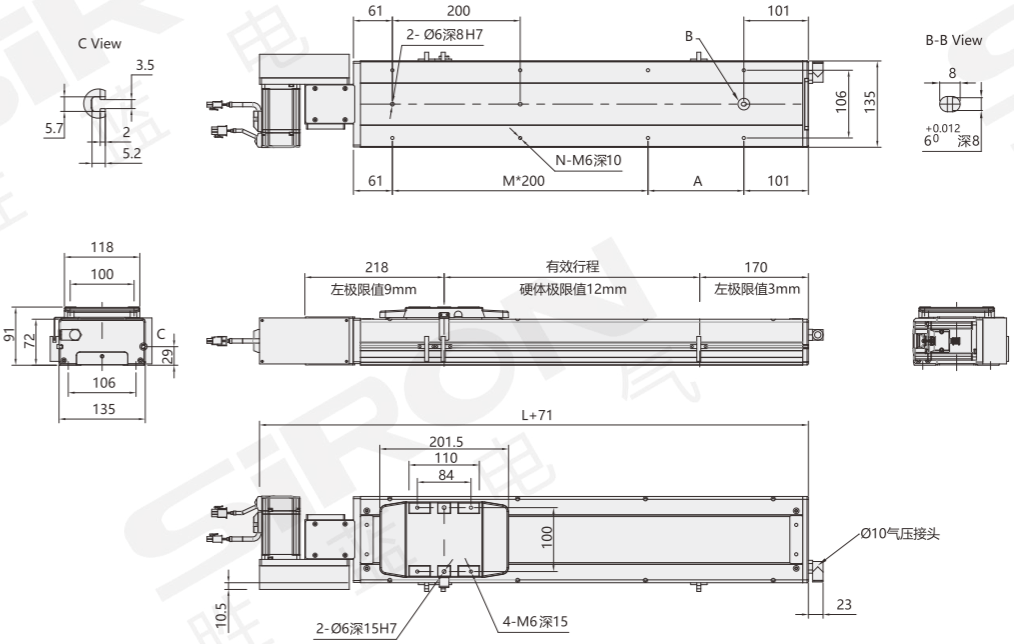

mm

有效行程 Stroke	50	100	150	200	250	300	350	400	450	500	550	600	650	700	750	800	850	900	950	1000	1050
L	438	488	538	588	638	688	738	788	838	888	938	988	1038	1088	1138	1188	1238	1288	1338	1388	1438
A	200	50	100	150	200	50	100	150	200	50	100	150	200	50	100	150	200	50	100	150	200
M	0	1	1	1	1	2	2	2	2	3	3	3	3	4	4	4	4	5	5	5	5
N	4	6	6	6	6	8	8	8	8	10	10	10	10	12	12	12	12	14	14	14	14
重量(kg)	11.2	11.6	12	12.5	13	13.5	14	14.4	15	15.4	16	16.4	16.9	17.4	17.9	18.4	18.9	19.4	19.9	20.3	20.9

有效行程 Stroke	1100	1150	1200	1250	1300	1350	1400	1450	1500	1550	1600	1650	1700	1750	1800	1850	1900	1950	2000	2050	2100
L	1488	1538	1588	1638	1688	1738	1788	1838	1888	1938	1988	2038	2088	2138	2188	2238	2288	2338	2388	2438	2488
A	50	100	150	200	50	100	150	200	50	100	150	200	50	100	150	200	50	100	150	200	50
M	6	6	6	6	7	7	7	7	8	8	8	8	9	9	9	9	10	10	10	10	11
N	16	16	16	16	18	18	18	18	20	20	20	20	22	22	22	22	24	24	24	24	26
重量(kg)	21.5	22.1	22.7	23.3	23.9	24.5	25.1	25.7	26.3	26.9	27.5	28.1	28.7	29.3	29.9	30.5	31.1	31.7	32.3	32.9	33.5

有效行程 Stroke	2150	2200	2250	2300	2350	2400	2450	2500	2550	2600	2650	2700	2750	2800	2850	2900	2950	3000	3050
L	2538	2588	2638	2688	2738	2788	2838	2888	2938	2988	3038	3088	3138	3188	3238	3288	3338	3388	3438
A	100	150	200	50	100	150	200	50	100	150	200	50	100	150	200	50	100	150	200
M	11	11	11	12	12	12	12	13	13	13	13	14	14	14	14	15	15	15	15
N	26	26	26	28	28	28	28	30	30	30	30	32	32	32	32	34	34	34	34
重量(kg)	34.1	34.7	35.3	35.9	36.5	37.1	37.7	38.3	38.9	39.5	40.1	40.7	41.3	41.9	42.5	43.1	43.7	44.3	44.9

分类 classification
内嵌式丝杆型 Built-in lead screw type
内嵌式丝杆型 Built-in lead screw type
内嵌式推杆型 Built-in push-rod type
内嵌式皮带型 Built-in belt type
一般丝杆型 General screw type
一般皮带型 General belt type
无尘丝杆型 Dust free screw type
无尘皮带型 Dust free belt type
单轴滑台 Single axle slide table
直线电机模组 Linear motor module

外形尺寸图 General dimension drawing

UL 马达上置左折 Left fold on motor

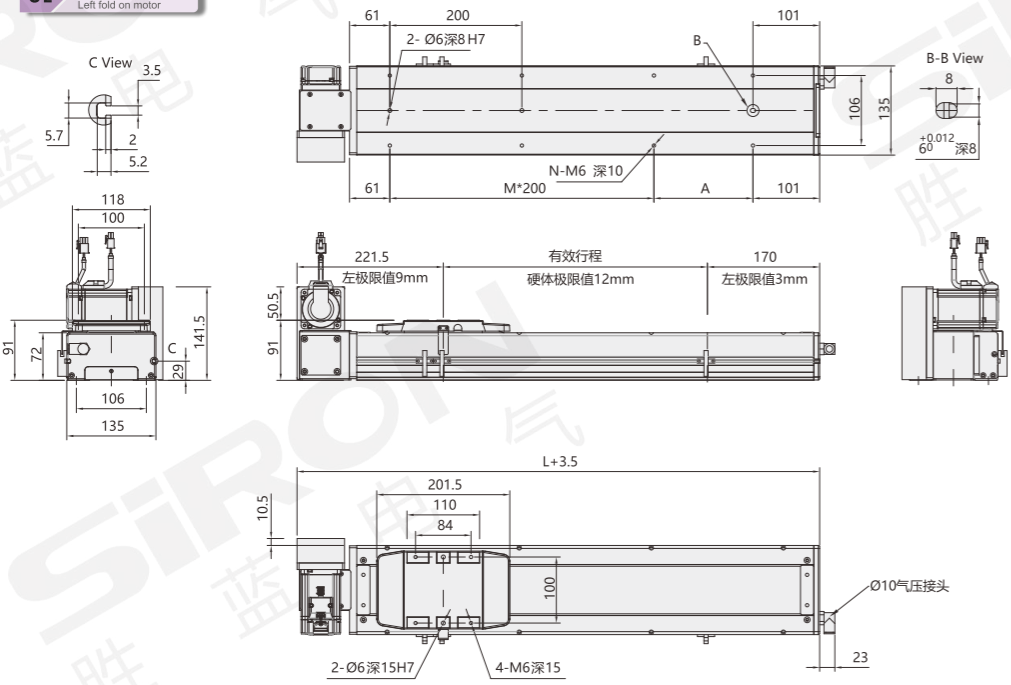

mm

有效行程 Stroke	50	100	150	200	250	300	350	400	450	500	550	600	650	700	750	800	850	900	950	1000	1050
L	438	488	538	588	638	688	738	788	838	888	938	988	1038	1088	1138	1188	1238	1288	1338	1388	1438
A	200	50	100	150	200	50	100	150	200	50	100	150	200	50	100	150	200	50	100	150	200
M	0	1	1	1	1	2	2	2	2	3	3	3	3	4	4	4	4	5	5	5	5
N	4	6	6	6	6	8	8	8	8	10	10	10	10	12	12	12	12	14	14	14	14
重量(kg)	11.2	11.6	12	12.5	13	13.5	14	14.4	15	15.4	16	16.4	16.9	17.4	17.9	18.4	18.9	19.4	19.9	20.3	20.9

有效行程 Stroke	1100	1150	1200	1250	1300	1350	1400	1450	1500	1550	1600	1650	1700	1750	1800	1850	1900	1950	2000	2050	2100
L	1488	1538	1588	1638	1688	1738	1788	1838	1888	1938	1988	2038	2088	2138	2188	2238	2288	2338	2388	2438	2488
A	50	100	150	200	50	100	150	200	50	100	150	200	50	100	150	200	50	100	150	200	50
M	6	6	6	6	7	7	7	7	8	8	8	8	9	9	9	9	10	10	10	10	11
N	16	16	16	16	18	18	18	18	20	20	20	20	22	22	22	22	24	24	24	24	26
重量(kg)	21.5	22.1	22.7	23.3	23.9	24.5	25.1	25.7	26.3	26.9	27.5	28.1	28.7	29.3	29.9	30.5	31.1	31.7	32.3	32.9	33.5

有效行程 Stroke	2150	2200	2250	2300	2350	2400	2450	2500	2550	2600	2650	2700	2750	2800	2850	2900	2950	3000	3050
L	2538	2588	2638	2688	2738	2788	2838	2888	2938	2988	3038	3088	3138	3188	3238	3288	3338	3388	3438
A	100	150	200	50	100	150	200	50	100	150	200	50	100	150	200	50	100	150	200
M	11	11	11	12	12	12	12	13	13	13	13	14	14	14	14	15	15	15	15
N	26	26	26	28	28	28	28	30	30	30	30	32	32	32	32	34	34	34	34
重量(kg)	34.1	34.7	35.3	35.9	36.5	37.1	37.7	38.3	38.9	39.5	40.1	40.7	41.3	41.9	42.5	43.1	43.7	44.3	44.9

分类 classification
内嵌式丝杆型 Built-in lead screw type
内嵌式丝杆型 Built-in lead screw type
内嵌式推杆型 Built-in push-rod type
内嵌式皮带型 Built-in belt type
一般丝杆型 General screw type
一般皮带型 General belt type
无尘丝杆型 Dust free screw type
无尘皮带型 Dust free belt type
单轴滑台 Single axle slide table
直线电机模组 Linear motor module

外形尺寸图 General dimension drawing

UR 马达上置右折 Fold right on the motor

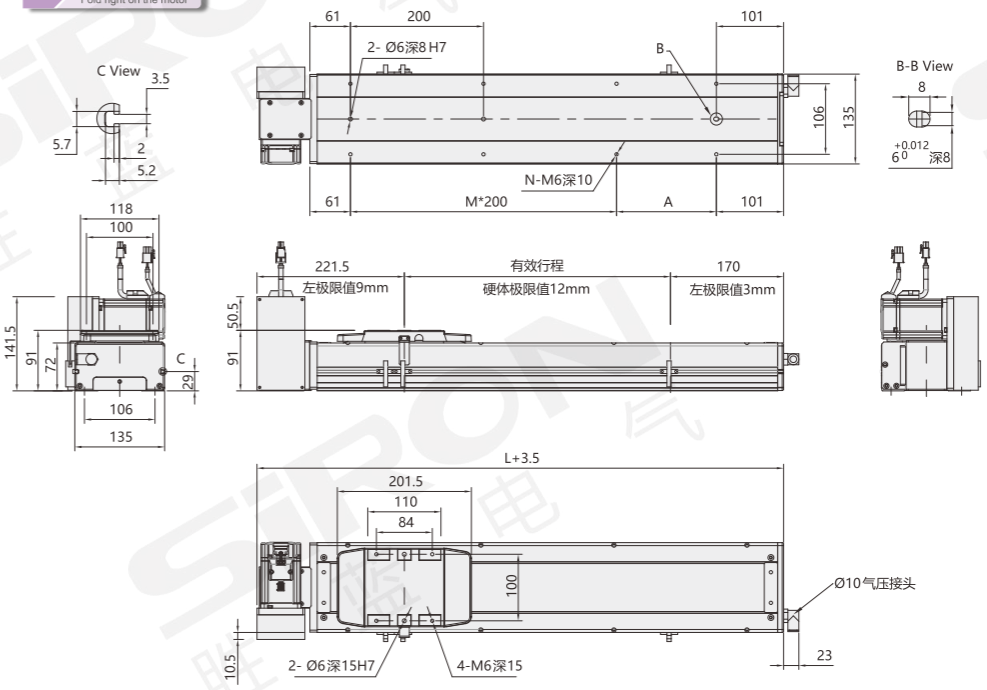

mm

有效行程 Stroke	50	100	150	200	250	300	350	400	450	500	550	600	650	700	750	800	850	900	950	1000	1050
L	438	488	538	588	638	688	738	788	838	888	938	988	1038	1088	1138	1188	1238	1288	1338	1388	1438
A	200	50	100	150	200	50	100	150	200	50	100	150	200	50	100	150	200	50	100	150	200
M	0	1	1	1	1	2	2	2	2	3	3	3	3	4	4	4	4	5	5	5	5
N	4	6	6	6	6	8	8	8	8	10	10	10	10	12	12	12	12	14	14	14	14
重量(kg)	11.2	11.6	12	12.5	13	13.5	14	14.4	15	15.4	16	16.4	16.9	17.4	17.9	18.4	18.9	19.4	19.9	20.3	20.9

有效行程 Stroke	1100	1150	1200	1250	1300	1350	1400	1450	1500	1550	1600	1650	1700	1750	1800	1850	1900	1950	2000	2050	2100
L	1488	1538	1588	1638	1688	1738	1788	1838	1888	1938	1988	2038	2088	2138	2188	2238	2288	2338	2388	2438	2488
A	50	100	150	200	50	100	150	200	50	100	150	200	50	100	150	200	50	100	150	200	50
M	6	6	6	6	7	7	7	7	8	8	8	8	9	9	9	9	10	10	10	10	11
N	16	16	16	16	18	18	18	18	20	20	20	20	22	22	22	22	24	24	24	24	26
重量(kg)	21.5	22.1	22.7	23.3	23.9	24.5	25.1	25.7	26.3	26.9	27.5	28.1	28.7	29.3	29.9	30.5	31.1	31.7	32.3	32.9	33.5

有效行程 Stroke	2150	2200	2250	2300	2350	2400	2450	2500	2550	2600	2650	2700	2750	2800	2850	2900	2950	3000	3050
L	2538	2588	2638	2688	2738	2788	2838	2888	2938	2988	3038	3088	3138	3188	3238	3288	3338	3388	3438
A	100	150	200	50	100	150	200	50	100	150	200	50	100	150	200	50	100	150	200
M	11	11	11	12	12	12	12	13	13	13	13	14	14	14	14	15	15	15	15
N	26	26	26	28	28	28	28	30	30	30	30	32	32	32	32	34	34	34	34
重量(kg)	34.1	34.7	35.3	35.9	36.5	37.1	37.7	38.3	38.9	39.5	40.1	40.7	41.3	41.9	42.5	43.1	43.7	44.3	44.9

分类 classification
内嵌式丝杆型 Built-in lead screw type
内嵌式丝杆型 Built-in lead screw type
内嵌式推杆型 Built-in push-rod type
内嵌式皮带型 Built-in belt type
一般丝杆型 General screw type
一般皮带型 General belt type
无尘丝杆型 Dust free screw type
无尘皮带型 Dust free belt type
单轴滑台 Single axle slide table
直线电机模组 Linear motor module

外形尺寸图 General dimension drawing

DL 马达下置左折 Motor bottom left fold

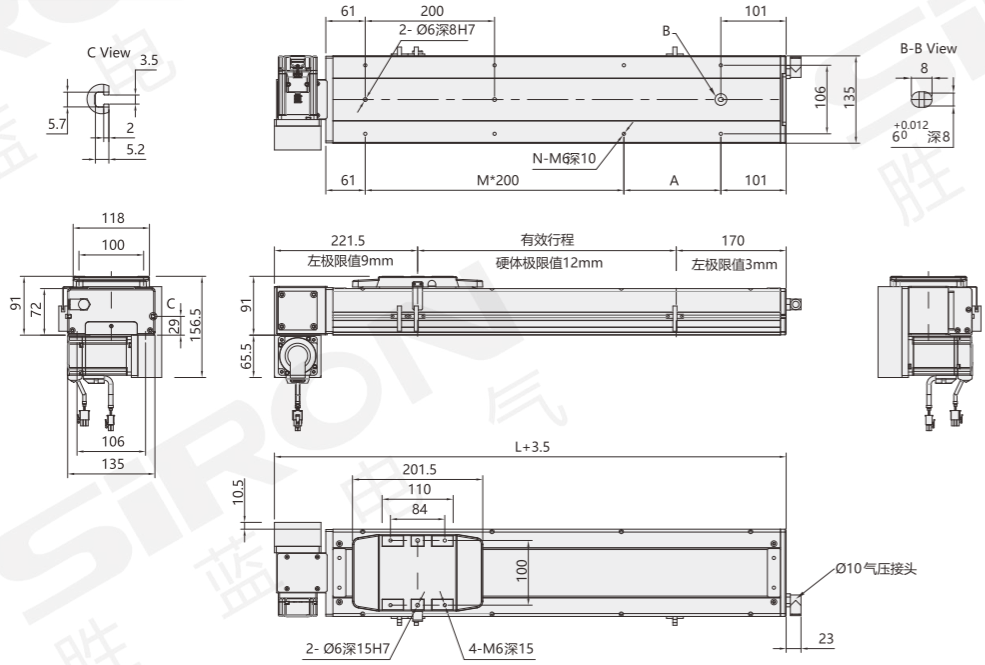

mm

有效行程 Stroke	50	100	150	200	250	300	350	400	450	500	550	600	650	700	750	800	850	900	950	1000	1050
L	438	488	538	588	638	688	738	788	838	888	938	988	1038	1088	1138	1188	1238	1288	1338	1388	1438
A	200	50	100	150	200	50	100	150	200	50	100	150	200	50	100	150	200	50	100	150	200
M	0	1	1	1	1	2	2	2	2	3	3	3	3	4	4	4	4	5	5	5	5
N	4	6	6	6	6	8	8	8	8	10	10	10	10	12	12	12	12	14	14	14	14
重量(kg)	11.2	11.6	12	12.5	13	13.5	14	14.4	15	15.4	16	16.4	16.9	17.4	17.9	18.4	18.9	19.4	19.9	20.3	20.9

有效行程 Stroke	1100	1150	1200	1250	1300	1350	1400	1450	1500	1550	1600	1650	1700	1750	1800	1850	1900	1950	2000	2050	2100
L	1488	1538	1588	1638	1688	1738	1788	1838	1888	1938	1988	2038	2088	2138	2188	2238	2288	2338	2388	2438	2488
A	50	100	150	200	50	100	150	200	50	100	150	200	50	100	150	200	50	100	150	200	50
M	6	6	6	6	7	7	7	7	8	8	8	8	9	9	9	9	10	10	10	10	11
N	16	16	16	16	18	18	18	18	20	20	20	20	22	22	22	22	24	24	24	24	26
重量(kg)	21.5	22.1	22.7	23.3	23.9	24.5	25.1	25.7	26.3	26.9	27.5	28.1	28.7	29.3	29.9	30.5	31.1	31.7	32.3	32.9	33.5

有效行程 Stroke	2150	2200	2250	2300	2350	2400	2450	2500	2550	2600	2650	2700	2750	2800	2850	2900	2950	3000	3050
L	2538	2588	2638	2688	2738	2788	2838	2888	2938	2988	3038	3088	3138	3188	3238	3288	3338	3388	3438
A	100	150	200	50	100	150	200	50	100	150	200	50	100	150	200	50	100	150	200
M	11	11	11	12	12	12	12	13	13	13	13	14	14	14	14	15	15	15	15
N	26	26	26	28	28	28	28	30	30	30	30	32	32	32	32	34	34	34	34
重量(kg)	34.1	34.7	35.3	35.9	36.5	37.1	37.7	38.3	38.9	39.5	40.1	40.7	41.3	41.9	42.5	43.1	43.7	44.3	44.9

分类 classification
内嵌式丝杆型 Built-in lead screw type
内嵌式丝杆型 Built-in lead screw type
内嵌式推杆型 Built-in push-rod type
内嵌式皮带型 Built-in belt type
一般丝杆型 General screw type
一般皮带型 General belt type
无尘丝杆型 Dust free screw type
无尘皮带型 Dust free belt type
单轴滑台 Single axle slide table
直线电机模组 Linear motor module

外形尺寸图 General dimension drawing

DR 马达下置右折 Motor bottom right fold

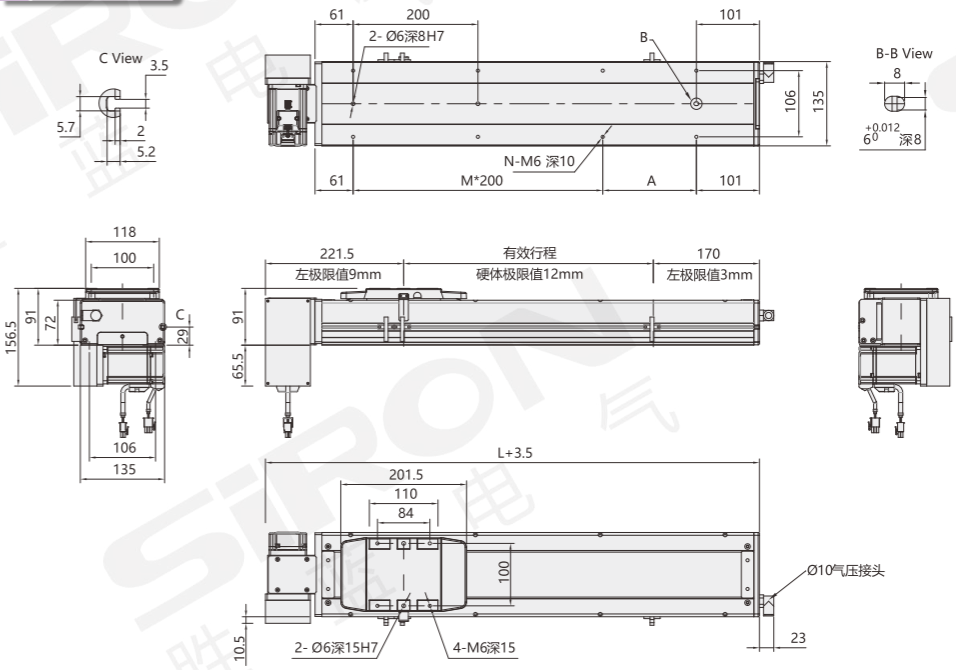

mm

有效行程 Stroke	50	100	150	200	250	300	350	400	450	500	550	600	650	700	750	800	850	900	950	1000	1050
L	438	488	538	588	638	688	738	788	838	888	938	988	1038	1088	1138	1188	1238	1288	1338	1388	1438
A	200	50	100	150	200	50	100	150	200	50	100	150	200	50	100	150	200	50	100	150	200
M	0	1	1	1	1	2	2	2	2	3	3	3	3	4	4	4	4	5	5	5	5
N	4	6	6	6	6	8	8	8	8	10	10	10	10	12	12	12	12	14	14	14	14
重量(kg)	11.2	11.6	12	12.5	13	13.5	14	14.4	15	15.4	16	16.4	16.9	17.4	17.9	18.4	18.9	19.4	19.9	20.3	20.9

有效行程 Stroke	1100	1150	1200	1250	1300	1350	1400	1450	1500	1550	1600	1650	1700	1750	1800	1850	1900	1950	2000	2050	2100
L	1488	1538	1588	1638	1688	1738	1788	1838	1888	1938	1988	2038	2088	2138	2188	2238	2288	2338	2388	2438	2488
A	50	100	150	200	50	100	150	200	50	100	150	200	50	100	150	200	50	100	150	200	50
M	6	6	6	6	7	7	7	7	8	8	8	8	9	9	9	9	10	10	10	10	11
N	16	16	16	16	18	18	18	18	20	20	20	20	22	22	22	22	24	24	24	24	26
重量(kg)	21.5	22.1	22.7	23.3	23.9	24.5	25.1	25.7	26.3	26.9	27.5	28.1	28.7	29.3	29.9	30.5	31.1	31.7	32.3	32.9	33.5

有效行程 Stroke	2150	2200	2250	2300	2350	2400	2450	2500	2550	2600	2650	2700	2750	2800	2850	2900	2950	3000	3050
L	2538	2588	2638	2688	2738	2788	2838	2888	2938	2988	3038	3088	3138	3188	3238	3288	3338	3388	3438
A	100	150	200	50	100	150	200	50	100	150	200	50	100	150	200	50	100	150	200
M	11	11	11	12	12	12	12	13	13	13	13	14	14	14	14	15	15	15	15
N	26	26	26	28	28	28	28	30	30	30	30	32	32	32	32	34	34	34	34
重量(kg)	34.1	34.7	35.3	35.9	36.5	37.1	37.7	38.3	38.9	39.5	40.1	40.7	41.3	41.9	42.5	43.1	43.7	44.3	44.9

分类 classification
内嵌式丝杆型 Built-in lead screw type
内嵌式丝杆型 Built-in lead screw type
内嵌式推杆型 Built-in push-rod type
内嵌式皮带型 Built-in belt type
一般丝杆型 General screw type
一般皮带型 General belt type
无尘丝杆型 Dust free screw type
无尘皮带型 Dust free belt type
单轴滑台 Single axle slide table
直线电机模组 Linear motor module

无尘皮带模组
M363系列

ダストレス・ベルト・モジュール
Dust-free belt module

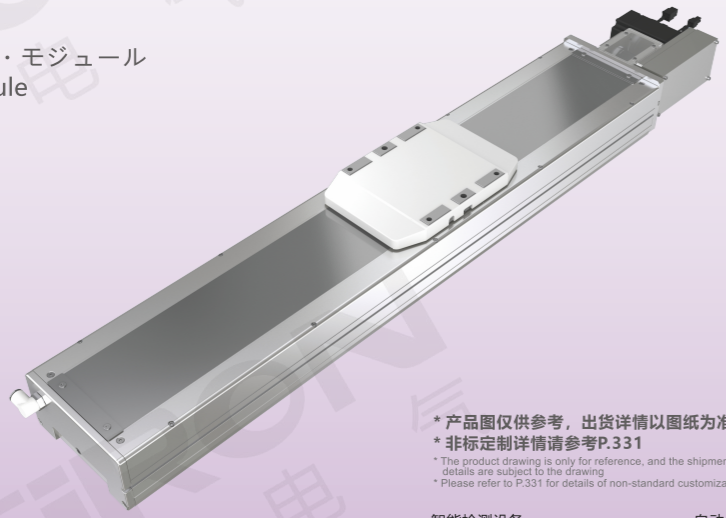

NEW

* 产品图仅供参考，出货详情以图纸为准
* 非标定制详情请参考P.331

* The product drawing is only for reference, and the shipment details are subject to the drawing
* Please refer to P.331 for details of non-standard customization

智能检测设备
Intelligent detection equipment

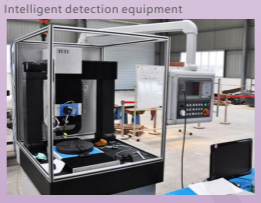

自动化演示
Automated Demo

最大行程	最高速度	马达容量	皮带宽度
Maximum stroke	Maximum speed	Capacity of motor	Width of belt
3050mm	2000mm/s	400W	30mm

关于选型 About selection

M363 — 17 — 40 — 50 — BL — M — 40 — E — 5

模组系列 Module series: M363

本体代号 Type of body

17	

导程 Lead

40	40mm

行程 Trip

50-3050mm	50mm间隔

行程50限定只能安装2组光电
Trip 50 limited onlyCan install 2 groups of photoelectric
见行程表

马达位置 Position of motor

BL	马达外置左折 Motor external left fold
BR	马达外置右折 Motor outside the right fold
DL	马达下置朝左 Motor down to the left
DR	马达下置朝右 Motor down facing right
UL	马达上置朝左 Motor up facing left
UR	马达上置朝右 Motor up facing right

马达品牌 Brand of motor

M	三菱 Mitsubishi	A	禾川 Grain of sichuan
P	松下 Panasonic	H	汇川 Kymmene
Y	安川 Yaskawa	ST	步进 Step by step
T	台达 Delta	X	西门子 Siemens
S	胜蓝 SIRON	XH	西门子 Siemens

带刹车线则不表示
注：西门子普通型代码"X"，
高惯量型代码"XH"；

马达功率 Power of motor

40	400W

原点感应器 Origin inductor

外挂型 External hanging type	
E	无 NO

端点极限感应器 End limit inductor

5	无

*若需感应器请单独选购
* Please buy a separate sensor if you need one

选型举例：M363-17-40-50-BL-M40-E5 为M363系列，本体代号17，导程40mm，行程50，马达外置左折，三菱马达，功率400，无原点感应器，无端点极限感应器。
Model selection example: M363-17-40-50-BL-M40-E5 is M363 series, body code 17, lead 40mm, stroke 50, motor external left folding, Mitsubishi motor, power 400, no origin sensor, no end point limit sensor.

马达安装方式 Installation method

BL 马达外置左折
BL motor external left fold

BR 马达外置右折
BR motor external right fold

UL 马达上置朝左
UL motor up facing left

UR 马达上置朝右
UR motor up facing right

DL 马达下置朝左
DL motor down facing left

DR 马达下置朝右
DR motor down facing right

规格参数 Specification

项目 Project			规范 Specification
规格 Specifications	位置重复精度(mm) Repeatability(mm)		±0.04
	螺杆导程(mm) Ball screw lead(mm)		40
	最高速度(mm/s) Maximum speed(mm/s)		2000
	最大可搬重量(kg) Maximum payload(kg)	水平使用 Horizontal	45
		垂直使用 Vertical	/
	定格推力(n) Rated thrust(n)		204
	标准行程(mm) Stroke pitch(mm)		50-3050mm/50间隔
部品 Parts	AC伺服马达容量(W) AC servo motor capacity (W)		400
	皮带宽度(mm) Belt width (mm)		30
	高刚性直线滑轨(mm) High rigidity linear slide rail (mm)		W20×H15
	原点感应器 Home sensor	外挂 Outside	K017-A2(NPN)

感应器接线图 Inductor wiring diagram

外挂型

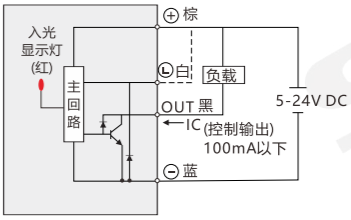

注：马达加减设定0.4秒

容许负载力距表 Allowable overhang

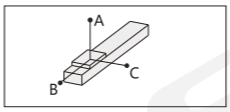

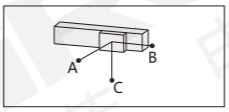

mm

水平安装 Horizontal Installation		A	B	C
导程40 Lead	10kg	2942	1133	1033
	20kg	1430	547	498
	30kg	926	350	320
	45kg	588	219	201

mm

壁挂安装 Wall Instaqllation		A	B	C
导程40 Lead	15kg	676	742	1933
	25kg	390	428	1127
	35kg	269	294	781
	45kg	201	219	588

静态容许负载惯量 Static loading moment

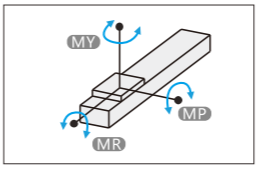

N.m

MY	1032
MP	1034
MR	908

力距表所表示的数据，代表重心
符合型录犯规的正常使用下，保证寿命为10000公里
倒吊使用无法套用标准规范，如有需求请咨询我司销售人员

搭配伺服马达一览表 Suitable motor brand

品牌 Brand	马达记号 The motor mark	刹车有无 Whether the brakes	马达容量 Motor capacity	电源电压 voltage	伺服马达型号 Motor model	驱动器型号 voltage
三菱 Mitsubishi	M	无刹车(水平仕样) No brakes (horizontal style)	400	220	HG-KR43	MR-J4-40A
松下 Panasonic	P	无刹车(水平仕样) No brakes (horizontal style)	400	220	MHMD042G1U	MBDHT2510
台达 Delta	T	无刹车(水平仕样) No brakes (horizontal style)	400	220	ECMA-C20604ES	ASD-B20421-B

分类 classification
内嵌式丝杆型 Built-in lead screw type
内嵌式丝杆型 Built-in lead screw type
内嵌式推杆型 Built-in push-rod type
内嵌式皮带型 Built-in belt type
一般丝杆型 General screw type
一般皮带型 General belt type
无尘丝杆型 Dust free screw type
无尘皮带型 Dust free belt type
单轴滑台 Single axle slide table
直线电机模组 Linear motor module

外形尺寸图 General dimension drawing

BL 马达外置左折 Motor external left fold

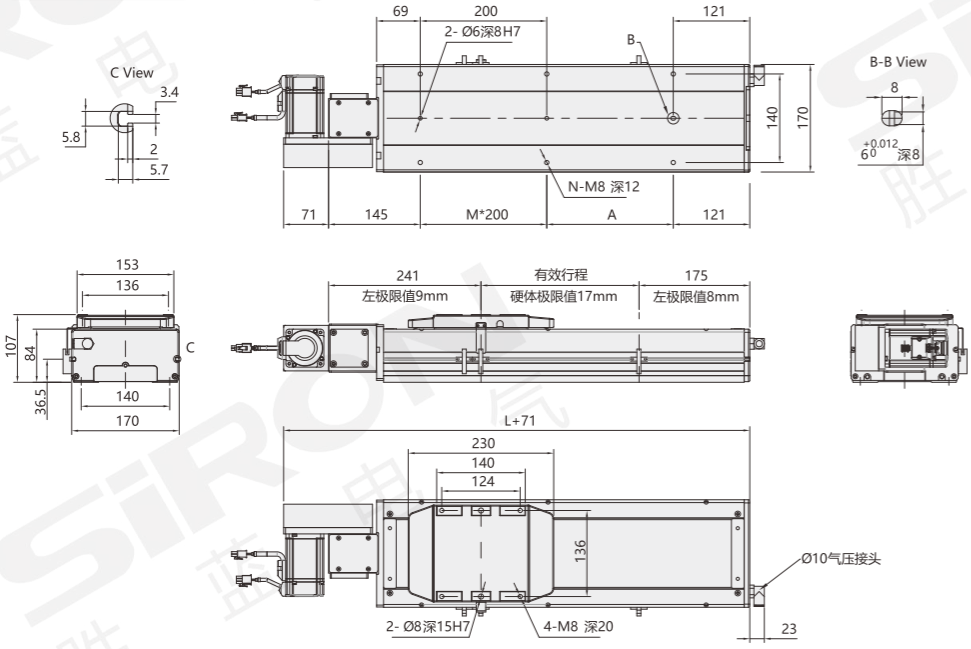

mm

有效行程 Stroke	50	100	150	200	250	300	350	400	450	500	550	600	650	700	750	800	850	900	950	1000	1050
L	466	516	566	616	666	716	766	816	866	916	966	1016	1066	1116	1166	1216	1266	1316	1366	1416	1466
A	200	50	100	150	200	50	100	150	200	50	100	150	200	50	100	150	200	50	100	150	200
M	0	1	1	1	1	2	2	2	2	3	3	3	3	4	4	4	4	5	5	5	5
N	4	6	6	6	6	8	8	8	8	10	10	10	10	12	12	12	12	14	14	14	14
重量(kg)	13.2	15	16.8	17.6	18.4	19.1	19.9	20.7	21.5	22.2	23	23.8	24.6	25.3	26.1	26.9	27.7	28.4	29.2	30	30.8

有效行程 Stroke	1100	1150	1200	1250	1300	1350	1400	1450	1500	1550	1600	1650	1700	1750	1800	1850	1900	1950	2000	2050	2100
L	1516	1566	1616	1666	1716	1766	1816	1866	1916	1966	2016	2066	2116	2166	2216	2266	2316	2366	2416	2466	2516
A	50	100	150	200	50	100	150	200	50	100	150	200	50	100	150	200	50	100	150	200	50
M	6	6	6	6	7	7	7	7	8	8	8	8	9	9	9	9	10	10	10	10	11
N	16	16	16	16	18	18	18	18	20	20	20	20	22	22	22	22	24	24	24	24	26
重量(kg)	31.6	32.4	33.2	34	34.8	35.6	36.4	37.2	38	38.8	39.6	40.4	41.2	42	42.8	43.6	44.4	45.2	46	46.8	47.6

有效行程 Stroke	2150	2200	2250	2300	2350	2400	2450	2500	2550	2600	2650	2700	2750	2800	2850	2900	2950	3000	3050
L	2566	2616	2666	2716	2766	2816	2866	2916	2966	3016	3066	3116	3166	3216	3266	3316	3366	3416	3466
A	100	150	200	50	100	150	200	50	100	150	200	50	100	150	200	50	100	150	200
M	11	11	11	12	12	12	12	13	13	13	13	14	14	14	14	15	15	15	15
N	26	26	26	28	28	28	28	30	30	30	30	32	32	32	32	34	34	34	34
重量(kg)	48.4	49.2	50	50.8	51.6	52.4	53.2	54	54.8	55.6	56.4	57.2	58	58.8	59.6	60.4	61.2	62	62.8

分类 classification
内嵌式丝杆型 Built-in lead screw type
内嵌式丝杆型 Built-in lead screw type
内嵌式推杆型 Built-in push-rod type
内嵌式皮带型 Built-in belt type
一般丝杆型 General screw type
一般皮带型 General belt type
无尘丝杆型 Dust free screw type
无尘皮带型 Dust free belt type
单轴滑台 Single axle slide table
直线电机模组 Linear motor module

外形尺寸图 General dimension drawing

BR 马达外置右折
Motor outside the right fold

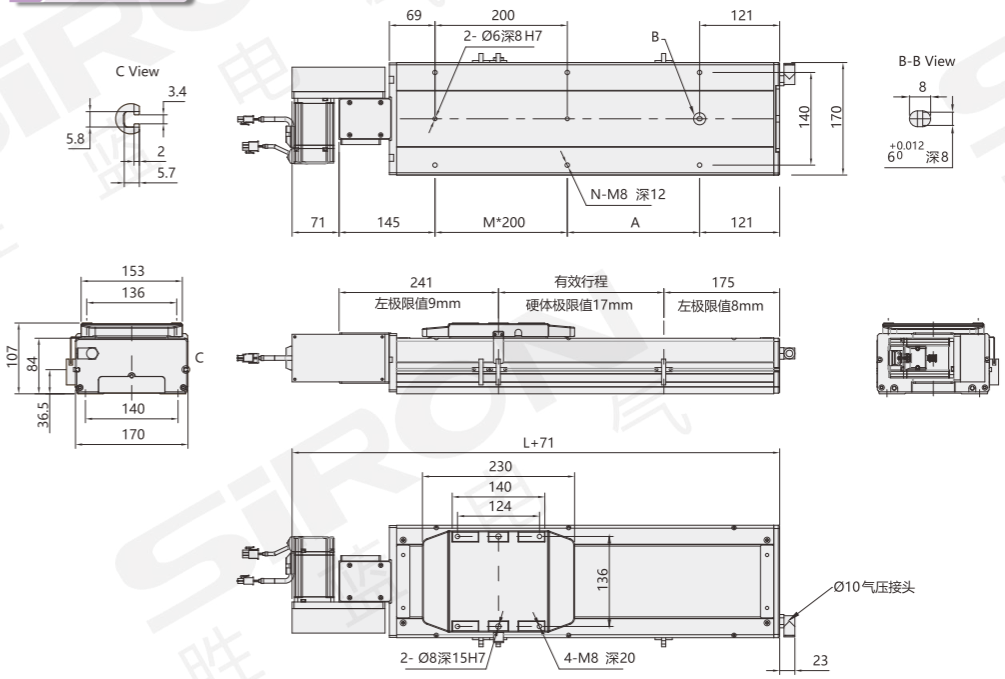

mm

有效行程 Stroke	50	100	150	200	250	300	350	400	450	500	550	600	650	700	750	800	850	900	950	1000	1050
L	466	516	566	616	666	716	766	816	866	916	966	1016	1066	1116	1166	1216	1266	1316	1366	1416	1466
A	200	50	100	150	200	50	100	150	200	50	100	150	200	50	100	150	200	50	100	150	200
M	0	1	1	1	1	2	2	2	2	3	3	3	3	4	4	4	4	5	5	5	5
N	4	6	6	6	6	8	8	8	8	10	10	10	10	12	12	12	12	14	14	14	14
重量(kg)	13.2	15	16.8	17.6	18.4	19.1	19.9	20.7	21.5	22.2	23	23.8	24.6	25.3	26.1	26.9	27.7	28.4	29.2	30	30.8

有效行程 Stroke	1100	1150	1200	1250	1300	1350	1400	1450	1500	1550	1600	1650	1700	1750	1800	1850	1900	1950	2000	2050	2100
L	1516	1566	1616	1666	1716	1766	1816	1866	1916	1966	2016	2066	2116	2166	2216	2266	2316	2366	2416	2466	2516
A	50	100	150	200	50	100	150	200	50	100	150	200	50	100	150	200	50	100	150	200	50
M	6	6	6	6	7	7	7	7	8	8	8	8	9	9	9	9	10	10	10	10	11
N	16	16	16	16	18	18	18	18	20	20	20	20	22	22	22	22	24	24	24	24	26
重量(kg)	31.6	32.4	33.2	34	34.8	35.6	36.4	37.2	38	38.8	39.6	40.4	41.2	42	42.8	43.6	44.4	45.2	46	46.8	47.6

有效行程 Stroke	2150	2200	2250	2300	2350	2400	2450	2500	2550	2600	2650	2700	2750	2800	2850	2900	2950	3000	3050
L	2566	2616	2666	2716	2766	2816	2866	2916	2966	3016	3066	3116	3166	3216	3266	3316	3366	3416	3466
A	100	150	200	50	100	150	200	50	100	150	200	50	100	150	200	50	100	150	200
M	11	11	11	12	12	12	12	13	13	13	13	14	14	14	14	15	15	15	15
N	26	26	26	28	28	28	28	30	30	30	30	32	32	32	32	34	34	34	34
重量(kg)	48.4	49.2	50	50.8	51.6	52.4	53.2	54	54.8	55.6	56.4	57.2	58	58.8	59.6	60.4	61.2	62	62.8

分类
classification
内嵌式丝杆型 Built-in lead screw type
内嵌式丝杆型 Built-in lead screw type
内嵌式推杆型 Built-in push-rod type
内嵌式皮带型 Built-in belt type
一般丝杆型 General screw type
一般皮带型 General belt type
无尘丝杆型 Dust free screw type
无尘皮带型 Dust free belt type
单轴滑台 Single axle slide table
直线电机模组 Linear motor module

外形尺寸图 General dimension drawing

UL 马达上置左折 Left fold on motor

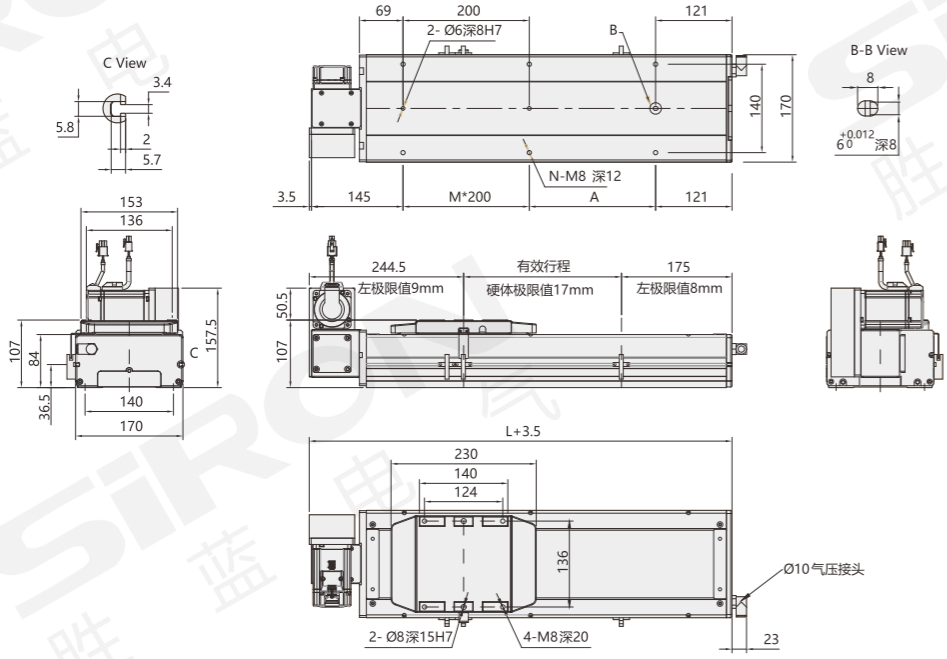

mm

有效行程 Stroke	50	100	150	200	250	300	350	400	450	500	550	600	650	700	750	800	850	900	950	1000	1050
L	466	516	566	616	666	716	766	816	866	916	966	1016	1066	1116	1166	1216	1266	1316	1366	1416	1466
A	200	50	100	150	200	50	100	150	200	50	100	150	200	50	100	150	200	50	100	150	200
M	0	1	1	1	1	2	2	2	2	3	3	3	3	4	4	4	4	5	5	5	5
N	4	6	6	6	6	8	8	8	8	10	10	10	10	12	12	12	12	14	14	14	14
重量(kg)	13.2	15	16.8	17.6	18.4	19.1	19.9	20.7	21.5	22.2	23	23.8	24.6	25.3	26.1	26.9	27.7	28.4	29.2	30	30.8

有效行程 Stroke	1100	1150	1200	1250	1300	1350	1400	1450	1500	1550	1600	1650	1700	1750	1800	1850	1900	1950	2000	2050	2100
L	1516	1566	1616	1666	1716	1766	1816	1866	1916	1966	2016	2066	2116	2166	2216	2266	2316	2366	2416	2466	2516
A	50	100	150	200	50	100	150	200	50	100	150	200	50	100	150	200	50	100	150	200	50
M	6	6	6	6	7	7	7	7	8	8	8	8	9	9	9	9	10	10	10	10	11
N	16	16	16	16	18	18	18	18	20	20	20	20	22	22	22	22	24	24	24	24	26
重量(kg)	31.6	32.4	33.2	34	34.8	35.6	36.4	37.2	38	38.8	39.6	40.4	41.2	42	42.8	43.6	44.4	45.2	46	46.8	47.6

有效行程 Stroke	2150	2200	2250	2300	2350	2400	2450	2500	2550	2600	2650	2700	2750	2800	2850	2900	2950	3000	3050
L	2566	2616	2666	2716	2766	2816	2866	2916	2966	3016	3066	3116	3166	3216	3266	3316	3366	3416	3466
A	100	150	200	50	100	150	200	50	100	150	200	50	100	150	200	50	100	150	200
M	11	11	11	12	12	12	12	13	13	13	13	14	14	14	14	15	15	15	15
N	26	26	26	28	28	28	28	30	30	30	30	32	32	32	32	34	34	34	34
重量(kg)	48.4	49.2	50	50.8	51.6	52.4	53.2	54	54.8	55.6	56.4	57.2	58	58.8	59.6	60.4	61.2	62	62.8

分类 classification
内嵌式丝杆型 Built-in lead screw type
内嵌式丝杆型 Built-in lead screw type
内嵌式推杆型 Built-in push-rod type
内嵌式皮带型 Built-in belt type
一般丝杆型 General screw type
一般皮带型 General belt type
无尘丝杆型 Dust free screw type
无尘皮带型 Dust free belt type
单轴滑台 Single axle slide table
直线电机模组 Linear motor module

外形尺寸图 General dimension drawing

UR 马达上置右折
Fold right on the motor

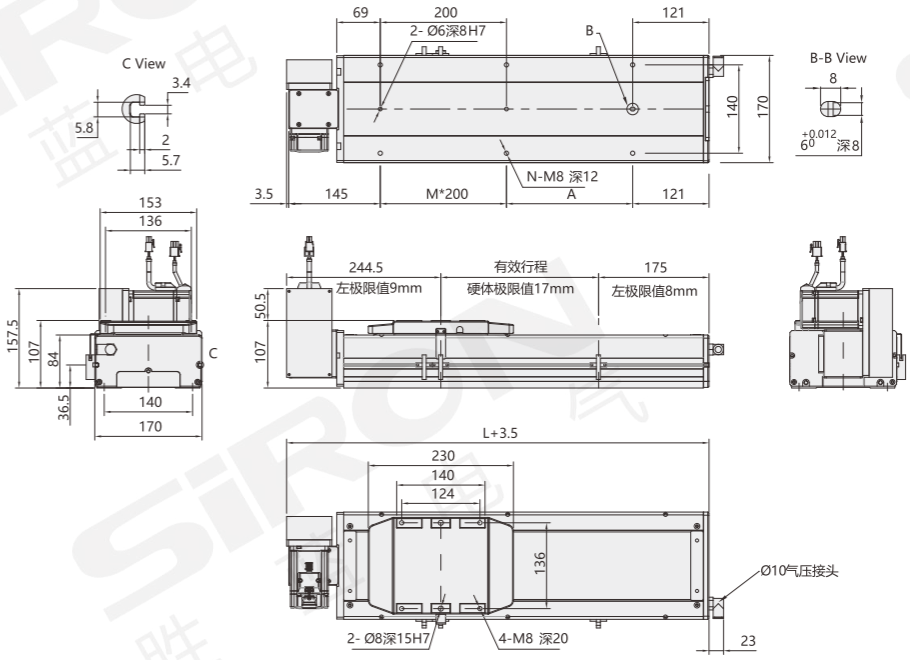

mm

有效行程 Stroke	50	100	150	200	250	300	350	400	450	500	550	600	650	700	750	800	850	900	950	1000	1050
L	466	516	566	616	666	716	766	816	866	916	966	1016	1066	1116	1166	1216	1266	1316	1366	1416	1466
A	200	50	100	150	200	50	100	150	200	50	100	150	200	50	100	150	200	50	100	150	200
M	0	1	1	1	1	2	2	2	2	3	3	3	3	4	4	4	4	5	5	5	5
N	4	6	6	6	6	8	8	8	8	10	10	10	10	12	12	12	12	14	14	14	14
重量(kg)	13.2	15	16.8	17.6	18.4	19.1	19.9	20.7	21.5	22.2	23	23.8	24.6	25.3	26.1	26.9	27.7	28.4	29.2	30	30.8

有效行程 Stroke	1100	1150	1200	1250	1300	1350	1400	1450	1500	1550	1600	1650	1700	1750	1800	1850	1900	1950	2000	2050	2100
L	1516	1566	1616	1666	1716	1766	1816	1866	1916	1966	2016	2066	2116	2166	2216	2266	2316	2366	2416	2466	2516
A	50	100	150	200	50	100	150	200	50	100	150	200	50	100	150	200	50	100	150	200	50
M	6	6	6	6	7	7	7	7	8	8	8	8	9	9	9	9	10	10	10	10	11
N	16	16	16	16	18	18	18	18	20	20	20	20	22	22	22	22	24	24	24	24	26
重量(kg)	31.6	32.4	33.2	34	34.8	35.6	36.4	37.2	38	38.8	39.6	40.4	41.2	42	42.8	43.6	44.4	45.2	46	46.8	47.6

有效行程 Stroke	2150	2200	2250	2300	2350	2400	2450	2500	2550	2600	2650	2700	2750	2800	2850	2900	2950	3000	3050
L	2566	2616	2666	2716	2766	2816	2866	2916	2966	3016	3066	3116	3166	3216	3266	3316	3366	3416	3466
A	100	150	200	50	100	150	200	50	100	150	200	50	100	150	200	50	100	150	200
M	11	11	11	12	12	12	12	13	13	13	13	14	14	14	14	15	15	15	15
N	26	26	26	28	28	28	28	30	30	30	30	32	32	32	32	34	34	34	34
重量(kg)	48.4	49.2	50	50.8	51.6	52.4	53.2	54	54.8	55.6	56.4	57.2	58	58.8	59.6	60.4	61.2	62	62.8

分类
classification
内嵌式丝杆型 Built-in lead screw type
内嵌式丝杆型 Built-in lead screw type
内嵌式推杆型 Built-in push-rod type
内嵌式皮带型 Built-in belt type
一般丝杆型 General screw type
一般皮带型 General belt type
无尘丝杆型 Dust free screw type
无尘皮带型 Dust free belt type
单轴滑台 Single axle slide table
直线电机模组 Linear motor module

外形尺寸图 General dimension drawing

DL 马达下置左折 Motor bottom left fold

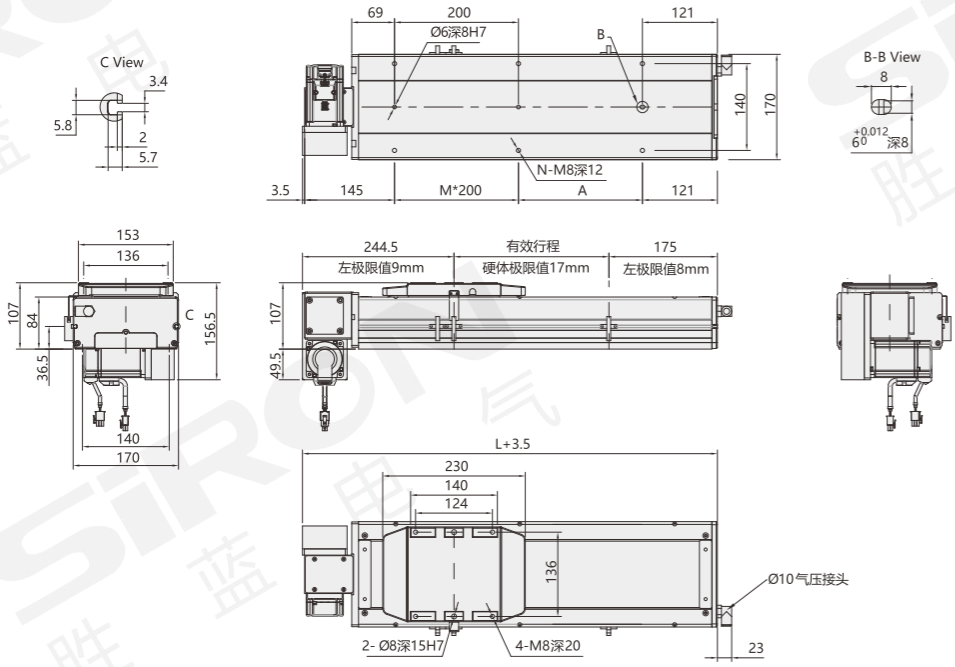

mm

有效行程 Stroke	50	100	150	200	250	300	350	400	450	500	550	600	650	700	750	800	850	900	950	1000	1050
L	466	516	566	616	666	716	766	816	866	916	966	1016	1066	1116	1166	1216	1266	1316	1366	1416	1466
A	200	50	100	150	200	50	100	150	200	50	100	150	200	50	100	150	200	50	100	150	200
M	0	1	1	1	1	2	2	2	2	3	3	3	3	4	4	4	4	5	5	5	5
N	4	6	6	6	6	8	8	8	8	10	10	10	10	12	12	12	12	14	14	14	14
重量(kg)	13.2	15	16.8	17.6	18.4	19.1	19.9	20.7	21.5	22.2	23	23.8	24.6	25.3	26.1	26.9	27.7	28.4	29.2	30	30.8

有效行程 Stroke	1100	1150	1200	1250	1300	1350	1400	1450	1500	1550	1600	1650	1700	1750	1800	1850	1900	1950	2000	2050	2100
L	1516	1566	1616	1666	1716	1766	1816	1866	1916	1966	2016	2066	2116	2166	2216	2266	2316	2366	2416	2466	2516
A	50	100	150	200	50	100	150	200	50	100	150	200	50	100	150	200	50	100	150	200	50
M	6	6	6	6	7	7	7	7	8	8	8	8	9	9	9	9	10	10	10	10	11
N	16	16	16	16	18	18	18	18	20	20	20	20	22	22	22	22	24	24	24	24	26
重量(kg)	31.6	32.4	33.2	34	34.8	35.6	36.4	37.2	38	38.8	39.6	40.4	41.2	42	42.8	43.6	44.4	45.2	46	46.8	47.6

有效行程 Stroke	2150	2200	2250	2300	2350	2400	2450	2500	2550	2600	2650	2700	2750	2800	2850	2900	2950	3000	3050
L	2566	2616	2666	2716	2766	2816	2866	2916	2966	3016	3066	3116	3166	3216	3266	3316	3366	3416	3466
A	100	150	200	50	100	150	200	50	100	150	200	50	100	150	200	50	100	150	200
M	11	11	11	12	12	12	12	13	13	13	13	14	14	14	14	15	15	15	15
N	26	26	26	28	28	28	28	30	30	30	30	32	32	32	32	34	34	34	34
重量(kg)	48.4	49.2	50	50.8	51.6	52.4	53.2	54	54.8	55.6	56.4	57.2	58	58.8	59.6	60.4	61.2	62	62.8

分类 classification
内嵌式丝杆型 Built-in lead screw type
内嵌式丝杆型 Built-in lead screw type
内嵌式推杆型 Built-in push-rod type
内嵌式皮带型 Built-in belt type
一般丝杆型 General screw type
一般皮带型 General belt type
无尘丝杆型 Dust free screw type
无尘皮带型 Dust free belt type
单轴滑台 Single axle slide table
直线电机模组 Linear motor module

外形尺寸图 General dimension drawing

DR 马达下置右折 Motor bottom right fold

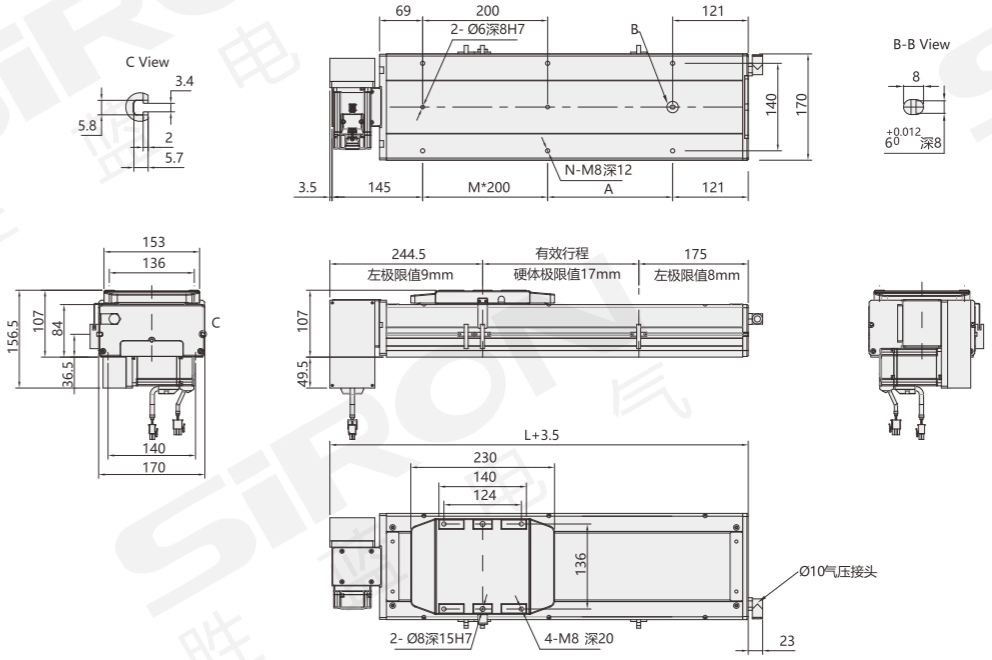

mm

有效行程 Stroke	50	100	150	200	250	300	350	400	450	500	550	600	650	700	750	800	850	900	950	1000	1050
L	466	516	566	616	666	716	766	816	866	916	966	1016	1066	1116	1166	1216	1266	1316	1366	1416	1466
A	200	50	100	150	200	50	100	150	200	50	100	150	200	50	100	150	200	50	100	150	200
M	0	1	1	1	1	2	2	2	2	3	3	3	3	4	4	4	4	5	5	5	5
N	4	6	6	6	6	8	8	8	8	10	10	10	10	12	12	12	12	14	14	14	14
重量(kg)	13.2	15	16.8	17.6	18.4	19.1	19.9	20.7	21.5	22.2	23	23.8	24.6	25.3	26.1	26.9	27.7	28.4	29.2	30	30.8

有效行程 Stroke	1100	1150	1200	1250	1300	1350	1400	1450	1500	1550	1600	1650	1700	1750	1800	1850	1900	1950	2000	2050	2100
L	1516	1566	1616	1666	1716	1766	1816	1866	1916	1966	2016	2066	2116	2166	2216	2266	2316	2366	2416	2466	2516
A	50	100	150	200	50	100	150	200	50	100	150	200	50	100	150	200	50	100	150	200	50
M	6	6	6	6	7	7	7	7	8	8	8	8	9	9	9	9	10	10	10	10	11
N	16	16	16	16	18	18	18	18	20	20	20	20	22	22	22	22	24	24	24	24	26
重量(kg)	31.6	32.4	33.2	34	34.8	35.6	36.4	37.2	38	38.8	39.6	40.4	41.2	42	42.8	43.6	44.4	45.2	46	46.8	47.6

有效行程 Stroke	2150	2200	2250	2300	2350	2400	2450	2500	2550	2600	2650	2700	2750	2800	2850	2900	2950	3000	3050
L	2566	2616	2666	2716	2766	2816	2866	2916	2966	3016	3066	3116	3166	3216	3266	3316	3366	3416	3466
A	100	150	200	50	100	150	200	50	100	150	200	50	100	150	200	50	100	150	200
M	11	11	11	12	12	12	12	13	13	13	13	14	14	14	14	15	15	15	15
N	26	26	26	28	28	28	28	30	30	30	30	32	32	32	32	34	34	34	34
重量(kg)	48.4	49.2	50	50.8	51.6	52.4	53.2	54	54.8	55.6	56.4	57.2	58	58.8	59.6	60.4	61.2	62	62.8

分类 classification
内嵌式丝杆型 Built-in lead screw type
内嵌式丝杆型 Built-in lead screw type
内嵌式推杆型 Built-in push-rod type
内嵌式皮带型 Built-in belt type
一般丝杆型 General screw type
一般皮带型 General belt type
无尘丝杆型 Dust free screw type
无尘皮带型 Dust free belt type
单轴滑台 Single axle slide table
直线电机模组 Linear motor module

无尘皮带模组
M363系列

ダストレス・ベルト・モジュール
Dust-free belt module

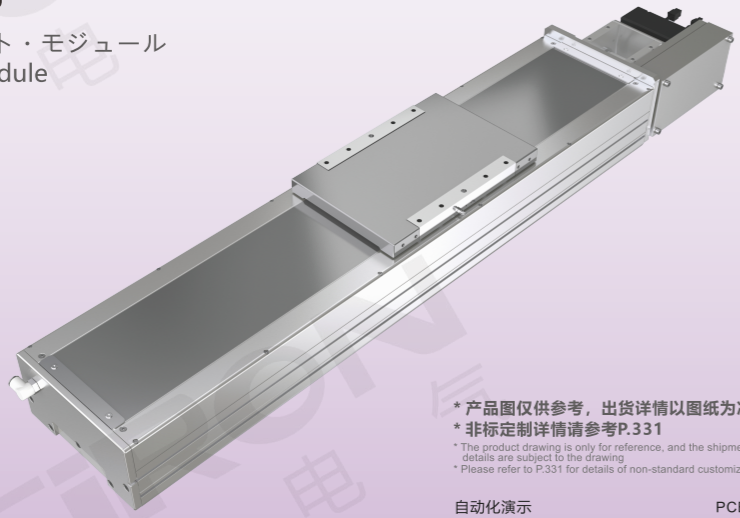

NEW

* 产品图仅供参考，出货详情以图纸为准
* 非标定制详情请参考P.331

* The product drawing is only for reference, and the shipment details are subject to the drawing
* Please refer to P.331 for details of non-standard customization

自动化演示
Automated Demo

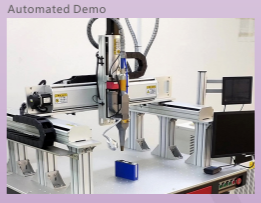

PCB点胶设备应用
Application of PCB dispensing equipment

最大行程 Maximum stroke	最高速度 Maximum speed	马达容量 Capacity of motor	皮带宽度 Width of belt
3400mm	2000mm/s	750W	50mm

关于选型 About selection

M363 — 22 — 40 — 50 — BL — M — 75 — E — 5

模组系列 Module series: M363

本体代号 Type of body

22	

导程 Lead

40	40mm

行程 Trip

50-3400mm 50mm间隔	

行程50限定只能安装2组光电
Trip 50 limited onlyCan install 2 groups of photoelectric
见行程表

马达位置 Position of motor

BL	马达外置左折 Motor external left fold
BR	马达外置右折 Motor outside the right fold
DL	马达下置朝左 Motor down to the left
DR	马达下置朝右 Motor down facing right
UL	马达上置朝左 Motor up facing left
UR	马达上置朝右 Motor up facing right

马达品牌 Brand of motor

M	三菱 Mitsubishi	A	禾川 Grain of sichuan
P	松下 Panasonic	H	汇川 Kymmene
Y	安川 Yaskawa	ST	步进 Step by step
T	台达 Delta	X	西门子 Siemens
S	胜蓝 SIRON	XH	西门子 Siemens

带刹车线则不表示
注：西门子普通型代码"X"，
高惯量型代码"XH"；

马达功率 Power of motor

75	750W

原点感应器 Origin inductor

外挂型 External hanging type	
E	无 NO

端点极限感应器 End limit inductor

5	无

*若需感应器请单独选购
* Please buy a separate sensor if you need one

选型举例：M363-22-40-50-BL-M75-E5 为M363系列，本体代号22，导程40mm，行程50，马达外置左折，三菱马达，功率750，无原点感应器，无端点极限感应器。
Model selection example: M363-17-40-50-BL-M40-E5 is M363 series, body code 22, lead 40mm, stroke 50, motor external left folding, Mitsubishi motor, power 750, no origin sensor, no end point limit sensor.

马达安装方式 Installation method

BL 马达外置左折
BL motor external left fold

BR 马达外置右折
BR motor external right fold

UL 马达上置朝左
UL motor up facing left

UR 马达上置朝右
UR motor up facing right

DL 马达下置朝左
DL motor down facing left

DR 马达下置朝右
DR motor down facing right

规格参数 Specification

项目 Project			规范 Specification
规格 Specifications	位置重复精度(mm) Repeatability(mm)		±0.04
	螺杆导程(mm) Ball screw lead(mm)		40
	最高速度(mm/s) Maximum speed(mm/s)		2000
	最大可搬重量(kg) Maximum payload(kg)	水平使用 Horizontal	85
		垂直使用 Vertical	/
	定格推力(n) Rated thrust(n)		367
	标准行程(mm) Stroke pitch(mm)		50-3400mm/50间隔
部品 Sints	AC伺服马达容量(W) AC servo motor capacity (W)		750
	皮带宽度(mm) Belt width (mm)		50
	高刚性直线滑轨(mm) High rigidity linear slide rail (mm)		W23×H18
	原点感应器 Home sensor	外挂 Outside	K017-A2(NPN)

感应器接线图 Inductor wiring diagram

外挂型

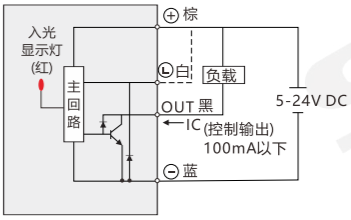

注：马达加减设定0.4秒

容许负载力距表 Allowable overhang

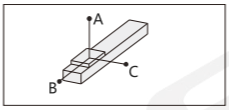

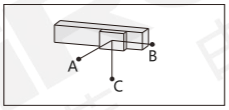

mm

水平安装 Horizontal Installation		A	B	C
导程40 Lead	45kg	1588	600	349
	65kg	1052	328	285
	85kg	768	281	206

mm

壁挂安装 Wall Instaqllation		A	B	C
导程40 Lead	40kg	500	685	1805
	60kg	315	430	1152
	85kg	206	281	768

静态容许负载惯量 Static loading moment

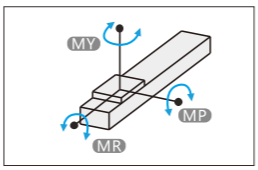

N.m

MY	2052
MP	2052
MR	1810

力距表所表示的数据，代表重心
符合型录犯规的正常使用下，保证寿命为10000公里
倒吊使用无法套用标准规范，如有需求请咨询我司销售人员

搭配伺服马达一览表 Suitable motor brand

品牌 Brand	马达记号 The motor mark	刹车有无 Whether the brakes	马达容量 Motor capacity	电源电压 voltage	伺服马达型号 Motor model	驱动器型号 voltage
三菱 Mitsubishi	M	无刹车(水平仕样) No brakes (horizontal style)	750	220	HG-KR73	MR-J4-70A
松下 Panasonic	P	无刹车(水平仕样) No brakes (horizontal style)	750	220	MHMD082G1U	MCDHT3520
台达 Delta	T	无刹车(水平仕样) No brakes (horizontal style)	750	220	ECMA-C20807ES	ASD-B20721-B

分类 classification
内嵌式丝杆型 Built-in lead screw type
内嵌式丝杆型 Built-in lead screw type
内嵌式推杆型 Built-in push-rod type
内嵌式皮带型 Built-in belt type
一般丝杆型 General screw type
一般皮带型 General belt type
无尘丝杆型 Dust free screw type
无尘皮带型 Dust free belt type
单轴滑台 Single axle slide table
直线电机模组 Linear motor module

外形尺寸图 General dimension drawing

BL 马达外置左折 Motor external left fold

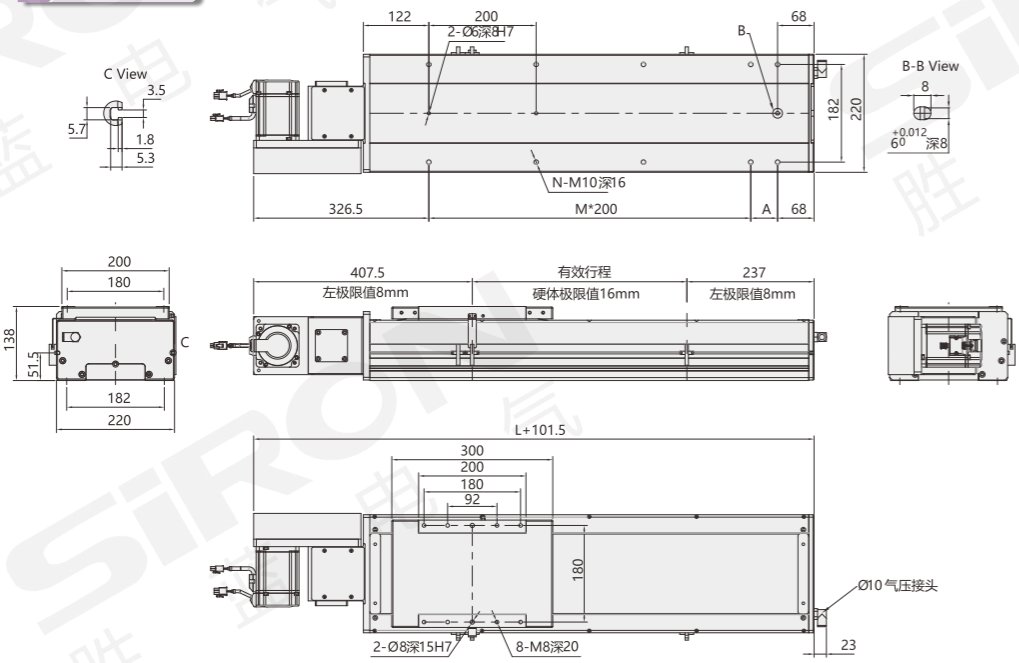

mm

有效行程 Stroke	50	100	150	200	250	300	350	400	450	500	550	600	650	700	750	800	850	900	950	1000	1050	1100	1150
L	593	643	693	743	793	843	893	943	993	1043	1093	1143	1193	1243	1293	1343	1393	1443	1493	1543	1593	1643	1693
A	100	150	200	50	100	150	200	50	100	150	200	50	100	150	200	50	100	150	200	50	100	150	200
M	1	1	1	2	2	2	2	3	3	3	3	4	4	4	4	5	5	5	5	6	6	6	6
N	6	6	6	8	8	8	8	10	10	10	10	12	12	12	12	14	14	14	14	16	16	16	16
重量(kg)	31.8	33	34.2	35.4	36.6	37.8	39	40.2	41.4	42.6	43.8	45	46.2	47.4	48.6	49.8	51	52.2	53.4	54.6	55.8	57	58.2

有效行程 Stroke	1200	1250	1300	1350	1400	1450	1500	1550	1600	1650	1700	1750	1800	1850	1900	1950	2000	2050	2100	2150	2200	2250	2300
L	1743	1793	1843	1893	1943	1993	2043	2093	2143	2193	2243	2293	2343	2393	2443	2493	2543	2593	2643	2693	2743	2793	2843
A	50	100	150	200	50	100	150	200	50	100	150	200	50	100	150	200	50	100	150	200	50	100	150
M	7	7	7	7	8	8	8	8	9	9	9	9	10	10	10	10	11	11	11	11	12	12	12
N	18	18	18	18	20	20	20	20	22	22	22	22	24	24	24	24	26	26	26	26	28	28	28
重量(kg)	59.4	60.6	61.8	63	64.2	65.4	66.6	67.8	69	70.2	71.4	72.6	73.8	75	76.2	77.4	78.6	79.8	81	82.2	83.4	84.6	85.8

有效行程 Stroke	2350	2400	2450	2500	2550	2600	2650	2700	2750	2800	2850	2900	2950	3000	3050	3100	3150	3200	3250	3300	3350	3400
L	2893	2943	2993	3043	3093	3143	3193	3243	3293	3343	3393	3443	3493	3543	3593	3643	3693	3743	3793	3843	3893	3943
A	200	50	100	150	200	50	100	150	200	50	100	150	200	50	100	150	200	50	100	150	200	50
M	12	13	13	13	13	14	14	14	14	15	15	15	15	16	16	16	16	17	17	17	17	18
N	28	30	30	30	30	32	32	32	32	34	34	34	34	36	36	36	36	38	38	38	38	40
重量(kg)	87	88.2	89.4	90.6	91.8	93	94.2	95.4	96.6	97.8	99	100.2	101.4	102.6	103.8	105	106.2	107.4	108.6	109.8	111	112.2

分类 classification
内嵌式丝杆型 Built-in lead screw type
内嵌式丝杆型 Built-in lead screw type
内嵌式推杆型 Built-in push-rod type
内嵌式皮带型 Built-in belt type
一般丝杆型 General screw type
一般皮带型 General belt type
无尘丝杆型 Dust free screw type
无尘皮带型 Dust free belt type
单轴滑台 Single axle slide table
直线电机模组 Linear motor module

外形尺寸图 General dimension drawing

BR 马达外置右折
Motor outside the right fold

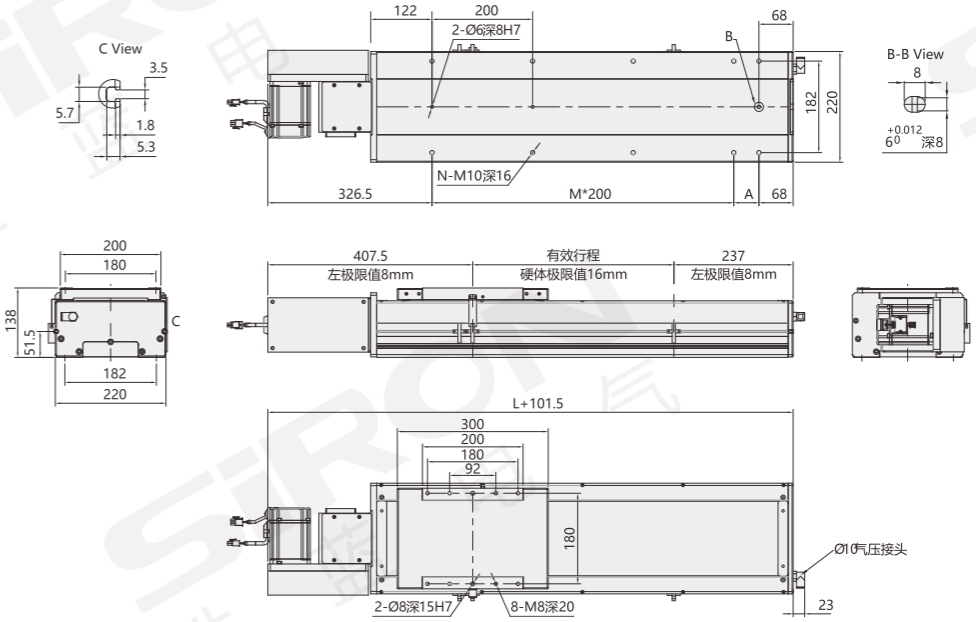

mm

有效行程 Stroke	50	100	150	200	250	300	350	400	450	500	550	600	650	700	750	800	850	900	950	1000	1050	1100	1150
L	593	643	693	743	793	843	893	943	993	1043	1093	1143	1193	1243	1293	1343	1393	1443	1493	1543	1593	1643	1693
A	100	150	200	50	100	150	200	50	100	150	200	50	100	150	200	50	100	150	200	50	100	150	200
M	1	1	1	2	2	2	2	3	3	3	3	4	4	4	4	5	5	5	5	6	6	6	6
N	6	6	6	8	8	8	8	10	10	10	10	12	12	12	12	14	14	14	14	16	16	16	16
重量(kg)	31.8	33	34.2	35.4	36.6	37.8	39	40.2	41.4	42.6	43.8	45	46.2	47.4	48.6	49.8	51	52.2	53.4	54.6	55.8	57	58.2

有效行程 Stroke	1200	1250	1300	1350	1400	1450	1500	1550	1600	1650	1700	1750	1800	1850	1900	1950	2000	2050	2100	2150	2200	2250	2300
L	1743	1793	1843	1893	1943	1993	2043	2093	2143	2193	2243	2293	2343	2393	2443	2493	2543	2593	2643	2693	2743	2793	2843
A	50	100	150	200	50	100	150	200	50	100	150	200	50	100	150	200	50	100	150	200	50	100	150
M	7	7	7	7	8	8	8	8	9	9	9	9	10	10	10	10	11	11	11	11	12	12	12
N	18	18	18	18	20	20	20	20	22	22	22	22	24	24	24	24	26	26	26	26	28	28	28
重量(kg)	59.4	60.6	61.8	63	64.2	65.4	66.6	67.8	69	70.2	71.4	72.6	73.8	75	76.2	77.4	78.6	79.8	81	82.2	83.4	84.6	85.8

有效行程 Stroke	2350	2400	2450	2500	2550	2600	2650	2700	2750	2800	2850	2900	2950	3000	3050	3100	3150	3200	3250	3300	3350	3400
L	2893	2943	2993	3043	3093	3143	3193	3243	3293	3343	3393	3443	3493	3543	3593	3643	3693	3743	3793	3843	3893	3943
A	200	50	100	150	200	50	100	150	200	50	100	150	200	50	100	150	200	50	100	150	200	50
M	12	13	13	13	13	14	14	14	14	15	15	15	15	16	16	16	16	17	17	17	17	18
N	28	30	30	30	30	32	32	32	32	34	34	34	34	36	36	36	36	38	38	38	38	40
重量(kg)	87	88.2	89.4	90.6	91.8	93	94.2	95.4	96.6	97.8	99	100.2	101.4	102.6	103.8	105	106.2	107.4	108.6	109.8	111	112.2

分类
classification
内嵌式丝杆型 Built-in lead screw type
内嵌式丝杆型 Built-in lead screw type
内嵌式推杆型 Built-in push-rod type
内嵌式皮带型 Built-in belt type
一般丝杆型 General screw type
一般皮带型 General belt type
无尘丝杆型 Dust free screw type
无尘皮带型 Dust free belt type
单轴滑台 Single axle slide table
直线电机模组 Linear motor module

外形尺寸图 General dimension drawing

UL 马达上置左折 Left fold on motor

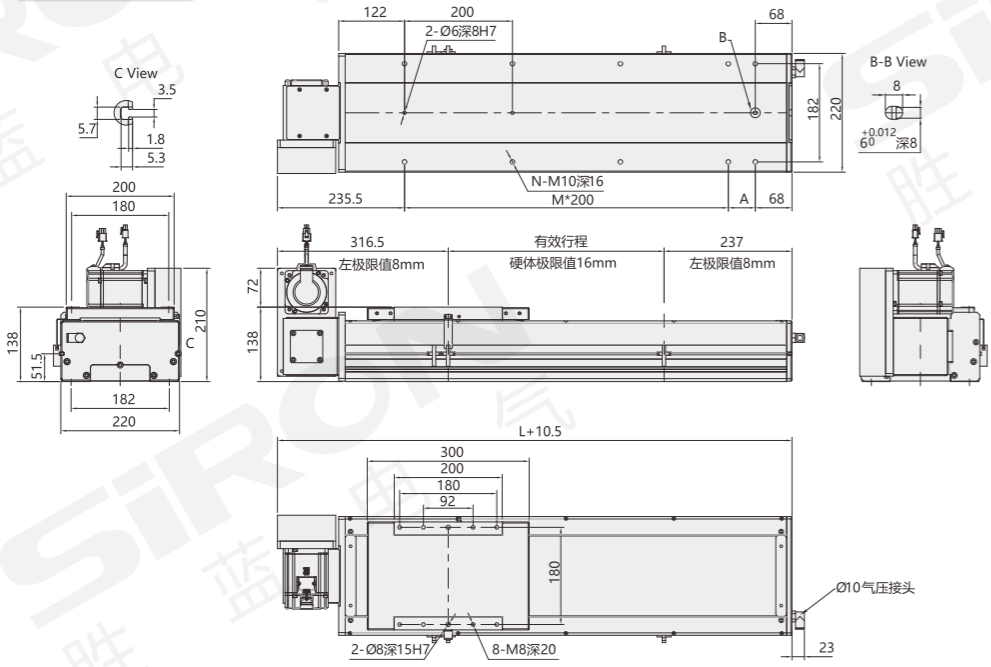

mm

有效行程 Stroke	50	100	150	200	250	300	350	400	450	500	550	600	650	700	750	800	850	900	950	1000	1050	1100	1150
L	593	643	693	743	793	843	893	943	993	1043	1093	1143	1193	1243	1293	1343	1393	1443	1493	1543	1593	1643	1693
A	100	150	200	50	100	150	200	50	100	150	200	50	100	150	200	50	100	150	200	50	100	150	200
M	1	1	1	2	2	2	2	3	3	3	3	4	4	4	4	5	5	5	5	6	6	6	6
N	6	6	6	8	8	8	8	10	10	10	10	12	12	12	12	14	14	14	14	16	16	16	16
重量(kg)	31.8	33	34.2	35.4	36.6	37.8	39	40.2	41.4	42.6	43.8	45	46.2	47.4	48.6	49.8	51	52.2	53.4	54.6	55.8	57	58.2

有效行程 Stroke	1200	1250	1300	1350	1400	1450	1500	1550	1600	1650	1700	1750	1800	1850	1900	1950	2000	2050	2100	2150	2200	2250	2300
L	1743	1793	1843	1893	1943	1993	2043	2093	2143	2193	2243	2293	2343	2393	2443	2493	2543	2593	2643	2693	2743	2793	2843
A	50	100	150	200	50	100	150	200	50	100	150	200	50	100	150	200	50	100	150	200	50	100	150
M	7	7	7	7	8	8	8	8	9	9	9	9	10	10	10	10	11	11	11	11	12	12	12
N	18	18	18	18	20	20	20	20	22	22	22	22	24	24	24	24	26	26	26	26	28	28	28
重量(kg)	59.4	60.6	61.8	63	64.2	65.4	66.6	67.8	69	70.2	71.4	72.6	73.8	75	76.2	77.4	78.6	79.8	81	82.2	83.4	84.6	85.8

有效行程 Stroke	2350	2400	2450	2500	2550	2600	2650	2700	2750	2800	2850	2900	2950	3000	3050	3100	3150	3200	3250	3300	3350	3400
L	2893	2943	2993	3043	3093	3143	3193	3243	3293	3343	3393	3443	3493	3543	3593	3643	3693	3743	3793	3843	3893	3943
A	200	50	100	150	200	50	100	150	200	50	100	150	200	50	100	150	200	50	100	150	200	50
M	12	13	13	13	13	14	14	14	14	15	15	15	15	16	16	16	16	17	17	17	17	18
N	28	30	30	30	30	32	32	32	32	34	34	34	34	36	36	36	36	38	38	38	38	40
重量(kg)	87	88.2	89.4	90.6	91.8	93	94.2	95.4	96.6	97.8	99	100.2	101.4	102.6	103.8	105	106.2	107.4	108.6	109.8	111	112.2

分类 classification
内嵌式丝杆型 Built-in lead screw type
内嵌式丝杆型 Built-in lead screw type
内嵌式推杆型 Built-in push-rod type
内嵌式皮带型 Built-in belt type
一般丝杆型 General screw type
一般皮带型 General belt type
无尘丝杆型 Dust free screw type
无尘皮带型 Dust free belt type
单轴滑台 Single axle slide table
直线电机模组 Linear motor module

外形尺寸图 General dimension drawing

UR 马达上置右折 Fold right on the motor

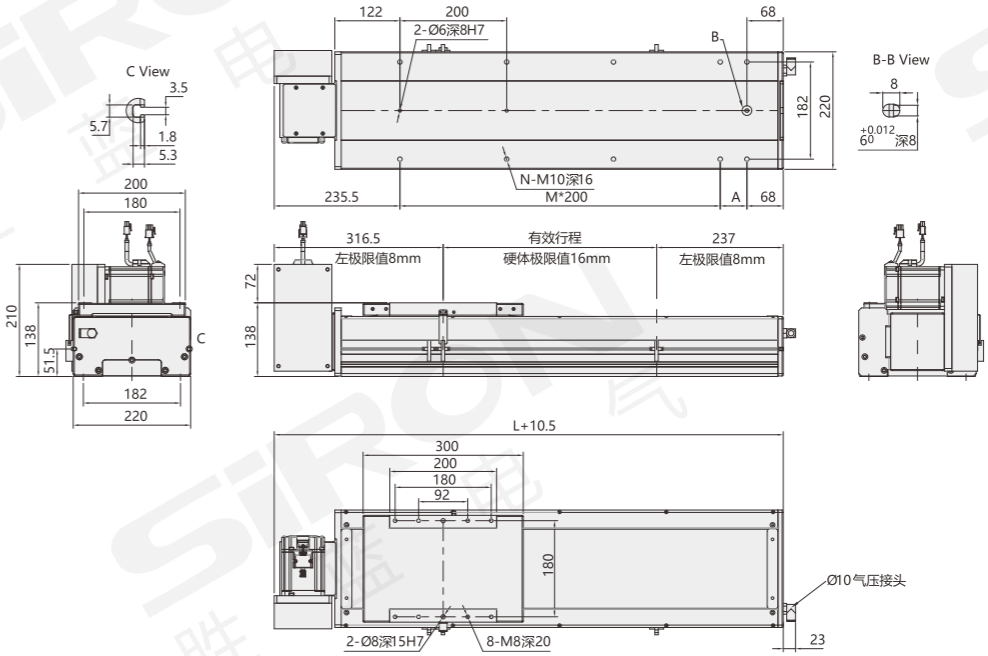

mm

有效行程 Stroke	50	100	150	200	250	300	350	400	450	500	550	600	650	700	750	800	850	900	950	1000	1050	1100	1150
L	593	643	693	743	793	843	893	943	993	1043	1093	1143	1193	1243	1293	1343	1393	1443	1493	1543	1593	1643	1693
A	100	150	200	50	100	150	200	50	100	150	200	50	100	150	200	50	100	150	200	50	100	150	200
M	1	1	1	2	2	2	2	3	3	3	3	4	4	4	4	5	5	5	5	6	6	6	6
N	6	6	6	8	8	8	8	10	10	10	10	12	12	12	12	14	14	14	14	16	16	16	16
重量(kg)	31.8	33	34.2	35.4	36.6	37.8	39	40.2	41.4	42.6	43.8	45	46.2	47.4	48.6	49.8	51	52.2	53.4	54.6	55.8	57	58.2

有效行程 Stroke	1200	1250	1300	1350	1400	1450	1500	1550	1600	1650	1700	1750	1800	1850	1900	1950	2000	2050	2100	2150	2200	2250	2300
L	1743	1793	1843	1893	1943	1993	2043	2093	2143	2193	2243	2293	2343	2393	2443	2493	2543	2593	2643	2693	2743	2793	2843
A	50	100	150	200	50	100	150	200	50	100	150	200	50	100	150	200	50	100	150	200	50	100	150
M	7	7	7	7	8	8	8	8	9	9	9	9	10	10	10	10	11	11	11	11	12	12	12
N	18	18	18	18	20	20	20	20	22	22	22	22	24	24	24	24	26	26	26	26	28	28	28
重量(kg)	59.4	60.6	61.8	63	64.2	65.4	66.6	67.8	69	70.2	71.4	72.6	73.8	75	76.2	77.4	78.6	79.8	81	82.2	83.4	84.6	85.8

有效行程 Stroke	2350	2400	2450	2500	2550	2600	2650	2700	2750	2800	2850	2900	2950	3000	3050	3100	3150	3200	3250	3300	3350	3400
L	2893	2943	2993	3043	3093	3143	3193	3243	3293	3343	3393	3443	3493	3543	3593	3643	3693	3743	3793	3843	3893	3943
A	200	50	100	150	200	50	100	150	200	50	100	150	200	50	100	150	200	50	100	150	200	50
M	12	13	13	13	13	14	14	14	14	15	15	15	15	16	16	16	16	17	17	17	17	18
N	28	30	30	30	30	32	32	32	32	34	34	34	34	36	36	36	36	38	38	38	38	40
重量(kg)	87	88.2	89.4	90.6	91.8	93	94.2	95.4	96.6	97.8	99	100.2	101.4	102.6	103.8	105	106.2	107.4	108.6	109.8	111	112.2

外形尺寸图 General dimension drawing

DL 马达下置左折 Motor bottom left fold

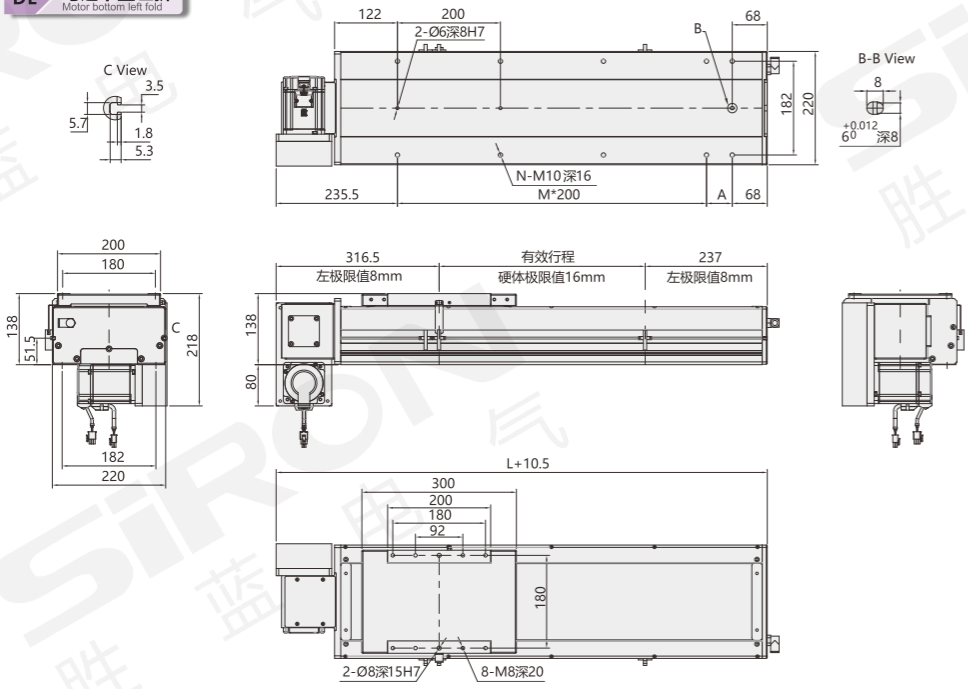

mm

有效行程 Stroke	50	100	150	200	250	300	350	400	450	500	550	600	650	700	750	800	850	900	950	1000	1050	1100	1150
L	593	643	693	743	793	843	893	943	993	1043	1093	1143	1193	1243	1293	1343	1393	1443	1493	1543	1593	1643	1693
A	100	150	200	50	100	150	200	50	100	150	200	50	100	150	200	50	100	150	200	50	100	150	200
M	1	1	1	2	2	2	2	3	3	3	3	4	4	4	4	5	5	5	5	6	6	6	6
N	6	6	6	8	8	8	8	10	10	10	10	12	12	12	12	14	14	14	14	16	16	16	16
重量(kg)	31.8	33	34.2	35.4	36.6	37.8	39	40.2	41.4	42.6	43.8	45	46.2	47.4	48.6	49.8	51	52.2	53.4	54.6	55.8	57	58.2

有效行程 Stroke	1200	1250	1300	1350	1400	1450	1500	1550	1600	1650	1700	1750	1800	1850	1900	1950	2000	2050	2100	2150	2200	2250	2300
L	1743	1793	1843	1893	1943	1993	2043	2093	2143	2193	2243	2293	2343	2393	2443	2493	2543	2593	2643	2693	2743	2793	2843
A	50	100	150	200	50	100	150	200	50	100	150	200	50	100	150	200	50	100	150	200	50	100	150
M	7	7	7	7	8	8	8	8	9	9	9	9	10	10	10	10	11	11	11	11	12	12	12
N	18	18	18	18	20	20	20	20	22	22	22	22	24	24	24	24	26	26	26	26	28	28	28
重量(kg)	59.4	60.6	61.8	63	64.2	65.4	66.6	67.8	69	70.2	71.4	72.6	73.8	75	76.2	77.4	78.6	79.8	81	82.2	83.4	84.6	85.8

有效行程 Stroke	2350	2400	2450	2500	2550	2600	2650	2700	2750	2800	2850	2900	2950	3000	3050	3100	3150	3200	3250	3300	3350	3400
L	2893	2943	2993	3043	3093	3143	3193	3243	3293	3343	3393	3443	3493	3543	3593	3643	3693	3743	3793	3843	3893	3943
A	200	50	100	150	200	50	100	150	200	50	100	150	200	50	100	150	200	50	100	150	200	50
M	12	13	13	13	13	14	14	14	14	15	15	15	15	16	16	16	16	17	17	17	17	18
N	28	30	30	30	30	32	32	32	32	34	34	34	34	36	36	36	36	38	38	38	38	40
重量(kg)	87	88.2	89.4	90.6	91.8	93	94.2	95.4	96.6	97.8	99	100.2	101.4	102.6	103.8	105	106.2	107.4	108.6	109.8	111	112.2

分类 classification
内嵌式丝杆型 Built-in lead screw type
内嵌式丝杆型 Built-in lead screw type
内嵌式推杆型 Built-in push-rod type
内嵌式皮带型 Built-in belt type
一般丝杆型 General screw type
一般皮带型 General belt type
无尘丝杆型 Dust free screw type
无尘皮带型 Dust free belt type
单轴滑台 Single axle slide table
直线电机模组 Linear motor module

外形尺寸图 General dimension drawing

DR 马达下置右折
Motor bottom right fold

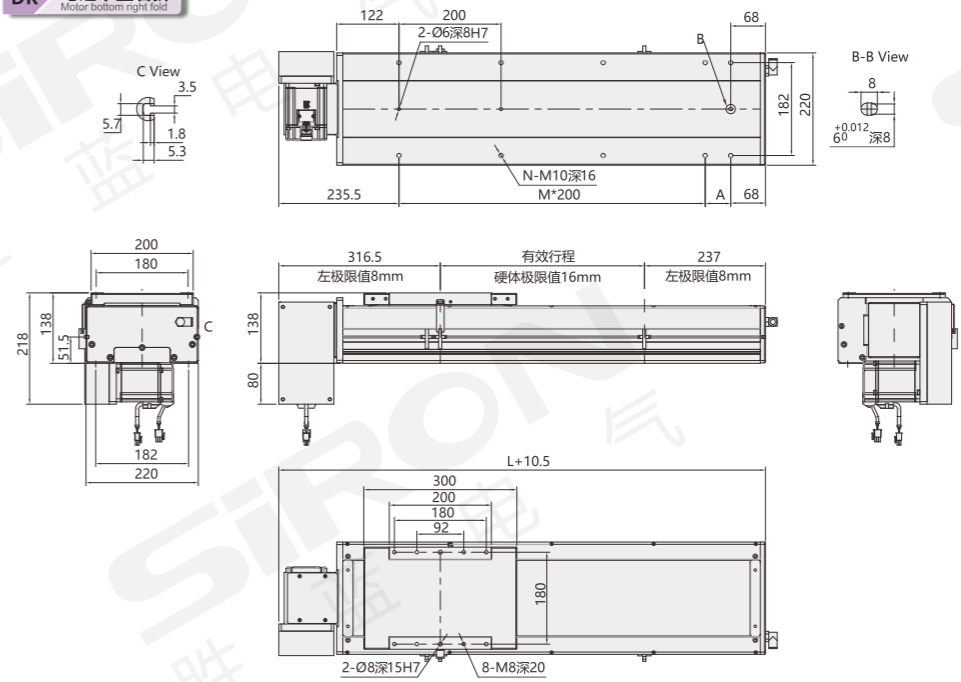

mm

有效行程 Stroke	50	100	150	200	250	300	350	400	450	500	550	600	650	700	750	800	850	900	950	1000	1050	1100	1150
L	593	643	693	743	793	843	893	943	993	1043	1093	1143	1193	1243	1293	1343	1393	1443	1493	1543	1593	1643	1693
A	100	150	200	50	100	150	200	50	100	150	200	50	100	150	200	50	100	150	200	50	100	150	200
M	1	1	1	2	2	2	2	3	3	3	3	4	4	4	4	5	5	5	5	6	6	6	6
N	6	6	6	8	8	8	8	10	10	10	10	12	12	12	12	14	14	14	14	16	16	16	16
重量(kg)	31.8	33	34.2	35.4	36.6	37.8	39	40.2	41.4	42.6	43.8	45	46.2	47.4	48.6	49.8	51	52.2	53.4	54.6	55.8	57	58.2

有效行程 Stroke	1200	1250	1300	1350	1400	1450	1500	1550	1600	1650	1700	1750	1800	1850	1900	1950	2000	2050	2100	2150	2200	2250	2300
L	1743	1793	1843	1893	1943	1993	2043	2093	2143	2193	2243	2293	2343	2393	2443	2493	2543	2593	2643	2693	2743	2793	2843
A	50	100	150	200	50	100	150	200	50	100	150	200	50	100	150	200	50	100	150	200	50	100	150
M	7	7	7	7	8	8	8	8	9	9	9	9	10	10	10	10	11	11	11	11	12	12	12
N	18	18	18	18	20	20	20	20	22	22	22	22	24	24	24	24	26	26	26	26	28	28	28
重量(kg)	59.4	60.6	61.8	63	64.2	65.4	66.6	67.8	69	70.2	71.4	72.6	73.8	75	76.2	77.4	78.6	79.8	81	82.2	83.4	84.6	85.8

有效行程 Stroke	2350	2400	2450	2500	2550	2600	2650	2700	2750	2800	2850	2900	2950	3000	3050	3100	3150	3200	3250	3300	3350	3400
L	2893	2943	2993	3043	3093	3143	3193	3243	3293	3343	3393	3443	3493	3543	3593	3643	3693	3743	3793	3843	3893	3943
A	200	50	100	150	200	50	100	150	200	50	100	150	200	50	100	150	200	50	100	150	200	50
M	12	13	13	13	13	14	14	14	14	15	15	15	15	16	16	16	16	17	17	17	17	18
N	28	30	30	30	30	32	32	32	32	34	34	34	34	36	36	36	36	38	38	38	38	40
重量(kg)	87	88.2	89.4	90.6	91.8	93	94.2	95.4	96.6	97.8	99	100.2	101.4	102.6	103.8	105	106.2	107.4	108.6	109.8	111	112.2

分类
classification
内嵌式丝杆型
Built-in lead screw type
内嵌式丝杆型
Built-in lead screw type
内嵌式推杆型
Built-in push-rod type
内嵌式皮带型
Built-in belt type
一般丝杆型
General screw type
一般皮带型
General belt type
无尘丝杆型
Dust free screw type
无尘皮带型
Dust free belt type
单轴滑台
Single axle slide table
直线电机模组
Linear motor module

欧规皮带模组

Euro gauge belt module

本体采用新型航空铝材，刚性更高，质量更轻巧结构简洁，占用空间范围小，更适合各种安装搭配运行速度快，最快能达到5000mm/s

行程长，最长能做到5mm行程，重复定位精度高，重负定位精度可±0.01MM不同直线模组定位精度满足不同需求，运行直线度高，直线度加工每米波动值≤0.01MM确保滑台运行顺滑平稳，运行顺滑稳定使用台系上银线性滑轨，使用台系P级线性导轨和进口NSK轴承，保证直线模组滑动顺滑稳定，使用寿命长，精密控制，抗冲击，性价比高

The body is made of new aviation aluminum material, which has higher rigidity, lighter quality, simple structure, small occupation space, and is more suitable for all kinds of installation and collocation.The fastest can reach 5000mm/s.

Long stroke, the longest can achieve 5mm stroke, high repeat positioning accuracy, heavy positioning accuracy can be ±0.01MM different linear module positioning accuracy to meet different needs,High straightness of operation, the fluctuation value per meter of straightness processing is less than 0.01MM to ensure smooth and smooth running of the sliding platform, smooth and stable running of the platform with silver linear sliding rail,The use of P-class linear guide rail and imported NSK bearing, to ensure the linear module sliding smooth stability, long service life, precision control, impact resistance, cost-effective.

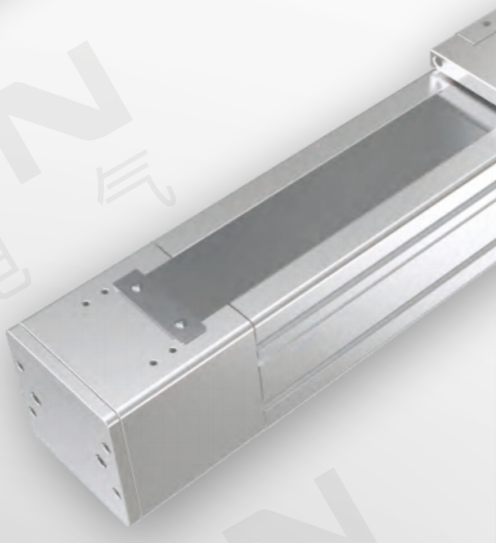

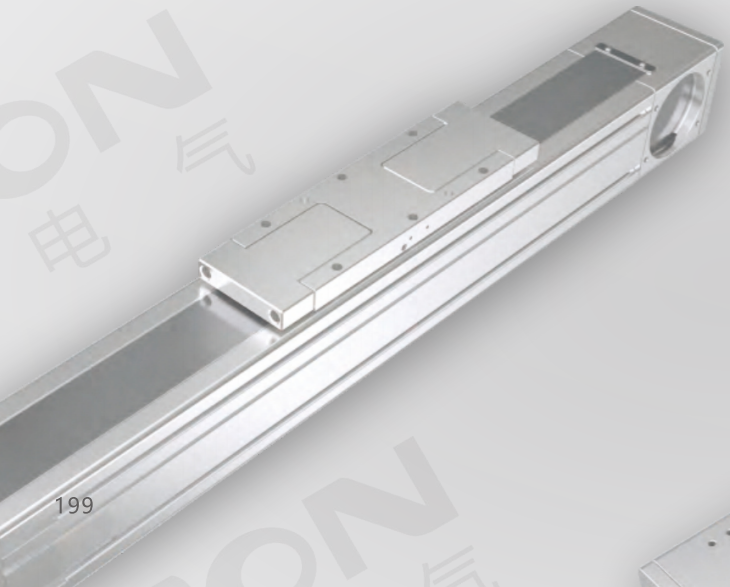

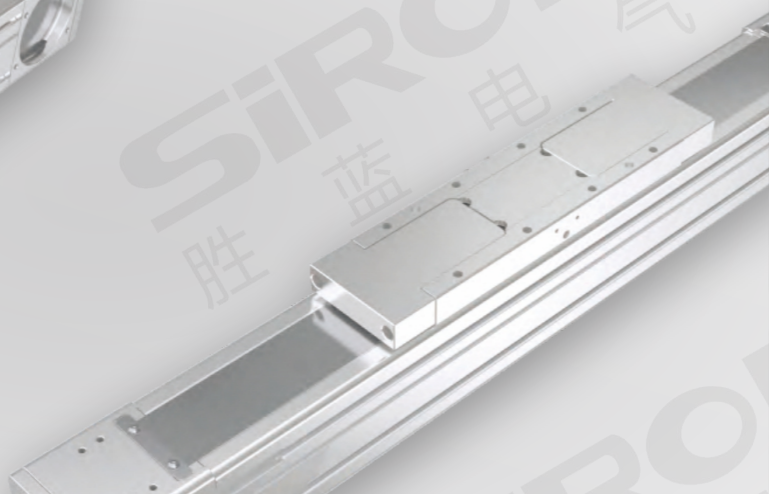

M364-65

减速比：3:1/5:1/7:1/10:1
行程：100-5500mm/100间隔

本体宽度 Width of body	最大行程 Maximum stroke	最大负载 Maximum load
65mm	5500mm	60kg

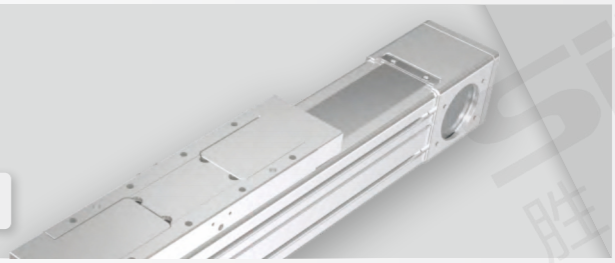

M364-80

减速比：5:1/7:1/10:1
行程：100-5500mm/100间隔

本体宽度 Width of body	最大行程 Maximum stroke	最大负载 Maximum load
80mm	5500mm	100kg

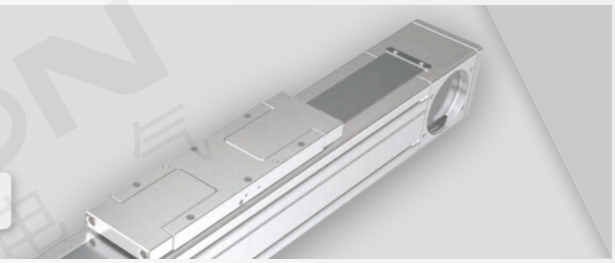

M364-110

减速比：10:1/15:1/20:1
行程：100-5500mm/100间隔

本体宽度 Width of body	最大行程 Maximum stroke	最大负载 Maximum load
110mm	5500mm	200kg

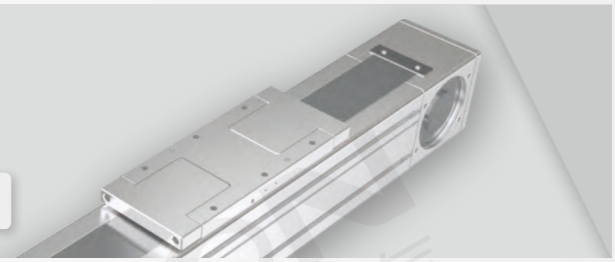

欧规皮带模组
M364-65系列

ベルトモジュールです
Euro gauge belt module

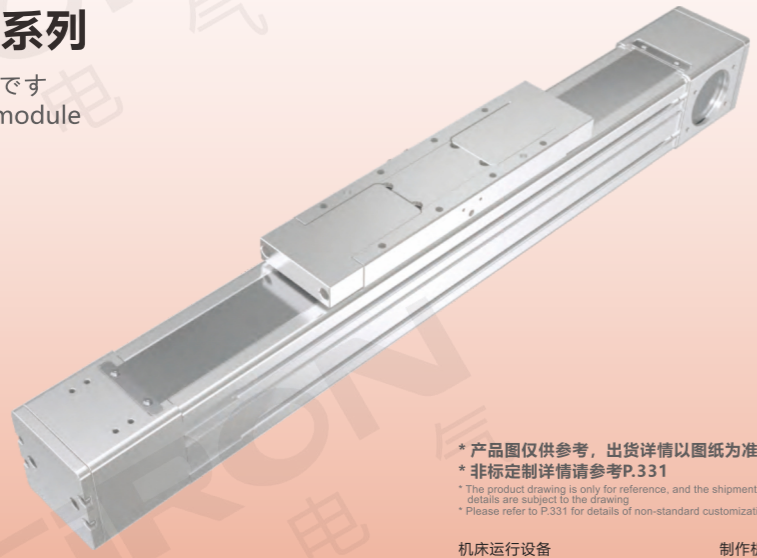

NEW

* 产品图仅供参考，出货详情以图纸为准
* 非标定制详情请参考P.331

* The product drawing is only for reference, and the shipment details are subject to the drawing
* Please refer to P.331 for details of non-standard customization

机床运行设备
Machine tool operation equipment

制作机械检测设备
Make mechanical testing equipment

最大行程	最高速度	马达容量	皮带宽度	直线滑轨
Maximum stroke	Maximum speed	Capacity of motor	Width of belt	Straight slide rail
5500mm	5000mm/s	400W	30mm	15×13-1支

关于选型 About selection

M364 — 65 — 1000 — L — M4 — E5 — NL — 3

模组系列 Module series

本体代号 Type of body

65

行程 Trip

1000-5000mm 100mm间隔

马达位置 Position of motor

L	马达外置左侧 Motor external left side
R	马达外置右侧 Motor external right side
BL	马达外置左折 Motor external left fold
BR	马达外置右折 Motor outside the right fold
UL	马达上置朝左 Motor up facing left
UR	马达上置朝右 Motor up facing right
DL	马达下置朝左 Motor down to the left
DR	马达下置朝右 Motor down facing right

马达固定尺寸 Fixed motor size

M4	伺服PCD70-M5-轴心14 Servo motor PCD70-M5- shift Φ14mm
P4	伺服PCD70-M4-轴心14 Servo motor PCD70-M4- shift Φ14mm

若无刹车则不表示

外挂型 External hanging type

原点感应器 Origin inductor	
E	无 NO
端点极限感应器 Terminal limit inductor	
5	无 NO

注油嘴位置 Grease Fitting Position

NL	滑座左侧 Left side of slide
NR	滑座右侧 Right side of slide

减速机比数 Reducer ratio

3	3比 3:1
5	5比 5:1
7	7比 7:1
10	10比 10:1
N	无减速机

选型举例：M364-65-1000-L-M4-E5-NL3为M364系列，本体代号65，行程1000，马达外置左侧，伺服PCD70-M5-轴心14，无原点及端点极限感应器，滑座左侧，减速比3:1。
Selection example: M364-65-1000-L-M4-E5-NL3 is M364 series, body code 65, stroke 1000, motor external left, servo PCD70-M5- axis 14, no origin and end limit inductor, left side of slide seat, deceleration ratio 3:1.

马达安装方式 Installation method

L 马达外置左侧 L Motor external left side
R 马达外置右侧 R motor external right side

BL 马达外置左折 BL motor external left fold
BR 马达外置右折 BR motor external right fold

DL 马达下置朝左 DL motor down facing left
DR 马达下置朝右 DR Motor down facing right

UL 马达上置朝左 UL motor up to the left
UR 马达上置朝右 UR motor up facing right

规格参数 Specification

项目 Project			规范 Specification			
规格 Specifications	位置重复精度(mm) Repeatability(mm)		±0.1			
	螺杆导程(mm) Ball screw lead(mm)		130			
	减速比 Deceleration ratio		3:1	5:1	7:1	10:1
	最高速度(mm/s) Maximum speed(mm/s)		2166	1300	928	650
	最大可搬重量(kg) Maximum payload(kg)	水平使用 Horizontal	30	45	55	60
		垂直使用 Vertical	9	15	16	17
	定格推力(n) Rated thrust(n)		220			
	标准行程(mm) Stroke pitch(mm)		100-5500mm/100间隔			
部品 Parts	AC伺服马达容量(W) AC servo motor capacity (W)		400			
	皮带宽度(mm) Belt width (mm)		25			
	高刚性直线滑轨(mm) High rigidity linear slide rail (mm)		W15×H13			
	原点感应器 Home sensor	外挂 Outside	K017-A2(NPN)			

注：垂直使用时，若皮带断裂，承载物会有掉落的危险，请留意。
滑台未安装减速机时，导程为130。

感应器接线图 Inductor wiring diagram

外挂型

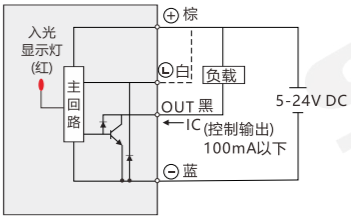

注：马达加减设定0.4秒

滑台固定螺帽数量 Numbers of fixing screws

各行程M5后装螺帽数量 M5 nuts Qty.(by stroke)			
有效行程 Stroke	数量 Quantity	有效行程 Stroke	数量 Quantity
100～500	4	2600～3000	14
600～1000	6	3100～3500	16
1100～1500	8	3600～4000	18
1600～2000	10	4100～4500	20
2100～2500	12	4600～5000	22

安装示意图及安装尺寸

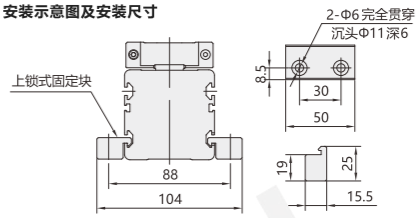

容许负载力距表 Allowable overhang

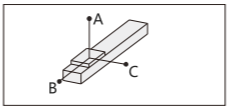

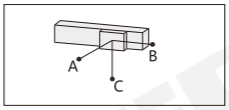

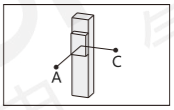

mm

水平安装 Horizontal Installation		A	B	C
3:1	10kg	950	250	42
	20kg	420	105	18
	30kg	250	55	10
5:1	25kg	950	140	24
	35kg	625	90	15
	45kg	450	55	10
7:1	28kg	1300	145	25
	40kg	850	90	15
	55kg	550	50	10
10:1	30kg	1850	145	25
	45kg	1250	90	15
	60kg	800	50	10

mm

壁挂安装 Wall Instaqllation		A	B	C
3:1	10kg	42	250	950
	20kg	19	110	450
	30kg	10	60	260
5:1	25kg	25	140	950
	35kg	15	90	600
	45kg	10	60	450
7:1	28kg	25	145	1300
	40kg	15	90	850
	55kg	10	60	550
10:1	30kg	25	140	1950
	45kg	15	90	1150
	60kg	10	60	800

mm

垂直安装 Vertical Installation		A	C
3:1	3kg	900	900
	6kg	450	450
	9kg	300	300
5:1	5kg	900	900
	10kg	450	450
	15kg	300	300
7:1	6kg	900	900
	12kg	450	450
	16kg	300	300
10:1	6kg	900	900
	13kg	450	450
	17kg	330	330

静态容许负载惯量 Static loading moment

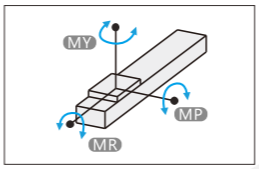

N.m

MY	337.9
MP	337.9
MR	58.6

力距表所表示的数据，代表重心。
总长超过1000mm以上，钢带有变形风险，避免壁挂使用。
符合型录规范的正常使用下，保证寿命为10000公里。

分类 classification
内嵌式丝杆型 Built-in lead screw type
内嵌式丝杆型 Built-in lead screw type
内嵌式推杆型 Built-in push-rod type
内嵌式皮带型 Built-in belt type
一般丝杆型 General screw type
一般皮带型 General belt type
无尘丝杆型 Dust free screw type
无尘皮带型 Dust free belt type
单轴滑台 Single axle slide table
直线电机模组 Linear motor module

外形尺寸图 General dimension drawing

L 马达外置左侧 Motor external left side

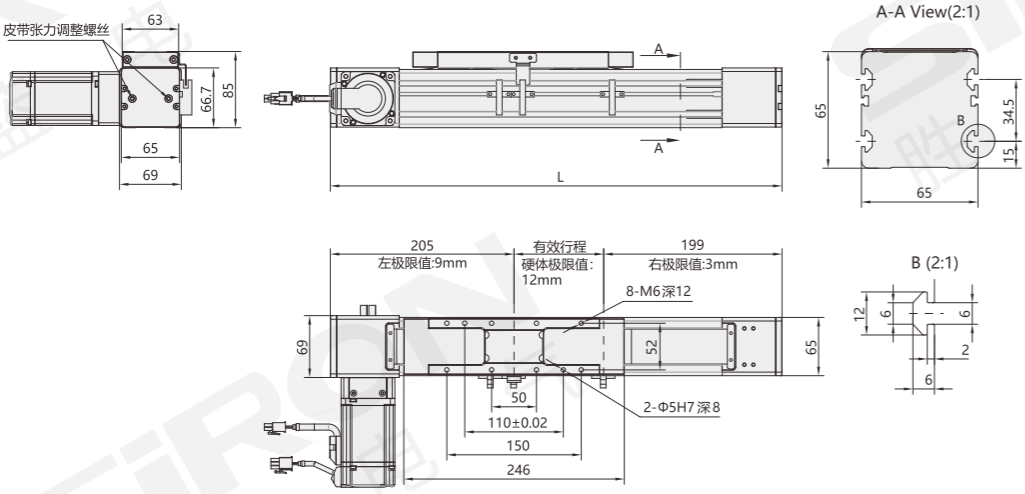

mm

有效行程 Stroke	1000	1100	1200	1300	1400	1500	1600	1700	1800	1900	2000	2100	2200	2300	2400	2500	2600	2700	2800	2900	3000	3100	3200
L	1404	1504	1604	1704	1804	1904	2004	2104	2204	2304	2404	2504	2604	2704	2804	2904	3004	3104	3204	3304	3404	3504	3604
重量(kg)	9.4	9.9	10.4	10.9	11.4	11.9	12.4	12.9	13.4	13.9	14.4	14.9	15.4	15.9	16.4	16.9	17.4	17.9	18.4	18.9	19.4	19.9	20.4

有效行程 Stroke	3300	3400	3500	3600	3700	3800	3900	4000	4100	4200	4300	4400	4500	4600	4700	4800	4900	5000	5100	5200	5300	5400	5500
L	3704	3804	3904	4004	4104	4204	4304	4404	4504	4604	4704	4804	4904	5004	5104	5204	5304	5404	5504	5604	5704	5804	5904
重量(kg)	20.9	21.4	21.9	22.4	22.9	23.4	23.9	24.4	24.9	25.4	25.9	26.4	26.9	27.4	27.9	28.4	28.9	29.4	29.9	30.4	30.9	31.4	31.9

R 马达外置右侧 Motor external right side

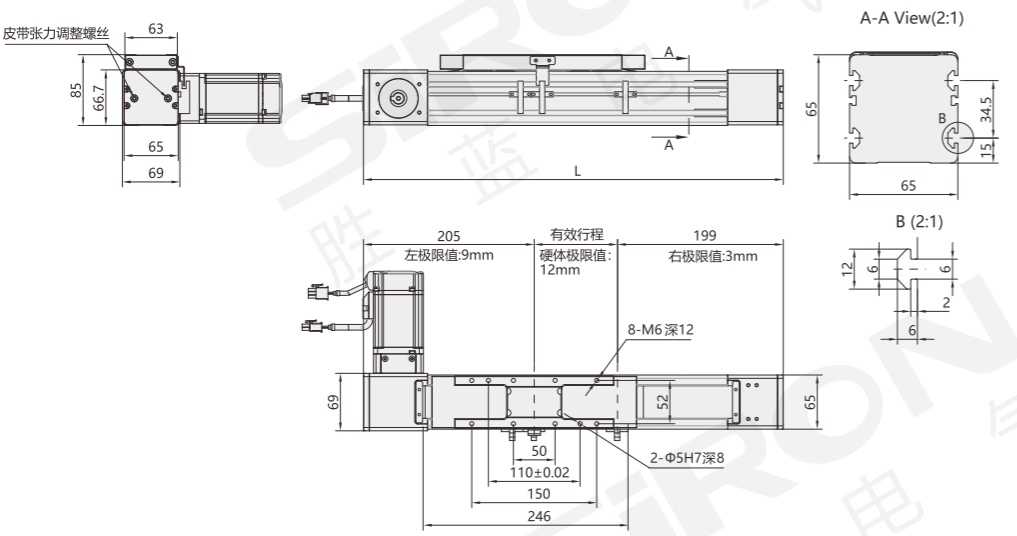

mm

有效行程 Stroke	1000	1100	1200	1300	1400	1500	1600	1700	1800	1900	2000	2100	2200	2300	2400	2500	2600	2700	2800	2900	3000	3100	3200
L	1404	1504	1604	1704	1804	1904	2004	2104	2204	2304	2404	2504	2604	2704	2804	2904	3004	3104	3204	3304	3404	3504	3604
重量(kg)	9.4	9.9	10.4	10.9	11.4	11.9	12.4	12.9	13.4	13.9	14.4	14.9	15.4	15.9	16.4	16.9	17.4	17.9	18.4	18.9	19.4	19.9	20.4

有效行程 Stroke	3300	3400	3500	3600	3700	3800	3900	4000	4100	4200	4300	4400	4500	4600	4700	4800	4900	5000	5100	5200	5300	5400	5500
L	3704	3804	3904	4004	4104	4204	4304	4404	4504	4604	4704	4804	4904	5004	5104	5204	5304	5404	5504	5604	5704	5804	5904
重量(kg)	20.9	21.4	21.9	22.4	22.9	23.4	23.9	24.4	24.9	25.4	25.9	26.4	26.9	27.4	27.9	28.4	28.9	29.4	29.9	30.4	30.9	31.4	31.9

分类 classification
内嵌式丝杆型 Built-in lead screw type
内嵌式丝杆型 Built-in lead screw type
内嵌式推杆型 Built-in push-rod type
内嵌式皮带型 Built-in belt type
一般丝杆型 General screw type
一般皮带型 General belt type
无尘丝杆型 Dust free screw type
无尘皮带型 Dust free belt type
单轴滑台 Single axle slide table
直线电机模组 Linear motor module

外形尺寸图 General dimension drawing

BL 马达外置左折 Motor external left fold

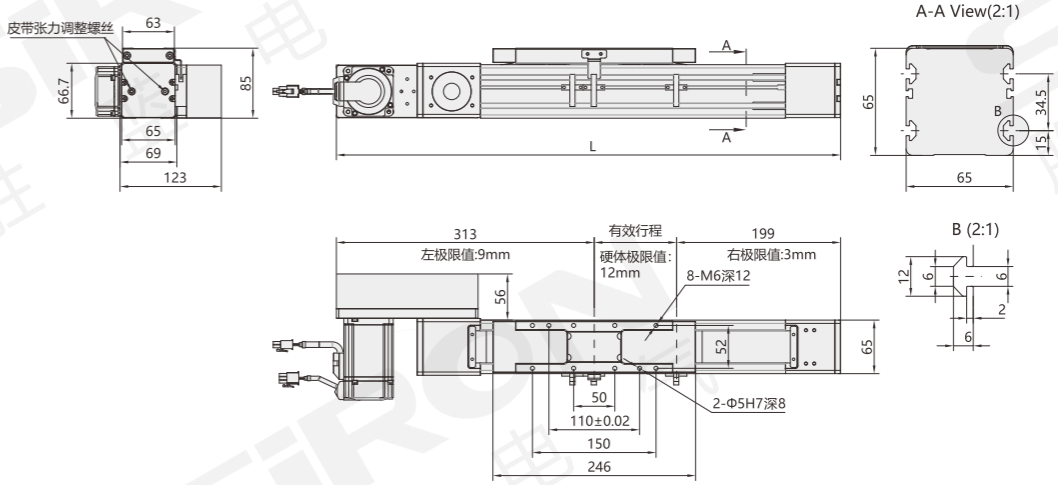

mm

有效行程 Stroke	1000	1100	1200	1300	1400	1500	1600	1700	1800	1900	2000	2100	2200	2300	2400	2500	2600	2700	2800	2900	3000	3100	3200
L	1512	1612	1712	1812	1912	2012	2112	2212	2312	2412	2512	2612	2712	2812	2912	3012	3112	3212	3312	3412	3512	3612	3712
重量(kg)	10.4	10.9	11.4	11.9	12.4	12.9	13.4	13.9	14.4	14.9	15.4	15.9	16.4	16.9	17.4	17.9	18.4	18.9	19.4	19.9	20.4	20.9	21.4

有效行程 Stroke	3300	3400	3500	3600	3700	3800	3900	4000	4100	4200	4300	4400	4500	4600	4700	4800	4900	5000	5100	5200	5300	5400	5500
L	3812	3912	4012	4112	4212	4312	4412	4512	4612	4712	4812	4912	5012	5112	5212	5312	5412	5512	5612	5712	5812	5912	6012
重量(kg)	21.9	22.4	22.9	23.4	23.9	24.4	24.9	25.4	25.9	26.4	26.9	27.4	27.9	28.4	28.9	29.4	29.9	30.4	30.9	31.4	31.9	32.4	32.9

BR 马达外置右折 Motor external right fold

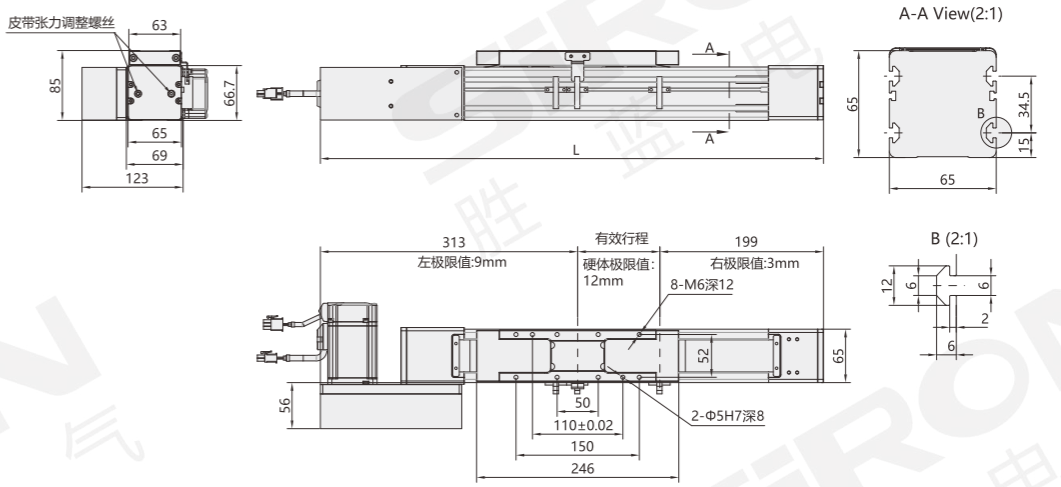

mm

有效行程 Stroke	1000	1100	1200	1300	1400	1500	1600	1700	1800	1900	2000	2100	2200	2300	2400	2500	2600	2700	2800	2900	3000	3100	3200
L	1512	1612	1712	1812	1912	2012	2112	2212	2312	2412	2512	2612	2712	2812	2912	3012	3112	3212	3312	3412	3512	3612	3712
重量(kg)	10.4	10.9	11.4	11.9	12.4	12.9	13.4	13.9	14.4	14.9	15.4	15.9	16.4	16.9	17.4	17.9	18.4	18.9	19.4	19.9	20.4	20.9	21.4

有效行程 Stroke	3300	3400	3500	3600	3700	3800	3900	4000	4100	4200	4300	4400	4500	4600	4700	4800	4900	5000	5100	5200	5300	5400	5500
L	3812	3912	4012	4112	4212	4312	4412	4512	4612	4712	4812	4912	5012	5112	5212	5312	5412	5512	5612	5712	5812	5912	6012
重量(kg)	21.9	22.4	22.9	23.4	23.9	24.4	24.9	25.4	25.9	26.4	26.9	27.4	27.9	28.4	28.9	29.4	29.9	30.4	30.9	31.4	31.9	32.4	32.9

分类 classification
内嵌式丝杆型 Built-in lead screw type
内嵌式丝杆型 Built-in lead screw type
内嵌式推杆型 Built-in push-rod type
内嵌式皮带型 Built-in belt type
一般丝杆型 General screw type
一般皮带型 General belt type
无尘丝杆型 Dust free screw type
无尘皮带型 Dust free belt type
单轴滑台 Single axle slide table
直线电机模组 Linear motor module

外形尺寸图 General dimension drawing

UL 马达上置朝左 Motor is placed to the left

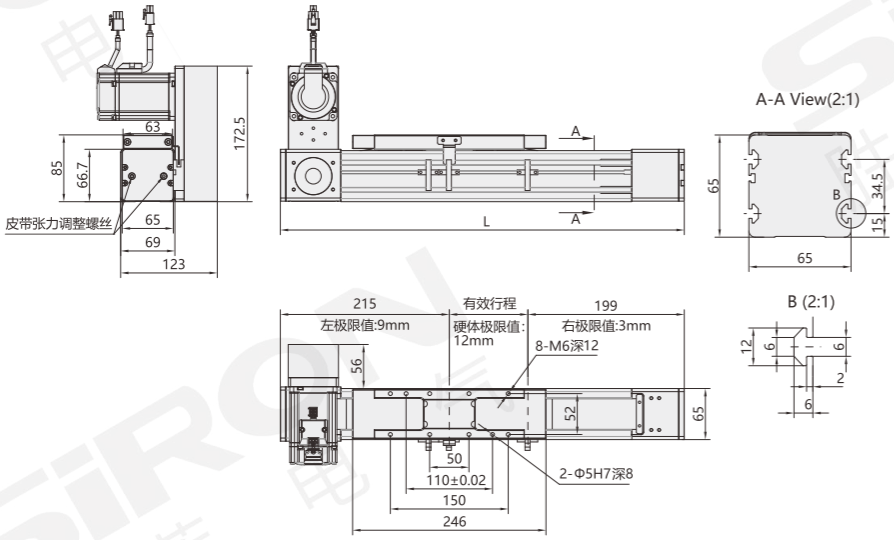

mm

有效行程 Stroke	1000	1100	1200	1300	1400	1500	1600	1700	1800	1900	2000	2100	2200	2300	2400	2500	2600	2700	2800	2900	3000	3100	3200
L	1414	1514	1614	1714	1814	1914	2014	2114	2214	2314	2414	2514	2614	2714	2814	2914	3014	3114	3214	3314	3414	3514	3614
重量(kg)	10.4	10.9	11.4	11.9	12.4	12.9	13.4	13.9	14.4	14.9	15.4	15.9	16.4	16.9	17.4	17.9	18.4	18.9	19.4	19.9	20.4	20.9	21.4

有效行程 Stroke	3300	3400	3500	3600	3700	3800	3900	4000	4100	4200	4300	4400	4500	4600	4700	4800	4900	5000	5100	5200	5300	5400	5500
L	3714	3814	3914	4014	4114	4214	4314	4414	4514	4614	4714	4814	4914	5014	5114	5214	5314	5414	5514	5614	5714	5814	5914
重量(kg)	21.9	22.4	22.9	23.4	23.9	24.4	24.9	25.4	25.9	26.4	26.9	27.4	27.9	28.4	28.9	29.4	29.9	30.4	30.9	31.4	31.9	32.4	32.9

UR 马达上置朝右 Motor is placed to the right

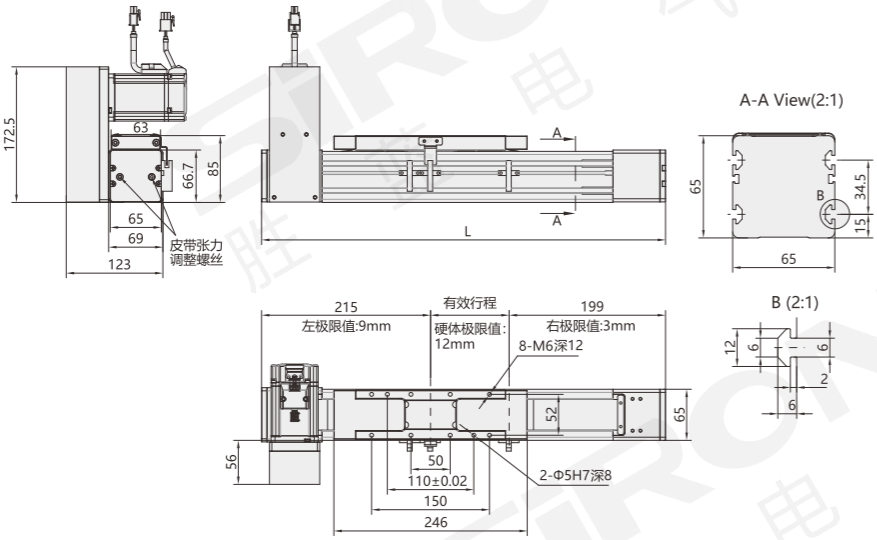

mm

有效行程 Stroke	1000	1100	1200	1300	1400	1500	1600	1700	1800	1900	2000	2100	2200	2300	2400	2500	2600	2700	2800	2900	3000	3100	3200
L	1414	1514	1614	1714	1814	1914	2014	2114	2214	2314	2414	2514	2614	2714	2814	2914	3014	3114	3214	3314	3414	3514	3614
重量(kg)	10.4	10.9	11.4	11.9	12.4	12.9	13.4	13.9	14.4	14.9	15.4	15.9	16.4	16.9	17.4	17.9	18.4	18.9	19.4	19.9	20.4	20.9	21.4

有效行程 Stroke	3300	3400	3500	3600	3700	3800	3900	4000	4100	4200	4300	4400	4500	4600	4700	4800	4900	5000	5100	5200	5300	5400	5500
L	3714	3814	3914	4014	4114	4214	4314	4414	4514	4614	4714	4814	4914	5014	5114	5214	5314	5414	5514	5614	5714	5814	5914
重量(kg)	21.9	22.4	22.9	23.4	23.9	24.4	24.9	25.4	25.9	26.4	26.9	27.4	27.9	28.4	28.9	29.4	29.9	30.4	30.9	31.4	31.9	32.4	32.9

外形尺寸图 General dimension drawing

DL 马达下置朝左 Motor down to the left

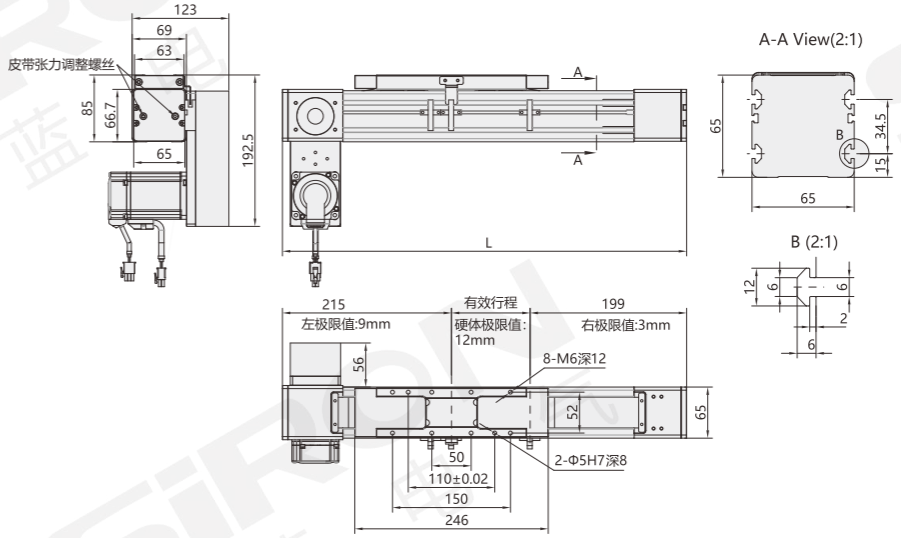

mm

有效行程 Stroke	1000	1100	1200	1300	1400	1500	1600	1700	1800	1900	2000	2100	2200	2300	2400	2500	2600	2700	2800	2900	3000	3100	3200
L	1414	1514	1614	1714	1814	1914	2014	2114	2214	2314	2414	2514	2614	2714	2814	2914	3014	3114	3214	3314	3414	3514	3614
重量(kg)	10.4	10.9	11.4	11.9	12.4	12.9	13.4	13.9	14.4	14.9	15.4	15.9	16.4	16.9	17.4	17.9	18.4	18.9	19.4	19.9	20.4	20.9	21.4

有效行程 Stroke	3300	3400	3500	3600	3700	3800	3900	4000	4100	4200	4300	4400	4500	4600	4700	4800	4900	5000	5100	5200	5300	5400	5500
L	3714	3814	3914	4014	4114	4214	4314	4414	4514	4614	4714	4814	4914	5014	5114	5214	5314	5414	5514	5614	5714	5814	5914
重量(kg)	21.9	22.4	22.9	23.4	23.9	24.4	24.9	25.4	25.9	26.4	26.9	27.4	27.9	28.4	28.9	29.4	29.9	30.4	30.9	31.4	31.9	32.4	32.9

DR 马达下置朝右 Motor down to the right

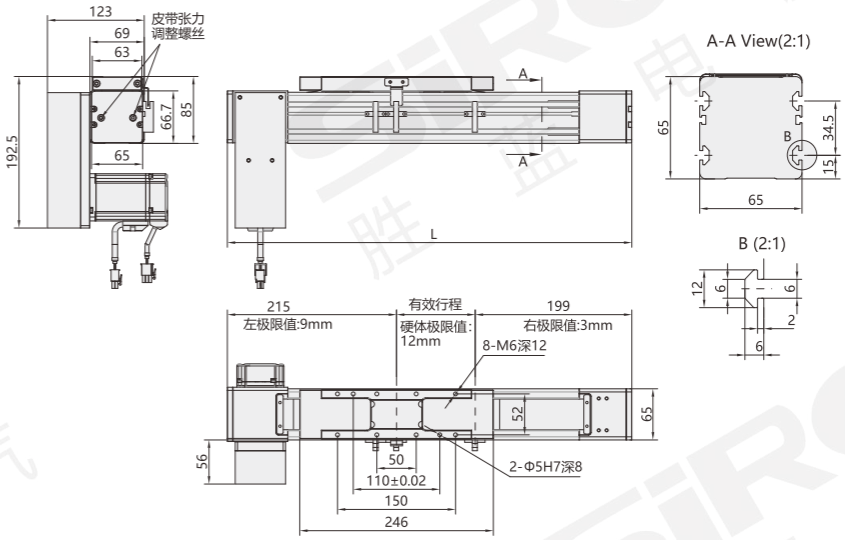

mm

有效行程 Stroke	1000	1100	1200	1300	1400	1500	1600	1700	1800	1900	2000	2100	2200	2300	2400	2500	2600	2700	2800	2900	3000	3100	3200
L	1414	1514	1614	1714	1814	1914	2014	2114	2214	2314	2414	2514	2614	2714	2814	2914	3014	3114	3214	3314	3414	3514	3614
重量(kg)	10.4	10.9	11.4	11.9	12.4	12.9	13.4	13.9	14.4	14.9	15.4	15.9	16.4	16.9	17.4	17.9	18.4	18.9	19.4	19.9	20.4	20.9	21.4

有效行程 Stroke	3300	3400	3500	3600	3700	3800	3900	4000	4100	4200	4300	4400	4500	4600	4700	4800	4900	5000	5100	5200	5300	5400	5500
L	3714	3814	3914	4014	4114	4214	4314	4414	4514	4614	4714	4814	4914	5014	5114	5214	5314	5414	5514	5614	5714	5814	5914
重量(kg)	21.9	22.4	22.9	23.4	23.9	24.4	24.9	25.4	25.9	26.4	26.9	27.4	27.9	28.4	28.9	29.4	29.9	30.4	30.9	31.4	31.9	32.4	32.9

分类 classification
内嵌式丝杆型 Built-in lead screw type
内嵌式丝杆型 Built-in lead screw type
内嵌式推杆型 Built-in push-rod type
内嵌式皮带型 Built-in belt type
一般丝杆型 General screw type
一般皮带型 General belt type
无尘丝杆型 Dust free screw type
无尘皮带型 Dust free belt type
单轴滑台 Single axle slide table
直线电机模组 Linear motor module

欧规皮带模组
M364-80系列

ベルトモジュールです
Euro gauge belt module

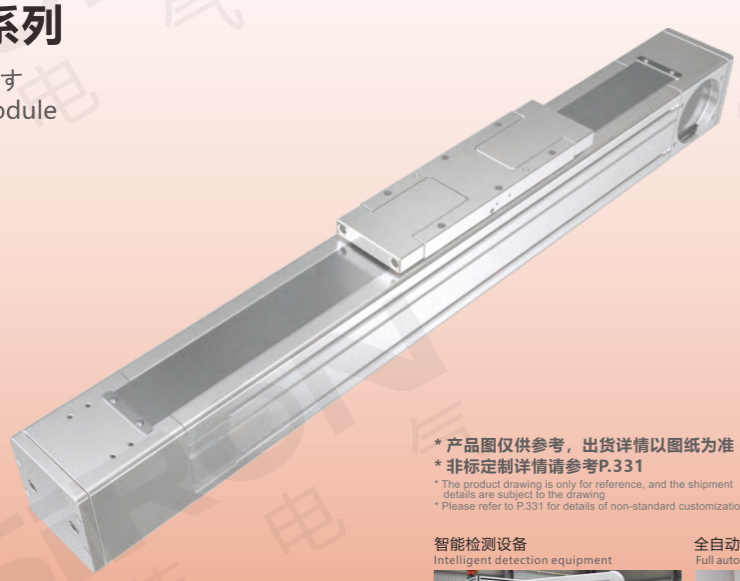

NEW

* 产品图仅供参考，出货详情以图纸为准
* 非标定制详情请参考P.331

* The product drawing is only for reference, and the shipment details are subject to the drawing
* Please refer to P.331 for details of non-standard customization

智能检测设备
Intelligent detection equipment

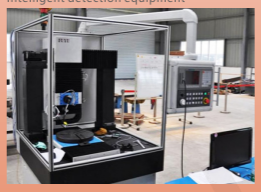

全自动磨齿机控制器
Full automatic gear grinding machine controller

最大行程	最高速度	马达容量	皮带宽度	直线滑轨
Maximum stroke	Maximum speed	Capacity of motor	Width of belt	Straight slide rail
5500mm	5000mm/s	750W	35mm	20×16-1支

关于选型 About selection

M364 — 80 — 1000 — L — M4 — E5 — NL — 5

模组系列 Module series: M364

本体代号 Type of body

80

行程 Trip

1000-5500mm 100mm间隔

马达位置 Position of motor

L	马达外置左侧 Motor external left side
R	马达外置右侧 Motor external right side
BL	马达外置左折 Motor external left fold
BR	马达外置右折 Motor outside the right fold
UL	马达上置朝左 Motor up facing left
UR	马达上置朝右 Motor up facing right
DL	马达下置朝左 Motor down to the left
DR	马达下置朝右 Motor down facing right

马达固定尺寸 Fixed motor size

M4	伺服PCD70-M5-轴心14 Servo motor PCD70-M5- shift Φ14mm
P4	伺服PCD70-M4-轴心14 Servo motor PCD70-M4- shift Φ14mm
M7	伺服PCD90-M6-轴心19 Servo motor PCD90-M6- shift Φ19mm
P7	伺服PCD90-M5-轴心19 Servo motor PCD90-M5- shift Φ19mm

若无刹车则不表示

外挂型 External hanging type

原点感应器 Origin inductor	
E	无 NO
端点极限感应器 Terminal limit inductor	
5	无 NO

注油嘴位置 Grease Fitting Position

NL	滑座左侧 Left side of slide
NR	滑座右侧 Right side of slide

减速机比数 Reducer ratio

5	5比 5:1
7	7比 7:1
10	10比 10:1
N	无减速机

选型举例：M364-80-1000-L-M4-E5-NL5为M364系列，本体代号80，行程1000，马达外置左侧，伺服PCD70-M5-轴心14，无原点及端点极限感应器，滑座左侧，减速比5:1。
Selection example: M364-80-1000-L-M4-E5-NL5 is M364 series, body code80, stroke 1000, motor external left, servo PCD70-M5- axis 14, no origin and end limit inductor, left side of slide seat, deceleration ratio 5:1.

马达安装方式 Installation method

L 马达外置左侧 L Motor external left side
R 马达外置右侧 R motor external right side

BL 马达外置左折 BL motor external left fold
BR 马达外置右折 BR motor external right fold

DL 马达下置朝左 DL motor down facing left
DR 马达下置朝右 DR Motor down facing right

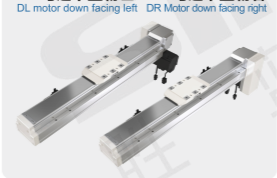

UL 马达上置朝左 UL motor up to the left
UR 马达上置朝右 UR motor up facing right

规格参数 Specification

项目 Project			规范 Specification		
规格 Specifications	位置重复精度(mm) Repeatability(mm)		±0.1		
	螺杆导程(mm) Ball screw lead(mm)		200		
	减速比 Deceleration ratio		5:1	7:1	10:1
	最高速度(mm/s) Maximum speed(mm/s)		2000	1428	1000
	最大可搬重量(kg) Maximum payload(kg)	水平使用 Horizontal	40	60	100
		垂直使用 Vertical	14	21	24
	定格推力(n) Rated thrust(n)		340		
	标准行程(mm) Stroke pitch(mm)		100-5500mm/100间隔		
部品 Parts	AC伺服马达容量(W) AC servo motor capacity (W)		750/400		
	皮带宽度(mm) Belt width (mm)		35		
	高刚性直线滑轨(mm) High rigidity linear slide rail (mm)		W20×H16		
	原点感应器 Home sensor	外挂 Outside	K017-A2(NPN)		

注：垂直使用时，若皮带断裂，承载物会有掉落的危险，请留意。
滑台未安装减速机时，导程为200。

感应器接线图 Inductor wiring diagram

外挂型

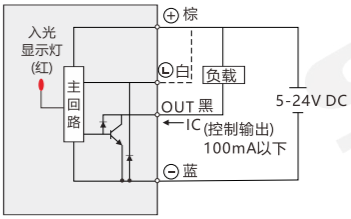

注：马达加减设定0.4秒

滑台固定螺帽数量 Numbers of fixing screws

各行程M5后装螺帽数量 M5 nuts Qty.(by stroke)			
有效行程 Stroke	数量 Quantity	有效行程 Stroke	数量 Quantity
100～500	4	2600～3000	14
600～1000	6	3100～3500	16
1100～1500	8	3600～4000	18
1600～2000	10	4100～4500	20
2100～2500	12	4600～5000	22

安装示意图及安装尺寸

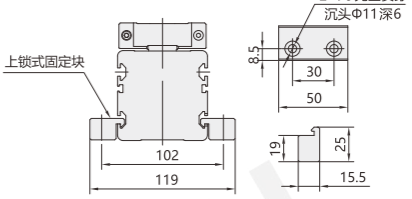

容许负载力距表 Allowable overhang

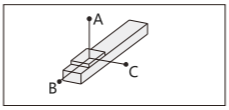

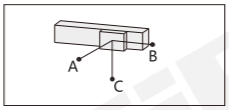

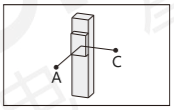

mm

水平安装 Horizontal Installation		A	B	C
5:1	20kg	900	280	40
	30kg	550	160	22
	40kg	400	110	15
7:1	40kg	750	160	22
	50kg	575	115	16
	60kg	420	85	12
10:1	60kg	900	140	20
	80kg	700	105	15
	100kg	550	75	10

mm

壁挂安装 Wall Instaqllation		A	B	C
5:1	20kg	40	280	900
	30kg	22	160	600
	40kg	15	110	400
7:1	40kg	22	160	750
	50kg	15	110	575
	60kg	12	80	450
10:1	60kg	20	140	950
	80kg	15	105	750
	100kg	10	75	600

mm

垂直安装 Vertical Installation		A	C
5:1	5kg	1250	1250
	10kg	650	650
	14kg	450	450
7:1	15kg	600	600
	18kg	480	480
	21kg	400	400
10:1	18kg	550	550
	20kg	450	450
	24kg	350	350

静态容许负载惯量 Static loading moment

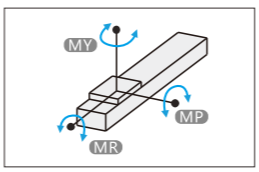

N.m

MY	867.7
MP	867.7
MR	122.8

力距表所表示的数据，代表重心。
总长超过1000mm以上，钢带有变形风险，避免壁挂使用。
符合型录规范的正常使用下，保证寿命为10000公里。

分类 classification
内嵌式丝杆型 Built-in lead screw type
内嵌式丝杆型 Built-in lead screw type
内嵌式推杆型 Built-in push-rod type
内嵌式皮带型 Built-in belt type
一般丝杆型 General screw type
一般皮带型 General belt type
无尘丝杆型 Dust free screw type
无尘皮带型 Dust free belt type
单轴滑台 Single axle slide table
直线电机模组 Linear motor module

外形尺寸图 General dimension drawing

L 马达外置左侧 Motor external left side

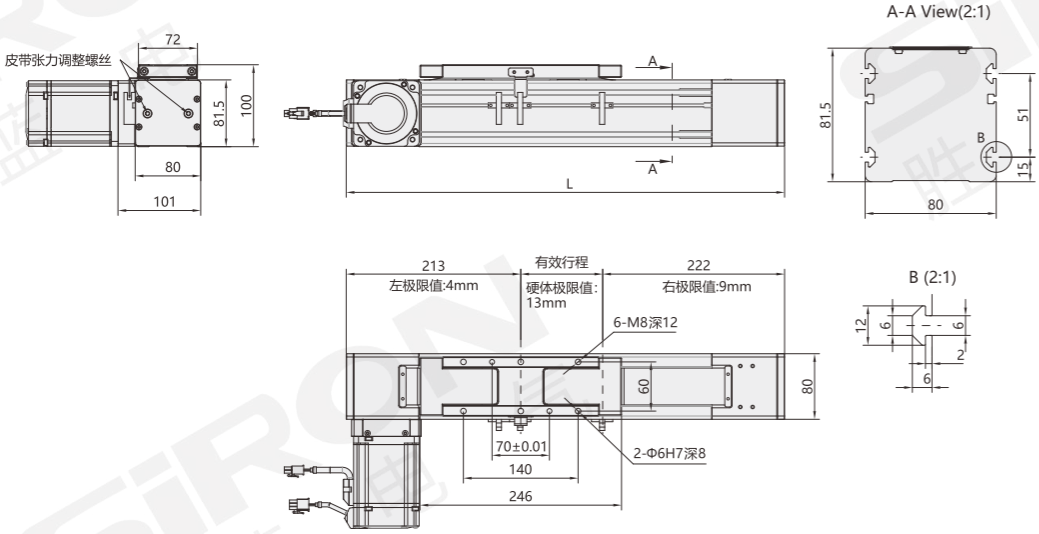

mm

有效行程 Stroke	1000	1100	1200	1300	1400	1500	1600	1700	1800	1900	2000	2100	2200	2300	2400	2500	2600	2700	2800	2900	3000	3100	3200
L	1435	1535	1635	1735	1835	1935	2035	2135	2235	2335	2435	2535	2635	2735	2835	2935	3035	3135	3235	3335	3435	3535	3635
重量(kg)	10.7	11	11.3	11.6	11.9	12.2	12.5	12.8	13.1	13.4	13.7	14	14.3	14.6	14.9	15.2	15.5	15.8	16.1	16.4	16.7	17	17.3

有效行程 Stroke	3300	3400	3500	3600	3700	3800	3900	4000	4100	4200	4300	4400	4500	4600	4700	4800	4900	5000	5100	5200	5300	5400	5500
L	3735	3835	3935	4035	4135	4235	4335	4435	4535	4635	4735	4835	4935	5035	5135	5235	5335	5435	5535	5635	5735	5835	5935
重量(kg)	17.5	17.8	18.1	18.4	18.7	19	19.3	19.6	19.9	20.2	20.5	20.8	21.1	21.4	21.7	22	22.3	22.6	22.9	23.2	23.5	23.8	24.1

R 马达外置右侧 Motor external right side

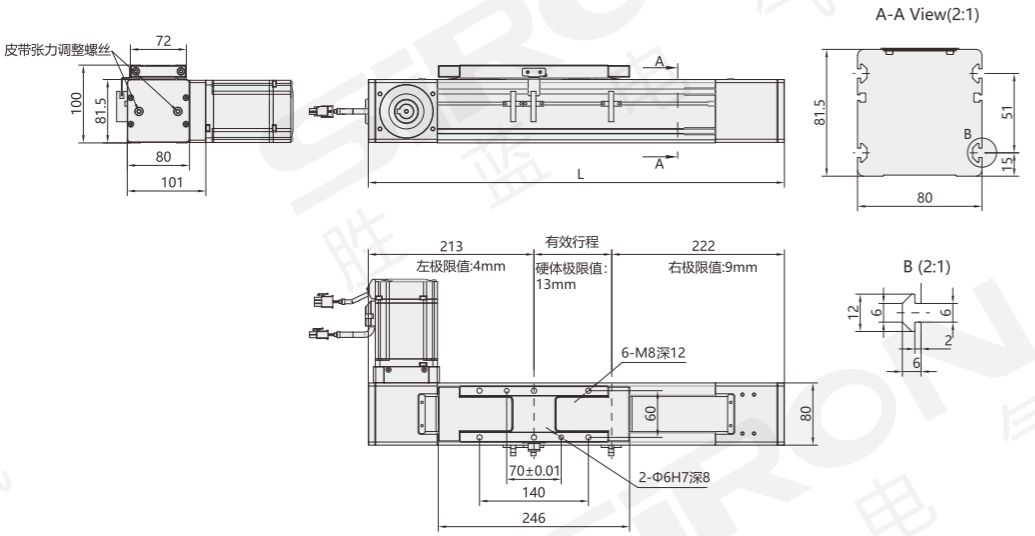

mm

有效行程 Stroke	1000	1100	1200	1300	1400	1500	1600	1700	1800	1900	2000	2100	2200	2300	2400	2500	2600	2700	2800	2900	3000	3100	3200
L	1435	1535	1635	1735	1835	1935	2035	2135	2235	2335	2435	2535	2635	2735	2835	2935	3035	3135	3235	3335	3435	3535	3635
重量(kg)	10.7	11	11.3	11.6	11.9	12.2	12.5	12.8	13.1	13.4	13.7	14	14.3	14.6	14.9	15.2	15.5	15.8	16.1	16.4	16.7	17	17.3

有效行程 Stroke	3300	3400	3500	3600	3700	3800	3900	4000	4100	4200	4300	4400	4500	4600	4700	4800	4900	5000	5100	5200	5300	5400	5500
L	3735	3835	3935	4035	4135	4235	4335	4435	4535	4635	4735	4835	4935	5035	5135	5235	5335	5435	5535	5635	5735	5835	5935
重量(kg)	17.5	17.8	18.1	18.4	18.7	19	19.3	19.6	19.9	20.2	20.5	20.8	21.1	21.4	21.7	22	22.3	22.6	22.9	23.2	23.5	23.8	24.1

外形尺寸图 General dimension drawing

BL 马达外置左折 Motor external left fold

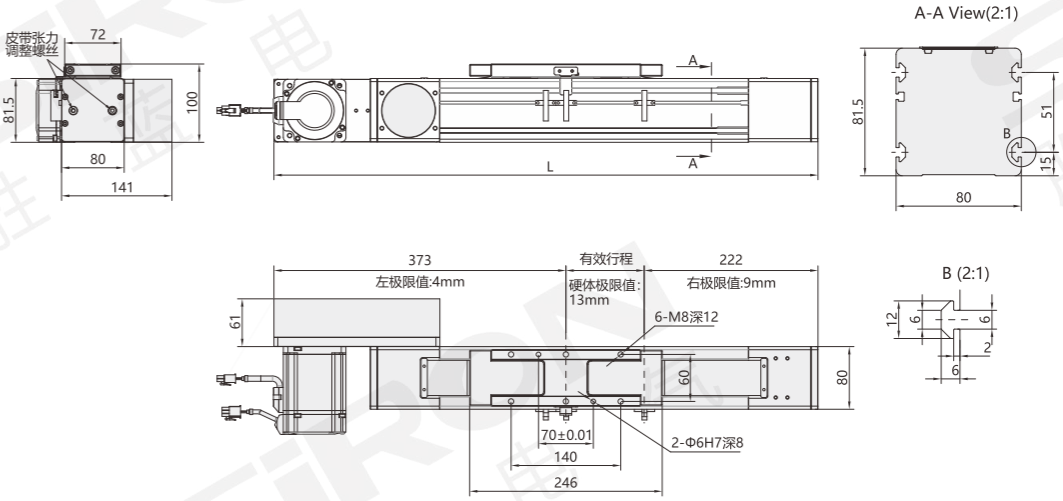

mm

有效行程 Stroke	1000	1100	1200	1300	1400	1500	1600	1700	1800	1900	2000	2100	2200	2300	2400	2500	2600	2700	2800	2900	3000	3100	3200
L	1595	1695	1795	1895	1995	2095	2195	2295	2395	2495	2595	2695	2795	2895	2995	3095	3195	3295	3395	3495	3595	3695	3795
重量(kg)	14.3	14.8	15.3	15.8	16.3	16.8	17.3	17.8	18.3	18.8	19.3	19.8	20.3	20.8	21.3	21.8	22.3	22.8	23.3	23.8	24.3	24.8	25.3

有效行程 Stroke	3300	3400	3500	3600	3700	3800	3900	4000	4100	4200	4300	4400	4500	4600	4700	4800	4900	5000	5100	5200	5300	5400	5500
L	3895	3995	4095	4195	4295	4395	4495	4595	4695	4795	4895	4995	5095	5195	5295	5395	5495	5595	5695	5795	5895	5995	6095
重量(kg)	25.8	26.3	26.8	27.3	27.8	28.3	28.8	29.3	29.8	30.3	30.8	31.3	31.8	32.3	32.8	33.3	33.8	34.3	34.8	35.3	35.8	36.3	36.8

BR 马达外置右折 Motor external right fold

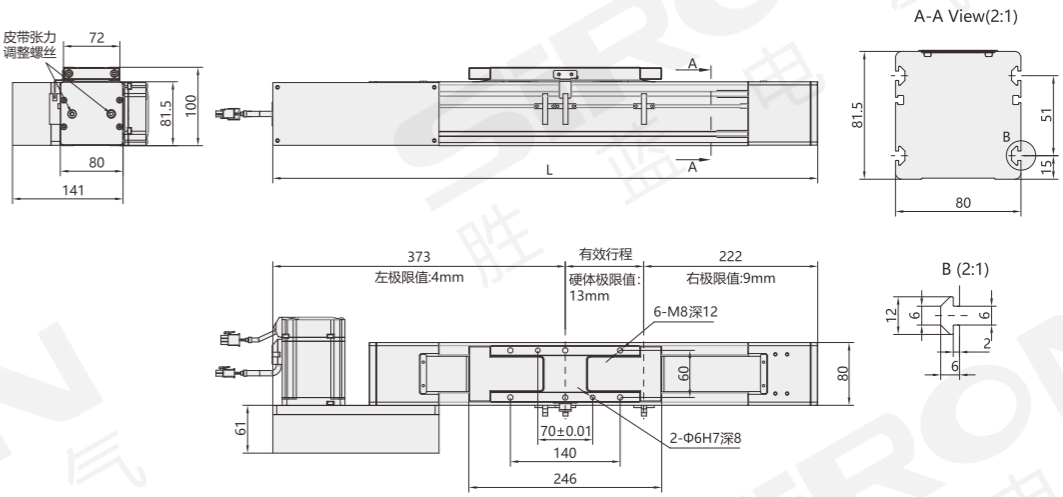

mm

有效行程 Stroke	1000	1100	1200	1300	1400	1500	1600	1700	1800	1900	2000	2100	2200	2300	2400	2500	2600	2700	2800	2900	3000	3100	3200
L	1595	1695	1795	1895	1995	2095	2195	2295	2395	2495	2595	2695	2795	2895	2995	3095	3195	3295	3395	3495	3595	3695	3795
重量(kg)	14.3	14.8	15.3	15.8	16.3	16.8	17.3	17.8	18.3	18.8	19.3	19.8	20.3	20.8	21.3	21.8	22.3	22.8	23.3	23.8	24.3	24.8	25.3

有效行程 Stroke	3300	3400	3500	3600	3700	3800	3900	4000	4100	4200	4300	4400	4500	4600	4700	4800	4900	5000	5100	5200	5300	5400	5500
L	3895	3995	4095	4195	4295	4395	4495	4595	4695	4795	4895	4995	5095	5195	5295	5395	5495	5595	5695	5795	5895	5995	6095
重量(kg)	25.8	26.3	26.8	27.3	27.8	28.3	28.8	29.3	29.8	30.3	30.8	31.3	31.8	32.3	32.8	33.3	33.8	34.3	34.8	35.3	35.8	36.3	36.8

分类
classification
内嵌式丝杆型 Built-in lead screw type
内嵌式丝杆型 Built-in lead screw type
内嵌式推杆型 Built-in push-rod type
内嵌式皮带型 Built-in belt type
一般丝杆型 General screw type
一般皮带型 General belt type
无尘丝杆型 Dust free screw type
无尘皮带型 Dust free belt type
单轴滑台 Single axle slide table
直线电机模组 Linear motor module

外形尺寸图 General dimension drawing

UL 马达上置朝左 Motor is placed to the left

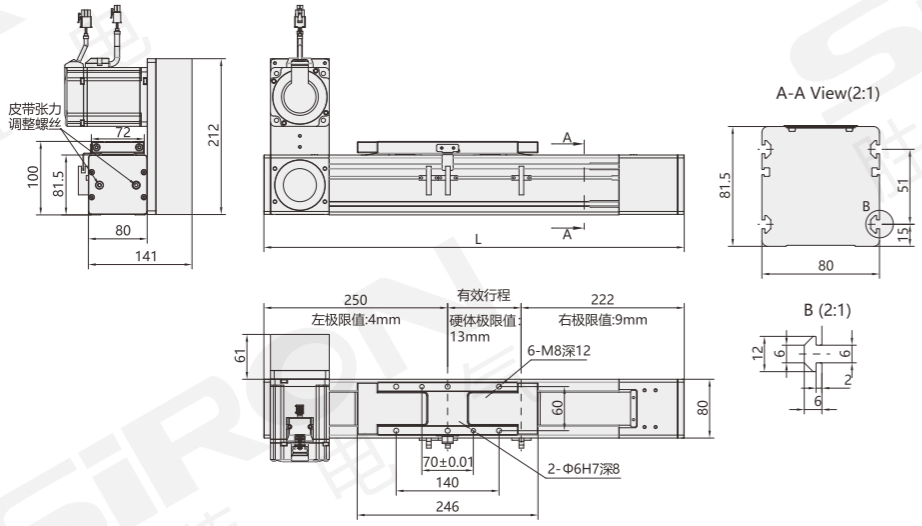

mm

有效行程 Stroke	1000	1100	1200	1300	1400	1500	1600	1700	1800	1900	2000	2100	2200	2300	2400	2500	2600	2700	2800	2900	3000	3100	3200
L	1472	1572	1672	1772	1872	1972	2072	2172	2272	2372	2472	2572	2672	2772	2872	2972	3072	3172	3272	3372	3472	3572	3672
重量(kg)	14.3	14.8	15.3	15.8	16.3	16.8	17.3	17.8	18.3	18.8	19.3	19.8	20.3	20.8	21.3	21.8	22.3	22.8	23.3	23.8	24.3	24.8	25.3

有效行程 Stroke	3300	3400	3500	3600	3700	3800	3900	4000	4100	4200	4300	4400	4500	4600	4700	4800	4900	5000	5100	5200	5300	5400	5500
L	3772	3872	3972	4072	4172	4272	4372	4472	4572	4672	4772	4872	4972	5072	5172	5272	5372	5472	5572	5672	5772	5872	5972
重量(kg)	25.8	26.3	26.8	27.3	27.8	28.3	28.8	29.3	29.8	30.3	30.8	31.3	31.8	32.3	32.8	33.3	33.8	34.3	34.8	35.3	35.8	36.3	36.8

UR 马达上置朝右 Motor is placed to the right

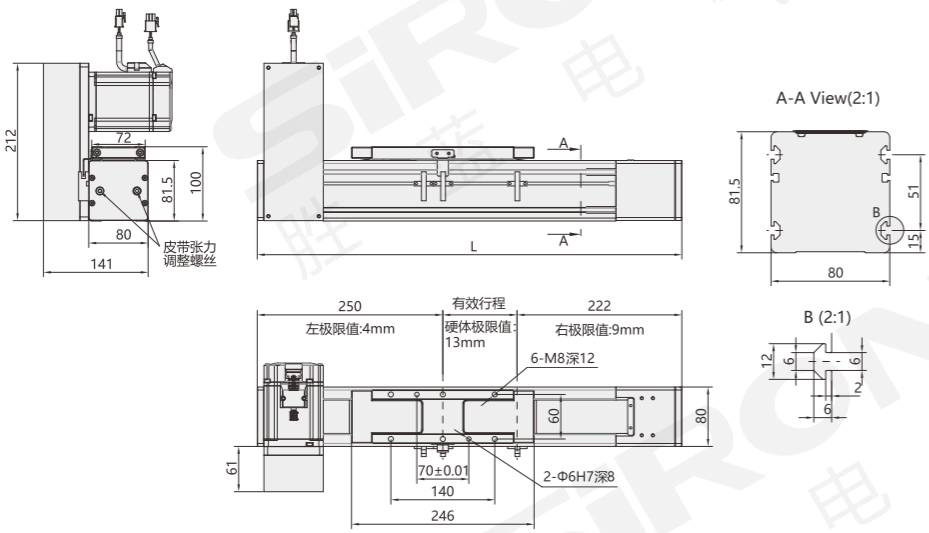

mm

有效行程 Stroke	1000	1100	1200	1300	1400	1500	1600	1700	1800	1900	2000	2100	2200	2300	2400	2500	2600	2700	2800	2900	3000	3100	3200
L	1472	1572	1672	1772	1872	1972	2072	2172	2272	2372	2472	2572	2672	2772	2872	2972	3072	3172	3272	3372	3472	3572	3672
重量(kg)	14.3	14.8	15.3	15.8	16.3	16.8	17.3	17.8	18.3	18.8	19.3	19.8	20.3	20.8	21.3	21.8	22.3	22.8	23.3	23.8	24.3	24.8	25.3

有效行程 Stroke	3300	3400	3500	3600	3700	3800	3900	4000	4100	4200	4300	4400	4500	4600	4700	4800	4900	5000	5100	5200	5300	5400	5500
L	3772	3872	3972	4072	4172	4272	4372	4472	4572	4672	4772	4872	4972	5072	5172	5272	5372	5472	5572	5672	5772	5872	5972
重量(kg)	25.8	26.3	26.8	27.3	27.8	28.3	28.8	29.3	29.8	30.3	30.8	31.3	31.8	32.3	32.8	33.3	33.8	34.3	34.8	35.3	35.8	36.3	36.8

外形尺寸图 General dimension drawing

DL 马达下置朝左 Motor down to the left

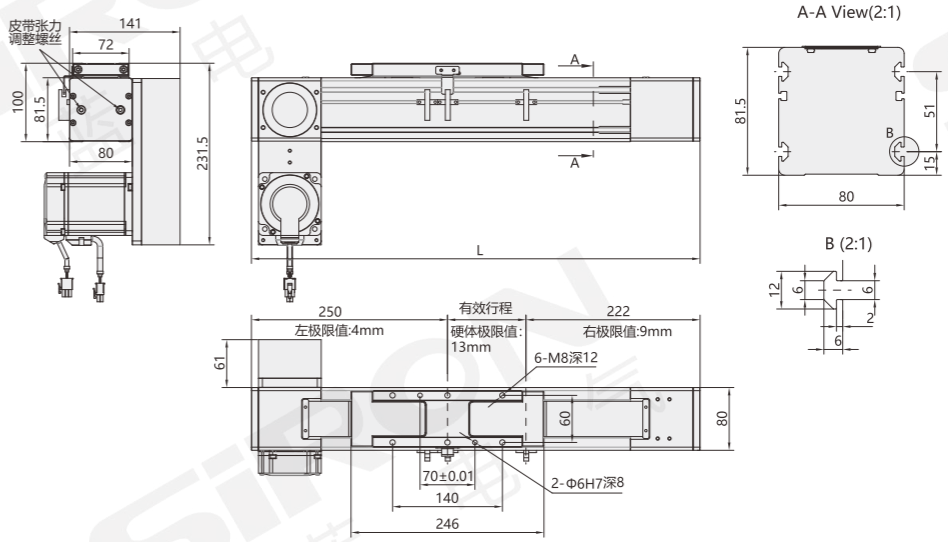

mm

有效行程 Stroke	1000	1100	1200	1300	1400	1500	1600	1700	1800	1900	2000	2100	2200	2300	2400	2500	2600	2700	2800	2900	3000	3100	3200
L	1472	1572	1672	1772	1872	1972	2072	2172	2272	2372	2472	2572	2672	2772	2872	2972	3072	3172	3272	3372	3472	3572	3672
重量(kg)	14.3	14.8	15.3	15.8	16.3	16.8	17.3	17.8	18.3	18.8	19.3	19.8	20.3	20.8	21.3	21.8	22.3	22.8	23.3	23.8	24.3	24.8	25.3

有效行程 Stroke	3300	3400	3500	3600	3700	3800	3900	4000	4100	4200	4300	4400	4500	4600	4700	4800	4900	5000	5100	5200	5300	5400	5500
L	3772	3872	3972	4072	4172	4272	4372	4472	4572	4672	4772	4872	4972	5072	5172	5272	5372	5472	5572	5672	5772	5872	5972
重量(kg)	25.8	26.3	26.8	27.3	27.8	28.3	28.8	29.3	29.8	30.3	30.8	31.3	31.8	32.3	32.8	33.3	33.8	34.3	34.8	35.3	35.8	36.3	36.8

DR 马达下置朝右 Motor down to the right

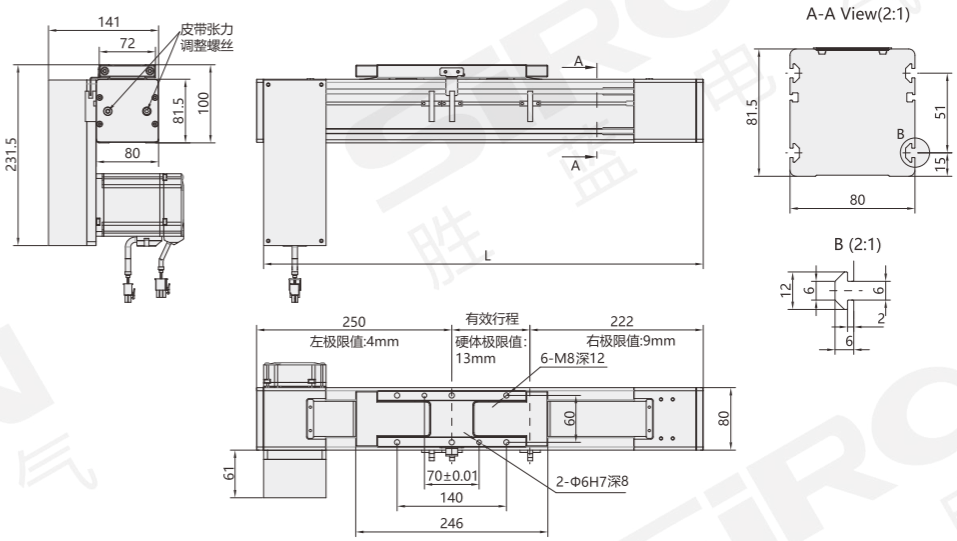

mm

有效行程 Stroke	1000	1100	1200	1300	1400	1500	1600	1700	1800	1900	2000	2100	2200	2300	2400	2500	2600	2700	2800	2900	3000	3100	3200
L	1472	1572	1672	1772	1872	1972	2072	2172	2272	2372	2472	2572	2672	2772	2872	2972	3072	3172	3272	3372	3472	3572	3672
重量(kg)	14.3	14.8	15.3	15.8	16.3	16.8	17.3	17.8	18.3	18.8	19.3	19.8	20.3	20.8	21.3	21.8	22.3	22.8	23.3	23.8	24.3	24.8	25.3

有效行程 Stroke	3300	3400	3500	3600	3700	3800	3900	4000	4100	4200	4300	4400	4500	4600	4700	4800	4900	5000	5100	5200	5300	5400	5500
L	3772	3872	3972	4072	4172	4272	4372	4472	4572	4672	4772	4872	4972	5072	5172	5272	5372	5472	5572	5672	5772	5872	5972
重量(kg)	25.8	26.3	26.8	27.3	27.8	28.3	28.8	29.3	29.8	30.3	30.8	31.3	31.8	32.3	32.8	33.3	33.8	34.3	34.8	35.3	35.8	36.3	36.8

分类
classification
内嵌式丝杆型 Built-in lead screw type
内嵌式丝杆型 Built-in lead screw type
内嵌式推杆型 Built-in push-rod type
内嵌式皮带型 Built-in belt type
一般丝杆型 General screw type
一般皮带型 General belt type
无尘丝杆型 Dust free screw type
无尘皮带型 Dust free belt type
单轴滑台 Single axle slide table
直线电机模组 Linear motor module

欧规皮带模组
M364-110系列

ベルトモジュールです
Euro gauge belt module

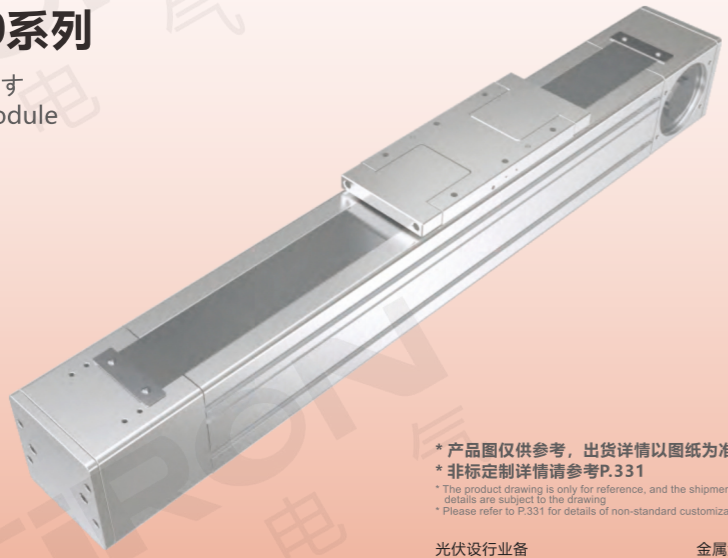

NEW

* 产品图仅供参考，出货详情以图纸为准
* 非标定制详情请参考P.331

* The product drawing is only for reference, and the shipment details are subject to the drawing
* Please refer to P.331 for details of non-standard customization

光伏设行业备
Photovoltaic equipment for the industry

金属激光行业
Metal laser industry

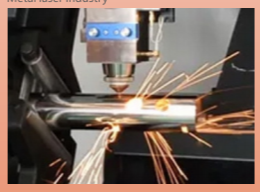

最大行程	最高速度	马达容量	皮带宽度	直线滑轨
Maximum stroke	Maximum speed	Capacity of motor	Width of belt	Straight slide rail
5500mm	5000mm/s	750W	50mm	23×19-1支

关于选型 About selection

M364 — 110 — 1000 — L — M7 — E5 — NL — 10

模组系列 Module series: M364

本体代号 Type of body

110	

行程 Trip

1000-5500mm 100mm间隔	

马达位置 Position of motor

L	马达外置左侧 Motor external left side
R	马达外置右侧 Motor external right side
BL	马达外置左折 Motor external left fold
BR	马达外置右折 Motor outside the right fold
UL	马达上置朝左 Motor up facing left
UR	马达上置朝右 Motor up facing right
DL	马达下置朝左 Motor down to the left
DR	马达下置朝右 Motor down facing right

马达固定尺寸 Fixed motor size

M7	伺服PCD90-M6-轴心19 Servo motor PCD90-M6- shift Φ19mm
P7	伺服PCD90-M5-轴心19 Servo motor PCD90-M5- shift Φ19mm

若无剎车则不表示

外挂型 External hanging type

原点感应器 Origin inductor	
E	无 NO
端点极限感应器 Terminal limit inductor	
5	无 NO

注油嘴位置 Grease Fitting Position

NL	滑座左侧 Left side of slide
NR	滑座右侧 Right side of slide

减速机比数 Reducer ratio

10	10比 10:1
15	15比 15:1
20	20比 20:1
N	无减速机

选型举例：M364-110-1000-L-M7-E5-NL10为M364系列，本体代号110，行程1000，马达外置左侧，伺服PCD90-M6-轴心19，无原点及端点极限感应器，滑座左侧，减速比10:1。
Selection example: M364-110-1000-L-M7-E5-NL10 is M364 series, body code110, stroke 1000, motor external left, servo PCD90-M6- axis 19, no origin and end limit inductor, left side of slide seat, deceleration ratio 10:1.

马达安装方式 Installation method

L 马达外置左侧 L Motor external left side
R 马达外置右侧 R motor external right side

BL 马达外置左折 BL motor external left fold
BR 马达外置右折 BR motor external right fold

DL 马达下置朝左 DL motor down facing left
DR 马达下置朝右 DR Motor down facing right

UL 马达上置朝左 UL motor up to the left
UR 马达上置朝右 UR motor up facing right

规格参数 Specification

项目 Project			规范 Specification		
规格 Specifications	位置重复精度(mm) Repeatability(mm)		±0.1		
	螺杆导程(mm) Ball screw lead(mm)		280		
	减速比 Deceleration ratio		10:1	15:1	20:1
	最高速度(mm/s) Maximum speed(mm/s)		1400	933	700
	最大可搬重量(kg) Maximum payload(kg)	水平使用 Horizontal	100	150	200
		垂直使用 Vertical	23	36	50
	定格推力(n) Rated thrust(n)		765		
	标准行程(mm) Stroke pitch(mm)		100-5500mm/100间隔		
部品 Parts	AC伺服马达容量(W) AC servo motor capacity (W)		750		
	皮带宽度(mm) Belt width (mm)		50		
	高刚性直线滑轨(mm) High rigidity linear slide rail (mm)		W23×H19		
	原点感应器 Home sensor	外挂 Outside	K017-A2(NPN)		

注：垂直使用时，若皮带断裂，承载物会有掉落的危险，请留意。
滑台未安装减速机时，导程为280。

感应器接线图 Inductor wiring diagram

外挂型

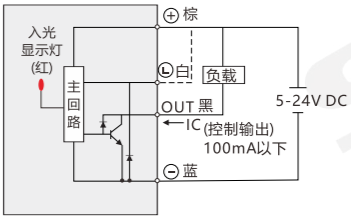

注：马达加减设定0.4秒

滑台固定螺帽数量 Numbers of fixing screws

各行程M5后装螺帽数量 M5 nuts Qty.(by stroke)			
有效行程 Stroke	数量 Quantity	有效行程 Stroke	数量 Quantity
100～500	4	2600～3000	14
600～1000	6	3100～3500	16
1100～1500	8	3600～4000	18
1600～2000	10	4100～4500	20
2100～2500	12	4600～5000	22

安装示意图及安装尺寸

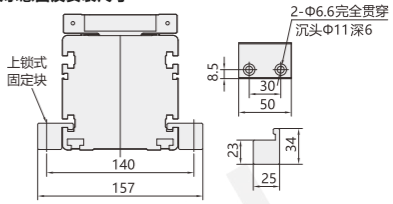

容许负载力距表 Allowable overhang

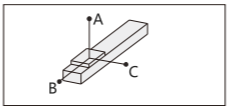

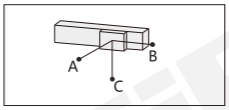

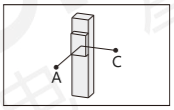

mm

水平安装 Horizontal Installation		A	B	C
10:1	60kg	1110	195	25
	80kg	750	126	16
	100kg	550	85	11
15:1	90kg	1400	160	20
	120kg	940	100	13
	150kg	650	63	8
20:1	120kg	1400	115	15
	160kg	900	65	8
	200kg	550	35	5

mm

壁挂安装 Wall Instaqllation		A	B	C
10:1	60kg	25	195	1110
	80kg	16	126	750
	100kg	11	85	550
15:1	90kg	20	160	1400
	120kg	13	100	940
	150kg	8	63	650
20:1	120kg	15	115	1400
	160kg	8	65	900
	200kg	5	35	550

mm

垂直安装 Vertical Installation		A	C
10:1	12kg	1300	1300
	18kg	870	870
	23kg	680	680
15:1	14kg	1480	1480
	25kg	830	830
	36kg	575	575
20:1	30kg	750	750
	40kg	560	560
	50kg	450	450

静态容许负载惯量 Static loading moment

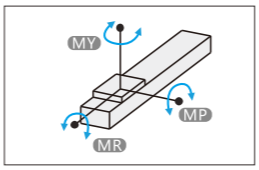

N.m

MY	1479.3
MP	1479.3
MR	189.7

力距表所表示的数据，代表重心。
总长超过1000mm以上，钢带有变形风险，避免壁挂使用。
符合型录规范的正常使用下，保证寿命为10000公里。

外形尺寸图 General dimension drawing

L 马达外置左侧 Motor external left side

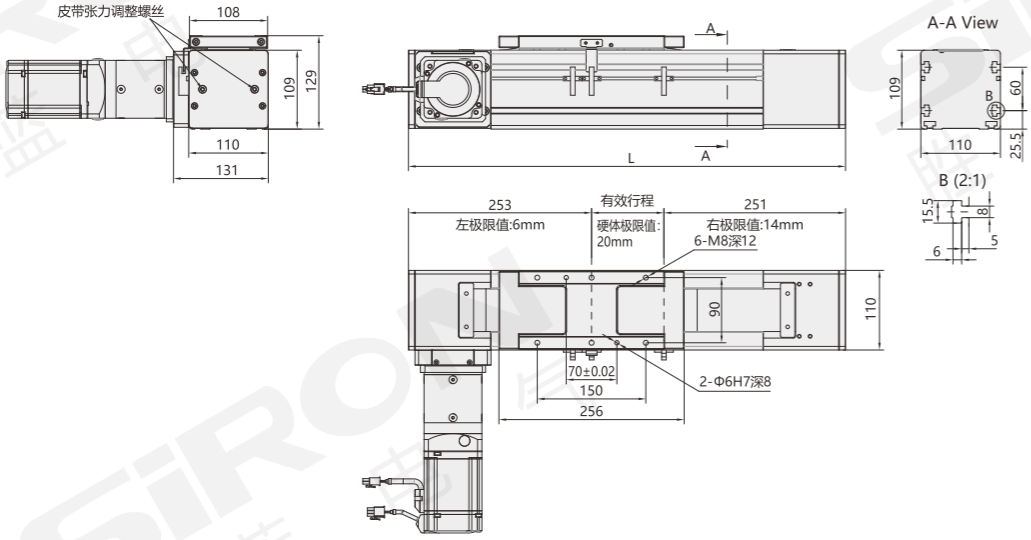

mm

有效行程 Stroke	1000	1100	1200	1300	1400	1500	1600	1700	1800	1900	2000	2100	2200	2300	2400	2500	2600	2700	2800	2900	3000	3100	3200
L	1504	1604	1704	1804	1904	2004	2104	2204	2304	2404	2504	2604	2704	2804	2904	3004	3104	3204	3304	3405	3504	3604	3704
重量(kg)	10.7	11	11.3	11.6	11.9	12.2	12.5	12.8	13.1	13.4	13.7	14	14.3	14.6	14.9	15.2	15.5	15.8	16.1	16.4	16.7	17	17.3

有效行程 Stroke	3300	3400	3500	3600	3700	3800	3900	4000	4100	4200	4300	4400	4500	4600	4700	4800	4900	5000	5100	5200	5300	5400	5500
L	3804	3904	4004	4104	4204	4304	4404	4504	4604	4704	4804	4904	5004	5104	5204	5304	5404	5504	5604	5704	5804	5904	6004
重量(kg)	17.5	17.8	18.1	18.4	18.7	19	19.3	19.6	19.9	20.2	20.5	20.8	21.1	21.4	21.7	22	22.3	22.6	22.9	23.2	23.5	23.8	24.1

R 马达外置右侧 Motor external right side

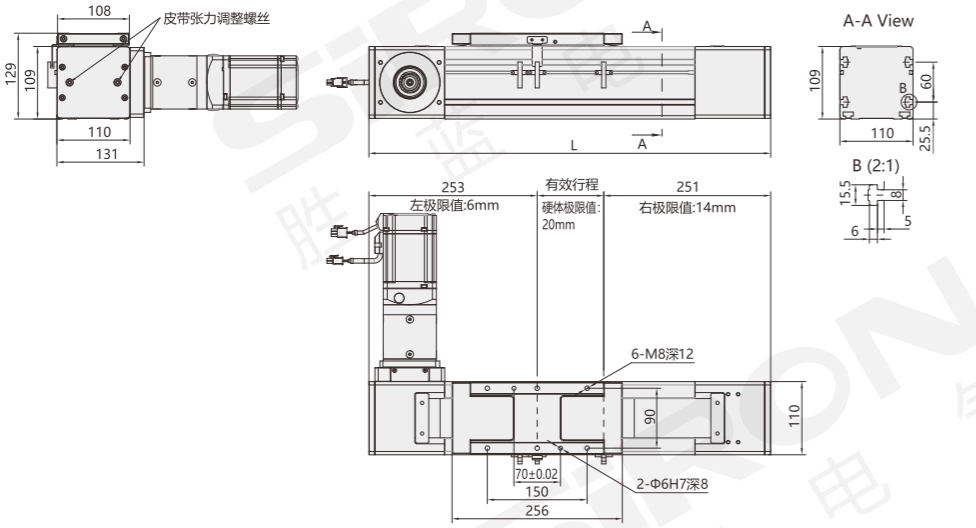

mm

有效行程 Stroke	1000	1100	1200	1300	1400	1500	1600	1700	1800	1900	2000	2100	2200	2300	2400	2500	2600	2700	2800	2900	3000	3100	3200
L	1504	1604	1704	1804	1904	2004	2104	2204	2304	2404	2504	2604	2704	2804	2904	3004	3104	3204	3304	3405	3504	3604	3704
重量(kg)	10.7	11	11.3	11.6	11.9	12.2	12.5	12.8	13.1	13.4	13.7	14	14.3	14.6	14.9	15.2	15.5	15.8	16.1	16.4	16.7	17	17.3

有效行程 Stroke	3300	3400	3500	3600	3700	3800	3900	4000	4100	4200	4300	4400	4500	4600	4700	4800	4900	5000	5100	5200	5300	5400	5500
L	3804	3904	4004	4104	4204	4304	4404	4504	4604	4704	4804	4904	5004	5104	5204	5304	5404	5504	5604	5704	5804	5904	6004
重量(kg)	17.5	17.8	18.1	18.4	18.7	19	19.3	19.6	19.9	20.2	20.5	20.8	21.1	21.4	21.7	22	22.3	22.6	22.9	23.2	23.5	23.8	24.1

外形尺寸图 General dimension drawing

BL 马达外置左折 Motor external left fold

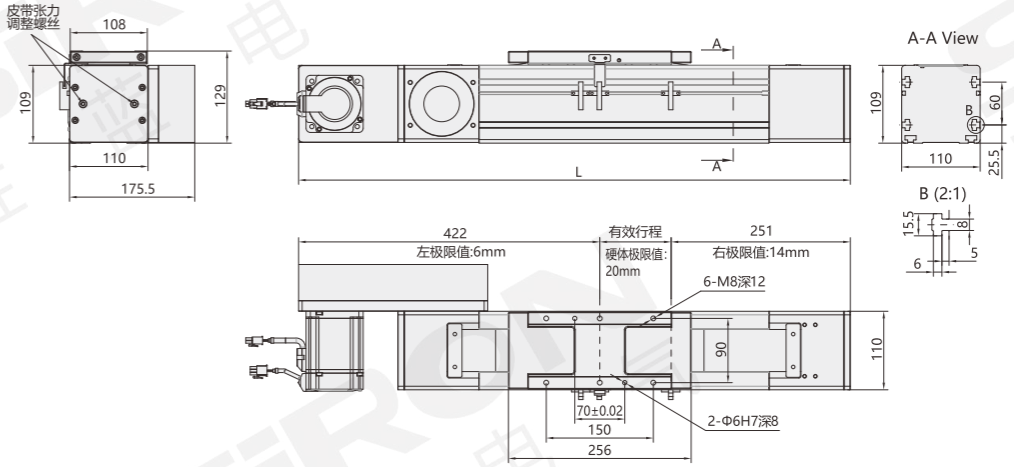

mm

有效行程 Stroke	1000	1100	1200	1300	1400	1500	1600	1700	1800	1900	2000	2100	2200	2300	2400	2500	2600	2700	2800	2900	3000	3100	3200
L	1673	1773	1873	1973	2073	2173	2273	2373	2473	2573	2673	2773	2873	2973	3073	3173	3273	3373	3473	3573	3673	3773	3873
重量(kg)	41.3	41.8	42.3	42.8	43.3	43.8	44.3	44.8	45.3	45.8	46.3	46.8	47.3	47.8	48.3	48.8	49.3	49.8	50.3	50.8	51.3	51.8	52.3

有效行程 Stroke	3300	3400	3500	3600	3700	3800	3900	4000	4100	4200	4300	4400	4500	4600	4700	4800	4900	5000	5100	5200	5300	5400	5500
L	3973	4073	4173	4273	4373	4473	4573	4673	4773	4873	4973	5073	5173	5273	5373	5473	5573	5673	5773	5873	5973	6073	6173
重量(kg)	52.8	53.3	53.8	54.3	54.8	55.3	55.8	56.3	56.8	57.3	57.8	58.3	58.8	59.3	59.8	60.3	60.8	61.3	61.8	62.3	62.8	63.3	63.8

BR 马达外置右折 Motor external right fold

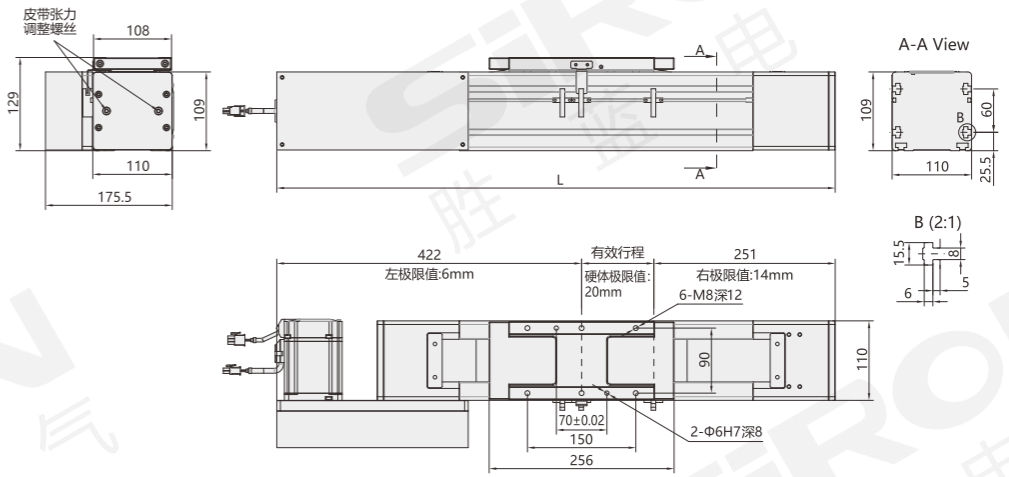

mm

有效行程 Stroke	1000	1100	1200	1300	1400	1500	1600	1700	1800	1900	2000	2100	2200	2300	2400	2500	2600	2700	2800	2900	3000	3100	3200
L	1673	1773	1873	1973	2073	2173	2273	2373	2473	2573	2673	2773	2873	2973	3073	3173	3273	3373	3473	3573	3673	3773	3873
重量(kg)	41.3	41.8	42.3	42.8	43.3	43.8	44.3	44.8	45.3	45.8	46.3	46.8	47.3	47.8	48.3	48.8	49.3	49.8	50.3	50.8	51.3	51.8	52.3

有效行程 Stroke	3300	3400	3500	3600	3700	3800	3900	4000	4100	4200	4300	4400	4500	4600	4700	4800	4900	5000	5100	5200	5300	5400	5500
L	3973	4073	4173	4273	4373	4473	4573	4673	4773	4873	4973	5073	5173	5273	5373	5473	5573	5673	5773	5873	5973	6073	6173
重量(kg)	52.8	53.3	53.8	54.3	54.8	55.3	55.8	56.3	56.8	57.3	57.8	58.3	58.8	59.3	59.8	60.3	60.8	61.3	61.8	62.3	62.8	63.3	63.8

分类
classification
内嵌式丝杆型 Built-in lead screw type
内嵌式丝杆型 Built-in lead screw type
内嵌式推杆型 Built-in push-rod type
内嵌式皮带型 Built-in belt type
一般丝杆型 General screw type
一般皮带型 General belt type
无尘丝杆型 Dust free screw type
无尘皮带型 Dust free belt type
单轴滑台 Single axle slide table
直线电机模组 Linear motor module

外形尺寸图 General dimension drawing

UL 马达上置朝左 Motor is placed to the left

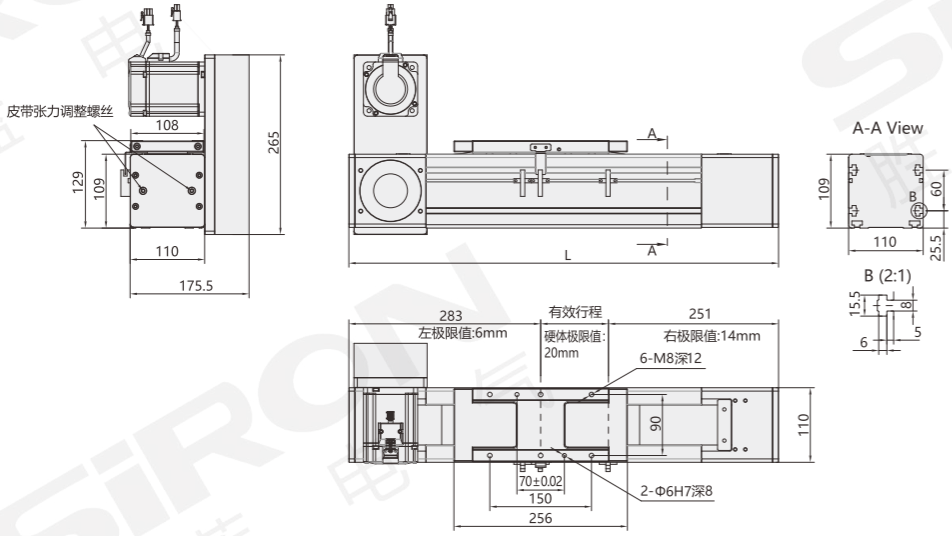

mm

有效行程 Stroke	1000	1100	1200	1300	1400	1500	1600	1700	1800	1900	2000	2100	2200	2300	2400	2500	2600	2700	2800	2900	3000	3100	3200
L	1534	1634	1734	1834	1934	2034	2134	2234	2334	2434	2534	2634	2734	2834	2934	3034	3134	3234	3334	3434	3534	3634	3734
重量(kg)	41.3	41.8	42.3	42.8	43.3	43.8	44.3	44.8	45.3	45.8	46.3	46.8	47.3	47.8	48.3	48.8	49.3	49.8	50.3	50.8	51.3	51.8	52.3

有效行程 Stroke	3300	3400	3500	3600	3700	3800	3900	4000	4100	4200	4300	4400	4500	4600	4700	4800	4900	5000	5100	5200	5300	5400	5500
L	3834	3934	4034	4134	4234	4334	4434	4534	4634	4734	4834	4934	5034	5134	5234	5334	5434	5534	5634	5734	5834	5934	6034
重量(kg)	52.8	53.3	53.8	54.3	54.8	55.3	55.8	56.3	56.8	57.3	57.8	58.3	58.8	59.3	59.8	60.3	60.8	61.3	61.8	62.3	62.8	63.3	63.8

UL 马达上置朝右 Motor is placed to the right

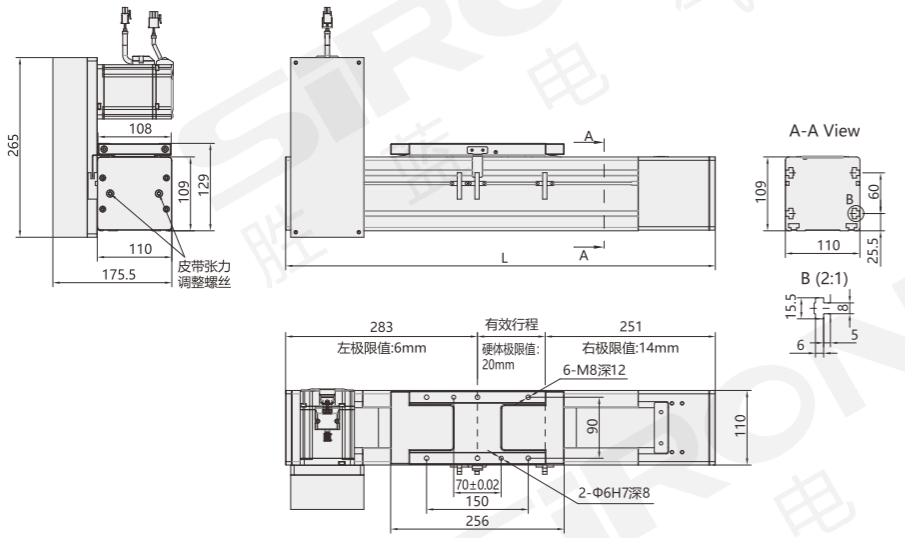

mm

有效行程 Stroke	1000	1100	1200	1300	1400	1500	1600	1700	1800	1900	2000	2100	2200	2300	2400	2500	2600	2700	2800	2900	3000	3100	3200
L	1534	1634	1734	1834	1934	2034	2134	2234	2334	2434	2534	2634	2734	2834	2934	3034	3134	3234	3334	3434	3534	3634	3734
重量(kg)	41.3	41.8	42.3	42.8	43.3	43.8	44.3	44.8	45.3	45.8	46.3	46.8	47.3	47.8	48.3	48.8	49.3	49.8	50.3	50.8	51.3	51.8	52.3

有效行程 Stroke	3300	3400	3500	3600	3700	3800	3900	4000	4100	4200	4300	4400	4500	4600	4700	4800	4900	5000	5100	5200	5300	5400	5500
L	3834	3934	4034	4134	4234	4334	4434	4534	4634	4734	4834	4934	5034	5134	5234	5334	5434	5534	5634	5734	5834	5934	6034
重量(kg)	52.8	53.3	53.8	54.3	54.8	55.3	55.8	56.3	56.8	57.3	57.8	58.3	58.8	59.3	59.8	60.3	60.8	61.3	61.8	62.3	62.8	63.3	63.8

分类 classification
内嵌式丝杆型 Built-in lead screw type
内嵌式丝杆型 Built-in lead screw type
内嵌式推杆型 Built-in push-rod type
内嵌式皮带型 Built-in belt type
一般丝杆型 General screw type
一般皮带型 General belt type
无尘丝杆型 Dust free screw type
无尘皮带型 Dust free belt type
单轴滑台 Single axle slide table
直线电机模组 Linear motor module

外形尺寸图 General dimension drawing

DL 马达下置朝左 Motor down to the left

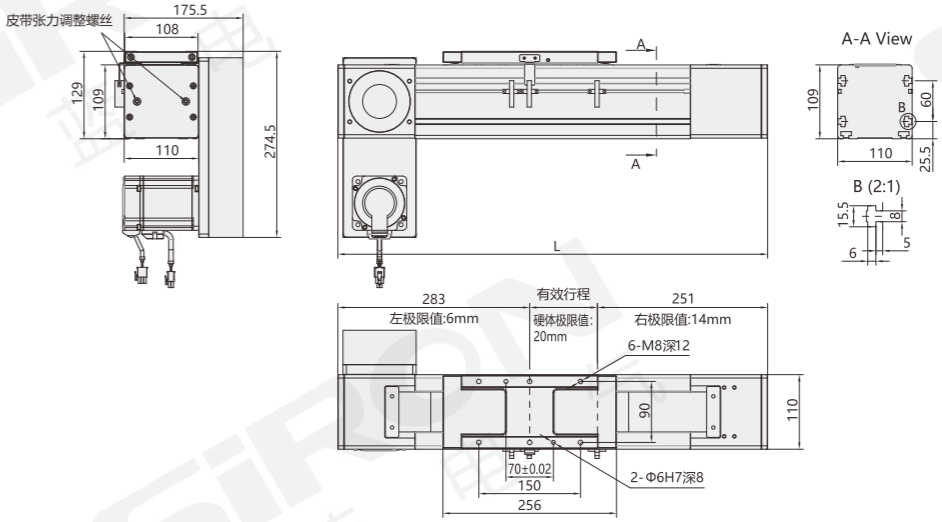

mm

有效行程 Stroke	1000	1100	1200	1300	1400	1500	1600	1700	1800	1900	2000	2100	2200	2300	2400	2500	2600	2700	2800	2900	3000	3100	3200
L	1534	1634	1734	1834	1934	2034	2134	2234	2334	2434	2534	2634	2734	2834	2934	3034	3134	3234	3334	3434	3534	3634	3734
重量(kg)	41.3	41.8	42.3	42.8	43.3	43.8	44.3	44.8	45.3	45.8	46.3	46.8	47.3	47.8	48.3	48.8	49.3	49.8	50.3	50.8	51.3	51.8	52.3

有效行程 Stroke	3300	3400	3500	3600	3700	3800	3900	4000	4100	4200	4300	4400	4500	4600	4700	4800	4900	5000	5100	5200	5300	5400	5500
L	3834	3934	4034	4134	4234	4334	4434	4534	4634	4734	4834	4934	5034	5134	5234	5334	5434	5534	5634	5734	5834	5934	6034
重量(kg)	52.8	53.3	53.8	54.3	54.8	55.3	55.8	56.3	56.8	57.3	57.8	58.3	58.8	59.3	59.8	60.3	60.8	61.3	61.8	62.3	62.8	63.3	63.8

DR 马达下置朝右 Motor down to the right

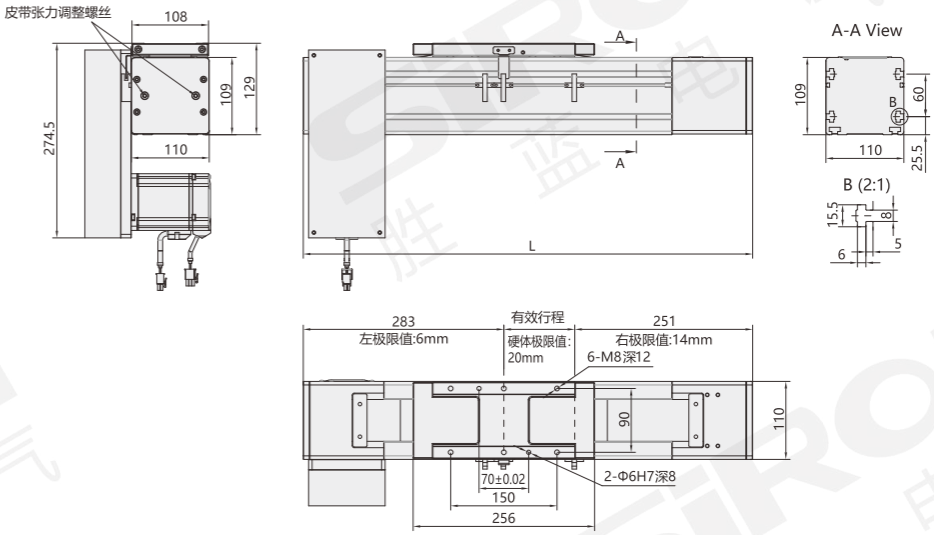

mm

有效行程 Stroke	1000	1100	1200	1300	1400	1500	1600	1700	1800	1900	2000	2100	2200	2300	2400	2500	2600	2700	2800	2900	3000	3100	3200
L	1534	1634	1734	1834	1934	2034	2134	2234	2334	2434	2534	2634	2734	2834	2934	3034	3134	3234	3334	3434	3534	3634	3734
重量(kg)	41.3	41.8	42.3	42.8	43.3	43.8	44.3	44.8	45.3	45.8	46.3	46.8	47.3	47.8	48.3	48.8	49.3	49.8	50.3	50.8	51.3	51.8	52.3

有效行程 Stroke	3300	3400	3500	3600	3700	3800	3900	4000	4100	4200	4300	4400	4500	4600	4700	4800	4900	5000	5100	5200	5300	5400	5500
L	3834	3934	4034	4134	4234	4334	4434	4534	4634	4734	4834	4934	5034	5134	5234	5334	5434	5534	5634	5734	5834	5934	6034
重量(kg)	52.8	53.3	53.8	54.3	54.8	55.3	55.8	56.3	56.8	57.3	57.8	58.3	58.8	59.3	59.8	60.3	60.8	61.3	61.8	62.3	62.8	63.3	63.8

分类 classification
内嵌式丝杆型 Built-in lead screw type
内嵌式丝杆型 Built-in lead screw type
内嵌式推杆型 Built-in push-rod type
内嵌式皮带型 Built-in belt type
一般丝杆型 General screw type
一般皮带型 General belt type
无尘丝杆型 Dust free screw type
无尘皮带型 Dust free belt type
单轴滑台 Single axle slide table
直线电机模组 Linear motor module

单轴滑台

Single axle sliding table

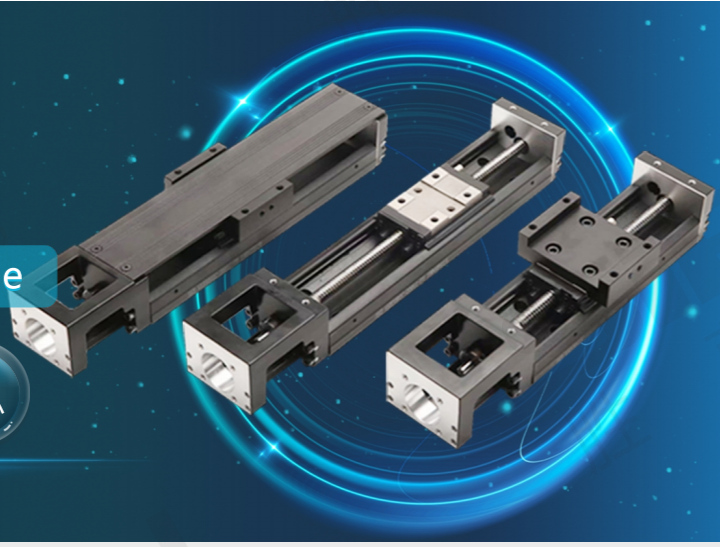

高精度 | 高刚性 | 重量轻 | 体积小

结构图

Structure chart

导轨、U形本体一体化设计

Integrated design of guide rail and U-shaped body

整合了滚珠丝杆、滚动导轨的功能的同时，避免了传统应用选型、安装、调试复杂，占据空间大的缺点。

Integrating the function of ball screw and rolling guide railAvoid the traditional application selection, installation, debugging complexMiscellaneous, occupy a large space shortcomings.

四方向承载能力相同

The carrying capacity of the four directions is the same

导向承载系统由淬硬钢珠同两侧哥德式双圆弧滚道组成，钢球与滚道接触角为45°，确保了四方向相同承载能力。

The guide bearing system consists of hardened steel balls on both sidesGothic double arc raceway composition, steel ball and rollThe track contact Angle is 45° to ensure that the four directions are the sameCarrying capacity.

高刚性

High rigidity

本体采用U形截面，经有限元分析优化，使产品同时具备高刚性和结构紧凑、重量轻巧的特点。

The body adopts U-shaped section, and the finite element analysisOptimization, so that the product has high rigidity and knotCompact structure, light weight features.

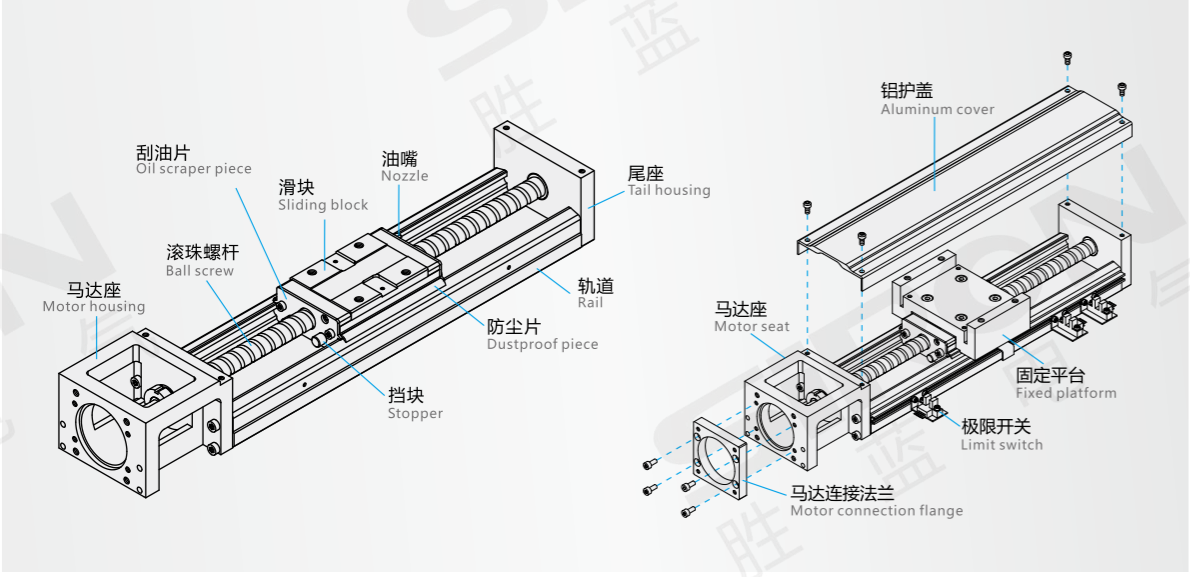

M369-30

导程：2mm
轨道长度：100mm/150mm/200mm

本体宽度 Width of body 30mm

最大行程 Maximum stroke 156mm

M369-40

导程：2mm
轨道长度：100mm/150mm/200mm

本体宽度 Width of body 40mm

最大行程 Maximum stroke 136mm

M369-50

导程：2mm/10mm
轨道长度：100mm/150mm/200mm/250mm

本体宽度 Width of body 50mm

最大行程 Maximum stroke 120mm

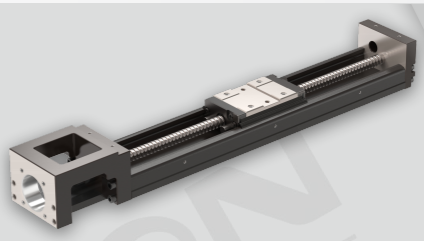

M369-60

导程：5mm/10mm
轨道长度：150mm/200mm/300mm/400mm/500mm/600mm

本体宽度 Width of body 60mm

最大行程 Maximum stroke 510mm

M369-86

导程：5mm/10mm/20mm
轨道长度：340mm/440mm/540mm/640mm/740mm/940mm

本体宽度 Width of body 86mm

最大行程 Maximum stroke 810mm

单轴滑台简介 Introduction to Single Axis Slider

1.1 模组化 Modularization

M369系列单轴滑台透过模组化之设计，整合滚珠螺杆和线性滑轨，可节省以往传统致动平台需经过导引和驱动元件之选用、安装校验、体积大、占空间等缺点，因此M369系列单轴滑台可提供快速选用、安装、体积精简、高刚性等特性，可大幅减少客户端的使用空间与时间。

The M369 series single-axis sliding platform integrates ball screw and linear sliding rail through modular design, which can save the traditional actuated platform from the selection of guiding and driving elements, installation and verification, large volume,The M369 series single-axis sliding table can provide fast selection, installation, compact size, high rigidity and other characteristics, can greatly reduce the use of the client space and time.

传统线性平台
Traditional linear platform
1平台
2线性滑轨
1滚珠螺杆
1基座
1 platform
2 Linear slide rail
1 Ball bearing screw
1 base

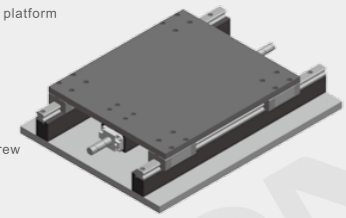

M369 单轴滑台
M369 single shaft slide platform
1滚珠螺杆
1导轨
1 Ball bearing screw
1 guide

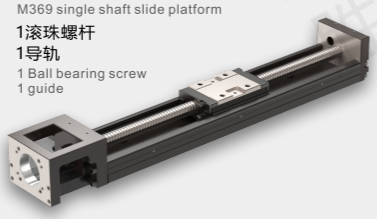

1.2 四方向等负荷 Equal load in all directions

轨道和滑块之间的回流系统，其滚珠与珠槽接触面采用2列式歌德牙型之设计，具有45°接触角之特性，该设计可使得M369系列单轴滑台可承受四方向等负荷之能力。

The backflow system between the track and the slide, the contact surface of the ball and the bead groove is designed with 2-row Goethe tooth shape, with 45° contact Angle, the design can make the M369 series single-axis slide can bear four directionsEqual load capacity.

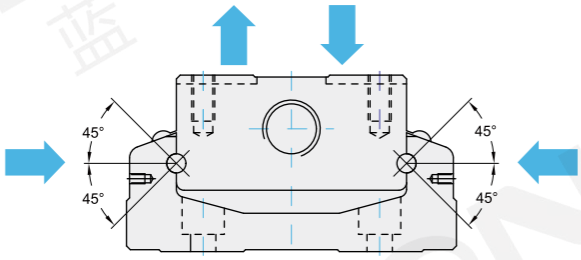

1.3 高刚性 High rigidity

轨道构型采用U型断面，并透过有限元素分析软体的设计，在体积与刚性上取得平衡点，使得轨道具有高刚性、体积精简、重量轻等特性。

The ORBITAL configuration adopts U-shaped section, and through the design of finite element analysis software, the balance between volume and rigidity is achieved, so that the orbit has the characteristics of high rigidity, compact volume and light weight.

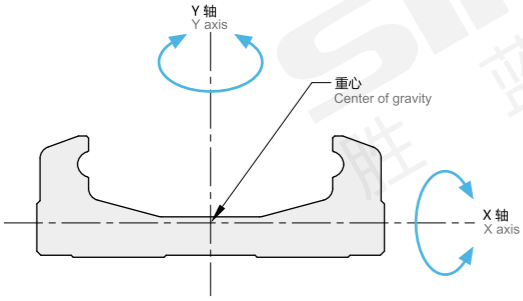

惯性矩 Moment of inertia　　单位：mm^4

型号 Model	L_x	L_y
M369-30	7.554×10^2	12.726×10^3
M369-40	3.533×10^3	5.317×10^4
M369-50	9.6×10^3	1.34×10^5
M369-60	2.056×10^4	2.802×10^5
M369-86	7.445×10^4	1.134×10^6

L_x：延着X轴之惯性矩　L_x: Moment of inertia along the X axis
L_y：延着Y轴之惯性矩　L_y: Moment of inertia along the Y axis

1.4 规格多样化 Variety of specifications

针对各种不同的使用需求，开发出下列多种M369系列单轴滑台，提供客户依使用需求、空间、负载来选用。

According TO THE DIFFERENT USE NEEDS, THE following M369 SERIES single shaft sliding table is developed to provide customers with the use of demand, space, load to choose.

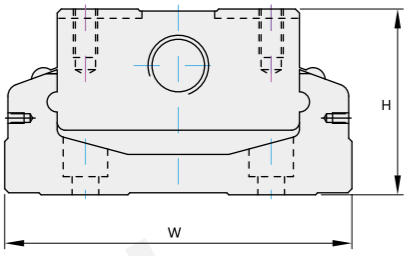

单位：mm

型号 Model	W	H
M369-30	30	15
M369-40	40	20
M369-50	50	26
M369-60	60	33
M369-86	86	46

1.5 选购配件 Optional Accessories

针对各种不同的使用需求，开发出下列多种M369系列单轴滑台，提供客户依使用需求、空间、负载来选用。
According TO THE DIFFERENT USE NEEDS, THE following M369 SERIES single shaft sliding table is developed to provide customers with the use of demand, space, load to choose.

1.5.1、铝护盖、伸缩护套：可防止异物、杂质进入单轴滑台之内而影响其使用寿命、精度、顺畅度
1.5.1, aluminum cover, telescopic sheath: can prevent foreign bodies, impurities into the single axis sliding platform and affect its service life, accuracy, smoothness

1.5.2、马达连接法兰：可将各种不同马达固定在单轴滑台之上。
1.5.2, motor connection flange: all kinds of different motors can be fixed on the single axis sliding table.

1.5.3、极限开关：提供滑块定位、启动原点以及防止滑块超过行程安全机制。
1.5.3, limit switch: provide slider positioning, start the origin and prevent the slider from exceeding the stroke safety mechanism.

1.6 寿命的计算 Calculation of life

1.6.1 寿命 Lifetime

线性滑轨承受负荷并作运动时，珠道表面与钢珠因不断地受到循环应力的作用，一但到连滚动疲劳的临界值，接触面就会开始产生疲劳破损，并在部分表面发生鱼鳞状薄片的剥落现象，此种现象叫做表面剥离。寿命的定义即为珠道表面及钢珠因材料疲劳而产生表面剥离时为止的总运行距离。
When the linear slide rail bears the load and moves, the bead surface and the steel ball are constantly subjected to the action of cyclic stress, but to the critical value of rolling fatigue, the contact surface will begin to produce fatigue damage, and in partThe flaking of fish flake occurs on the surface, which is called surface stripping. Life IS defined as THE TOTAL travel distance of the bead path surface and the steel ball until the surface is peeled off due to material fatigue.

1.6.2 额定寿命 Rated life

单轴滑台的寿命，具有很大的分散性，即使同一批制造的产品，在相同的运动状态下使用，寿命也会所有不同。因此额定寿命即用来定义M369系列模组在操作过程中寿命的基准。
The life of the single axis slide table has great dispersion, even if the same batch of manufactured products are used in the same motion state, the life will be all different. Therefore, the rated life is used to define the M369 series modulesA benchmark for the lifetime of a group during operation.

1.6.3 额定寿命计算 Rated life calculation

寿命计算可分为两部分进行，包括线性滑轨与滚珠螺杆，并以计算过程中数值较小者为该模组之额定寿命。其计算式分别如下：
The LIFE CALCULATION CAN BE divided into two parts, including the linear slide rail and the ball screw, and the lower value in the calculation process is the rated life of the module. The calculation formula is as follows:

线性滑轨
Linear slide rail

$$L = \left(\frac{f_t}{f_w} \cdot \frac{C}{P_n}\right)^3 \times 50\ \text{km}$$

L：额定寿命 (km)
L : Rated life (km)
f_t：接触系数 (参考表1)
f_t : Contact coefficient (refer to Table 1)
f_w：负荷系数 (参考表2)
f_w : Load factor (refer to Table 2)
C：基本动额定负荷(N)
C : Basic dynamic rated load (N)
P_n：工作负荷(N)
P_n : Work load (N)

表1 Table 1

滑座型式 Slider type	接触係系数f_t Contact coefficient
A1、S1	1.0
A2、S2	0.81

表2 Table 2

工作环境 Working environment		负荷系数f_w Load factor
负荷状况 Load conditions	速度(V) Velocity (V)	
无冲击力且平滑 No impact and smooth	低速V < 15m/min	1.0～1.5
普通负荷力 Ordinary load force	中速15 < V < 60m/min	1.5～2.0
受冲击力及振动 Subject to impact force and vibration	高速V > 60m/min	2.0～3.5

滚珠螺杆及轴承
Ball screw and bearing

$$L = \left(\frac{1}{f_w} \cdot \frac{C_a}{P_{a,n}}\right)^3 \times 10^6\ \text{rev}$$

L：额定寿命 (旋转数)
L : Rated life (number of rotations)
f_w：负荷系数（参考表2)
fw : Load factor (refer to Table 2)
C_a：基本动额定负荷(N)
Ca : Basic dynamic rated load (N)
$P_{a,n}$：轴向工作负荷(N)
Pa,n : Axial workload (N)

1.7 润滑 Lubrication

M369系列单轴滑台若没有适当的过行给予润滑，滚动部分的摩擦就会增加，长期的使用下来会成为缩短寿命的主要原因。
M369 SERIES SINGLE SHAFT SLIDING TABLE WITHOUT proper LUBRICATION, THE friction OF the rolling part will increase, and the long-term use will become the main reason for shortening the life.

润滑剂便提供下列几种: Lubricants are provided as follows：

1、减少滚动部分的摩擦、防止烧伤并降低磨损；
2、在滚动的面与面之间形成油膜，可延长滚动疲劳寿命；
3、防止生锈。

1, reduce the friction of the rolling part, prevent burns and reduce wear;
2, the formation of oil film between the rolling surface and surface, can prolong the rolling fatigue life;
3, prevent rust.

1.7.1 润滑油脂 Grease

润滑油脂虽然较不易流失，但为避免因润滑损耗造成润滑不足，建议客户使用距离达100km时，应再补充润滑油脂一次，此时可用注油枪藉由滑块上所附油嘴，将油脂打入滑块中。润滑油脂适用於速度不超过60m/min，且对冷卻作用无要求的场合。
Although the lubricating oil is not easy to lose, but in order to avoid lubrication loss caused by insufficient lubrication, it is suggested that the customer should supplement the lubricating oil once when the distance is up to 100km, at this time, the oil gun can be used by the sliderAttached grease nozzle to drive grease into the slider. The lubricating grease is suitable for the occasions where the speed is not more than 60m/min and the cooling effect is not required.

$$T = \frac{100 \times 1000}{Ve \times 60}$$

T：注油频率 (hour)
T : Oil filling frequency (hour)
Ve：速度 (m/min)
Ve : Speed (m/min)

1.7.2 油嘴配置图 Nozzle configuration diagram

单滑块 Single sliding block

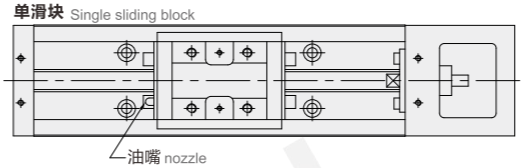

双滑块 Double slider

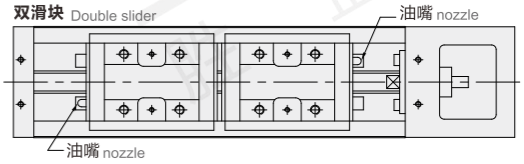

单轴滑台
M369-30系列

1軸スライドテーブル
Single-axis slide table

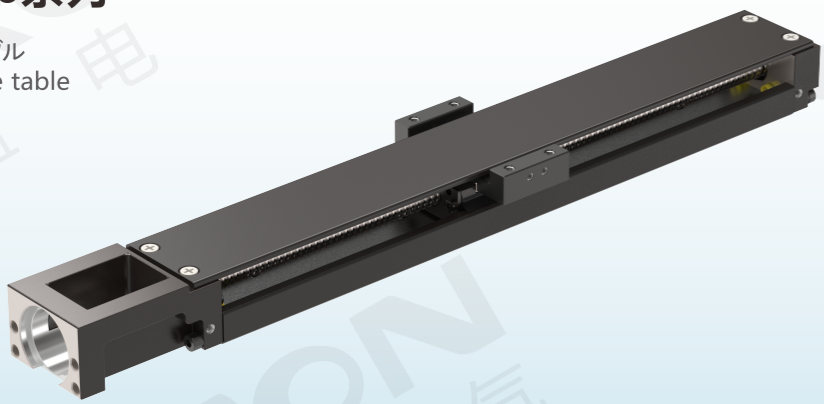

尺寸 Size	30mm
滚珠螺杆导程 Lead of ball screw	2mm
护盖类型 Protecting cover type	不含护盖、铝护盖 Does not include cover, aluminum cover
滑座型式 Slide type	标准型 Standard type
精度等级 Precision grade	精密级 Precision grade

底座30 Base 30 | 导程(lead) 2mm | 高精度 High precision | 高刚性 High rigidity

机械手臂上的应用
Applications in robotic arms

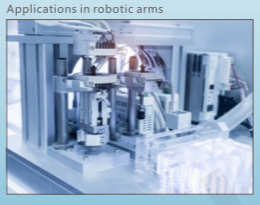

自动化设备上的应用
Applications on automation equipment

关于选型 About selection

M369 — 30 — 2 P — 200 A 1 — F0 C S0 — 特注式样

- M369：单轴滑台 Single-axis slide table
- 30：尺寸 Size
  - 30 | 30mm
- 2：滚珠螺杆导程 Lead of ball screw
  - 2 | 2mm
- P：精度等级 Precision grade
  - P | 精密级 Precision level
- 200：轨道长度 Track length
  - 100 | 100mm
  - 150 | 150mm
  - 200 | 200mm
- A：滑座形式 Slide form
  - A | 标准型 Standard
- 1：滑座数量 Slide number
  - 1 | 1个 1 Piece
  - 2 | 2个 2 Piece
- F0：马达安装方式 Motor mounting mode
  - F0 | 马达直联 Motor straight
- C：护盖类型 Protecting cover type
  - 空白 Blank | 不含护盖 Contains no fender
  - C | 铝护盖 Aluminum cover
- S0：极限开关 Limit switch
  - S0 | 只有极限主体 Only the limiting body

  S0包含了极限轨道、感应片和光电开关支架(不含光电开关)
  S0 contains the limit rail, induction plate and photoswitch bracket (without photoswitch)
- 特注式样：若有特殊要求，请咨询我司销售人员 If you have any special requirements, please consult our sales staff

选型举例：M369-30-2P-200A1-F0CS0 为：M369系列，尺寸30mm，导程2mm，精度等级为精密级，主体长度200mm，标准型滑座1个，马达直联，铝护盖，只有极限主体。
Selection example: M369-30-2P-200A1-F0CS0: M369 series, size 30mm, lead 2mm, precision grade precision, body length 200mm, standard sliding seat 1, motor direct connection, aluminum cover, limit body only.

注：1、主体长度100mm时，滑座数量只适用1个。
2、如需光电开关，请单独订购。
Note: 1. When the length of the main body is 100mm, the number of sliding seats is only applicable to 1.
2. If you need the photoelectric switch, please order it separately.

马达安装方式 Installation method

F0 马达直联
F0 Motor straight league

注：上图是以“含铝护盖”的图举例。
Note: The figure above is an example of "aluminum cover".

规格参数 Specification

型号 Model					M369-30系列 M369-30 series		
轨道长度(mm) Track length					100	150	200
精度等级 Accuracy class	定位重现性(mm) Reproducibility of localization	精密级 Precision			±0.003		
		一般级 General level			±0.01		
	定位精度(mm) Positioning accuracy	精密级 Precision			±0.020		
	行走平行度(mm) Parallelism of walking	精密级 Precision			±0.010		
	最大启动扭力(N-Cm) Maximum starting torque	精密级 Precision			0.8		
		一般级 General level			0.5		
最大速度 Maximum speed	滚珠螺杆导程(mm) Lead of ball screw				02		
	速度(mm/sec) Speed	精密级 Precision			200		
		一般级 General level			200		
负载规格 Load specification	滚珠螺杆 Ball screw	公称外径(mm) Nominal outer diameter	精密级/一般级 Precision/General level		6		
		导程(mm) Lead	精密级/一般级 Precision/General level		2		
		基本动额定负荷(N) Basic dynamic load rating	精密级 Precision		645		
			一般级 General level		615		
		基本静额定负荷(N) Basic static load rating	精密级 Precision		1058		
			一般级 General level		1008		
	线性滑轨 Linear slide	基本动额定负荷(N) Basic dynamic load rating	精密级/一般级 Precision/General level	滑座A Slide A	2200		
		基本静额定负荷(N) Basic static load rating	精密级/一般级 Precision/General level	滑座A Slide A	3500		
		容许静力矩 Allowable static moment	俯仰M_P(N-m) Tilt M_P(N-m)	滑座A1 Slide A1	14		
				滑座A2 Slide A2	73		
			偏摆M_Y(N-m) Yaw M_Y(N-m)	滑座A1 Slide A1	14		
				滑座A2 Slide A2	73		
			偏摆M_R(N-m) Yaw M_R(N-m)	滑座A1 Slide A1	41		
				滑座A2 Slide A2	82		
原点感应器 Home sensor		外挂 Outside			K017-A6(选配)		

负载规格图例 Load specification legend

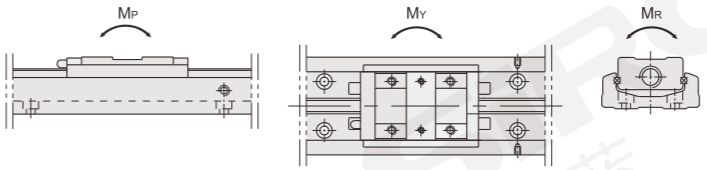

感应器接线图 Inductor wiring diagram

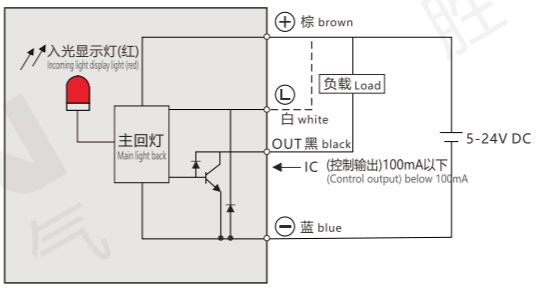

不含护盖 M369-30 (标准型滑座) WITHOUT COVER (STANDARD SLIDING SEAT)

外形尺寸图 Dimensions

F0 马达直联 Motor straight

单位:mm

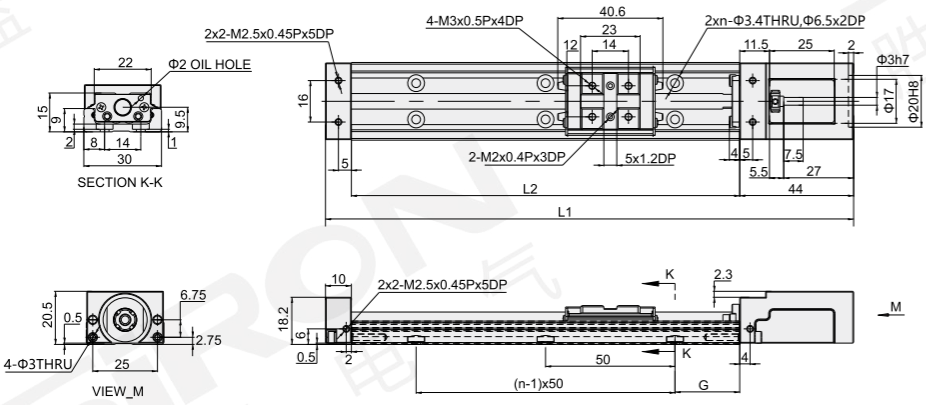

轨道长度L2(mm) Track length	全长L1(mm) Full length	G(mm)	n	最大行程(mm) Maximum stroke		重量(不含电气)(kg) Weight (excluding electrical)	
				滑座A1 Slide A1	滑座A2 Slide A2	滑座A1 Slide A1	滑座A2 Slide A2
100	154	25	2	56	/	0.22	/
150	204	25	3	106	70	0.28	0.32
200	254	25	4	156	120	0.34	0.38

分类 classification
内嵌式丝杆型 Built-in lead screw type
内嵌式丝杆型 Built-in lead screw type
内嵌式推杆型 Built-in push-rod type
内嵌式皮带型 Built-in belt type
一般丝杆型 General screw type
一般皮带型 General belt type
无尘丝杆型 Dust free screw type
无尘皮带型 Dust free belt type
单轴滑台 Single axle slide table
直线电机模组 Linear motor module

含铝护盖

M369-30 (标准型滑座)

ALUMINIUM COVER (STANDARD SLIDING SEAT)

外形尺寸图 Dimensions

F0C 马达直联
Motor straight

单位:mm

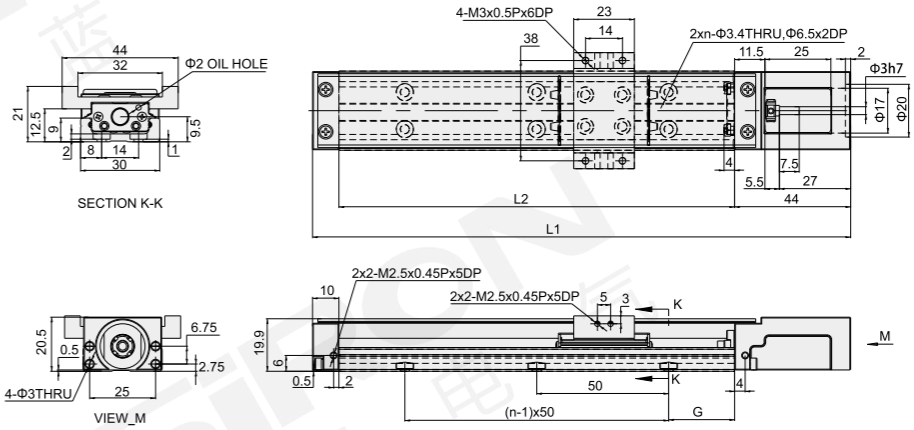

轨道长度L2(mm) Track length	全长L1(mm) Full length	G(mm)	n	最大行程(mm) Maximum stroke		重量(不含电气)(kg) Weight (excluding electrical)	
				滑座A1 Slide A1	滑座A2 Slide A2	滑座A1 Slide A1	滑座A2 Slide A2
100	154	25	2	56	/	0.24	/
150	204	25	3	106	70	0.30	0.34
200	254	25	4	156	120	0.36	0.40

单轴滑台
M369-40系列

1軸スライドテーブル
Single-axis slide table

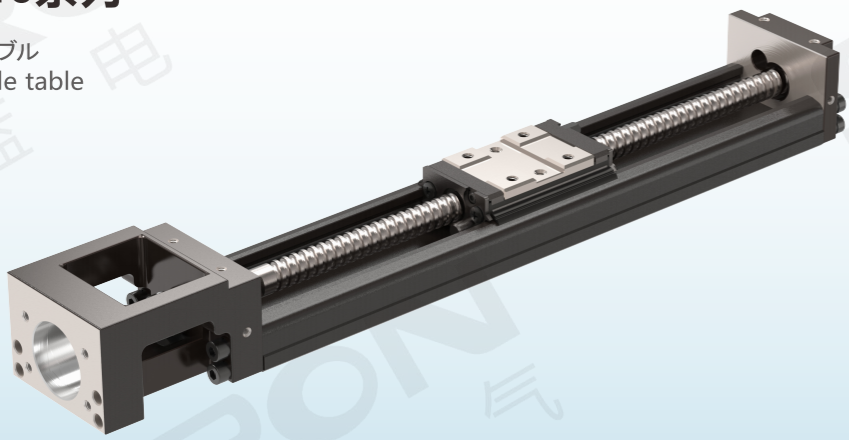

尺寸 Size	40mm
滚珠螺杆导程 Lead of ball screw	2mm
护盖类型 Protecting cover type	不含护盖、铝护盖 Does not include cover, aluminum cover
滑座型式 Slide type	标准型 Standard type
精度等级 Precision grade	一般级、精密级 General grade, precision grade

底座40 Base 40 | 导程(lead) 2mm | 高精度 High precision | 高刚性 High rigidity

自动化设备上的应用
Applications on automation equipment

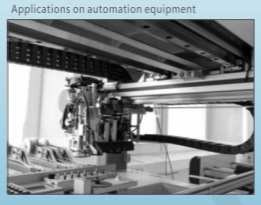

数控设备上的应用
Application on numerical control equipment

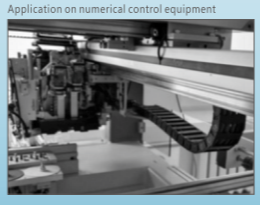

关于选型 About selection

M369 — 40 — 2 C — 200 A 1 — F0 □ S0 — 特注式样

单轴滑台 Single-axis slide table

尺寸 Size

40	40mm

滚珠螺杆导程 Lead of ball screw

2	2mm

精度等级 Precision grade

C	一般级 General level
P	精密级 Precision level

轨道长度 Track length

100	100mm
150	150mm
200	200mm

滑座形式 Slide form

A	标准型 Standard

滑座数量 Slide number

1	1个 1 Piece
2	2个 2 Piece

马达安装方式 Motor mounting mode

F0	马达直联 Motor straight
HL	马达左折 Motor left off
HR	马达右折 Motor right off
HM	马达下折 Under the motor off

注：若选择“马达直联”，详情参考P.221。
Note: If "motor direct connection" is selected,Refer to P.221 for details.

护盖类型 Protecting cover type

空白 Blank	不含护盖 Contains no fender
C	铝护盖 Aluminum cover

极限开关 Limit switch

S0	只有极限主体 Only the limiting body

S0包含了极限轨道、感应片和光电开关支架(不含光电开关)
S0 contains the limit rail, induction plate and photoswitch bracket (without photoswitch)

若有特殊要求，请咨询我司销售人员
If you have any special requirements, please consult our sales staff

选型举例：M369-40-2C-200A1-F0S0 为：M369系列，尺寸40mm，导程2mm，精度等级为一般级，主体长度200mm，标准型滑座1个，马达直联，不含护盖，只有极限主体。

Selection example: M369-40-2C-200A1-F0S0: M369 series, size 40mm, lead 2mm, accuracy grade of general class, body length 200mm, standard sliding seat 1, motor direct connection, no cover, only limit body.

注：1、主体长度100mm时，滑座数量只适用1个。2、如需光电开关，请单独订购。

Note: 1. When the length of the main body is 100mm, the number of sliding seats is only applicable to 1.
2. If you need the photoelectric switch, please order it separately.

马达安装方式 Installation method

F0 马达直联
F0 Motor straight league

HL 马达左折
HL Motor left off

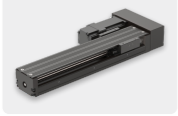

HR 马达右折
HR Motor right off

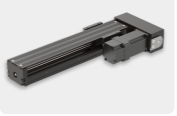

HM 马达下折
HM Under the motor off

注：上图是以“含铝护盖”的图举例。
Note: The figure above is an example of "aluminum cover".

规格参数 Specification

型号 Model					M369-40系列 M369-40 series		
轨道长度(mm) Track length					100	150	200
精度等级 Accuracy class	定位重现性(mm) Reproducibility of localization	精密级 Precision			±0.003		
		一般级 General level			±0.01		
	定位精度(mm) Positioning accuracy	精密级 Precision			±0.020		
	行走平行度(mm) Parallelism of walking	精密级 Precision			±0.010		
	最大启动扭力(N-cm) Maximum starting torque	精密级 Precision			1.2		
		一般级 General level			0.8		
最大速度 Maximum speed	滚珠螺杆导程(mm) Lead of ball screw				02		
	速度(mm/sec) Speed	精密级 Precision			270		
		一般级 General level			270		
负载规格 Load specification	滚珠螺杆 Ball screw	公称外径(mm) Nominal outer diameter	精密级/一般级 Precision/General level		8		
		导程(mm) Lead	精密级/一般级 Precision/General level		2		
		基本动额定负荷(N) Basic dynamic load rating	精密级 Precision		735		
			一般级 General level		676		
		基本静额定负荷(N) Basic static load rating	精密级 Precision		1538		
			一般级 General level		1284		
	线性滑轨 Linear slide	基本动额定负荷(N) Basic dynamic load rating	精密级/一般级 Precision/General level	滑座A Slide A	3920		
		基本静额定负荷(N) Basic static load rating	精密级/一般级 Precision/General level	滑座A Slide A	6468		
		容许静力矩 Allowable static moment	俯仰M_P(N-m) Tilt M_P(N-m)	滑座A1 Slide A1	33		
				滑座A2 Slide A2	182		
			偏摆M_Y(N-m) Yaw M_Y(N-m)	滑座A1 Slide A1	33		
				滑座A2 Slide A2	182		
			偏摆M_R(N-m) Yaw M_R(N-m)	滑座A1 Slide A1	81		
				滑座A2 Slide A2	162		
原点感应器 Home sensor		外挂 Outside			K017-A6(选配)		

负载规格图例 Load specification legend

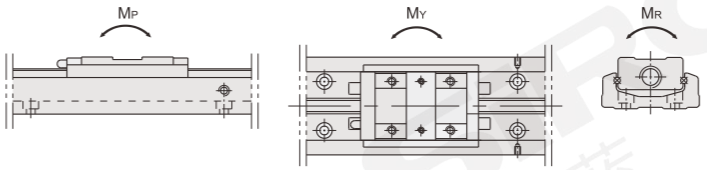

感应器接线图 Inductor wiring diagram

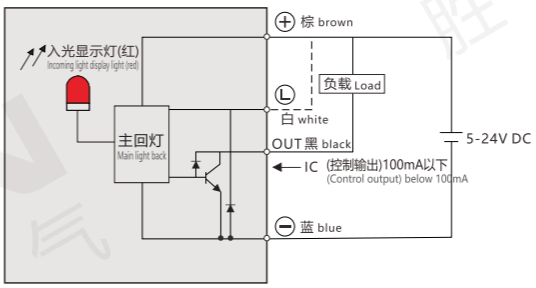

分类 classification
内嵌式丝杆型 Built-in lead screw type
内嵌式丝杆型 Built-in lead screw type
内嵌式推杆型 Built-in push-rod type
内嵌式皮带型 Built-in belt type
一般丝杆型 General screw type
一般皮带型 General belt type
无尘丝杆型 Dust free screw type
无尘皮带型 Dust free belt type
单轴滑台 Single axle slide table
直线电机模组 Linear motor module

不含护盖 M369-40 (标准型滑座) WITHOUT COVER (STANDARD SLIDING SEAT)

外形尺寸图 Dimensions

F0 马达直联 Motor straight

单位:mm

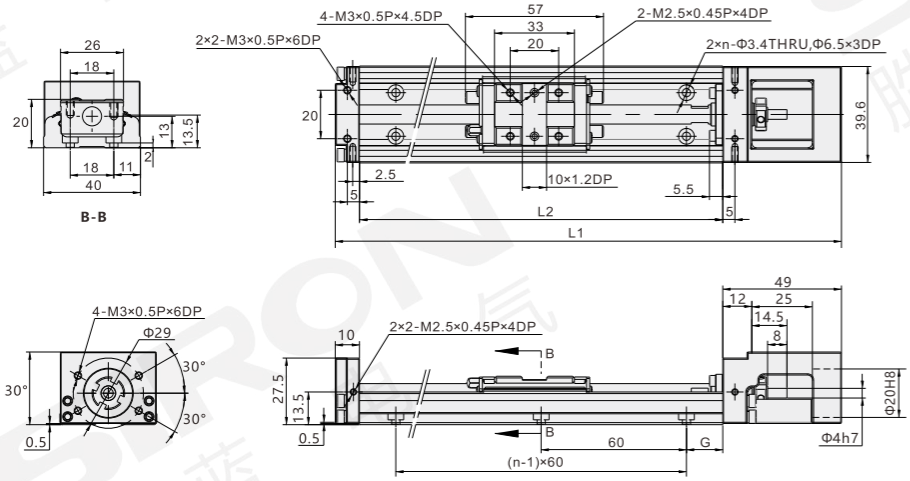

轨道长度L2(mm) Track length	全长L1(mm) Full length	G(mm)	n	最大行程(mm) Maximum stroke		重量(kg) Weight	
				滑座A1 Slide A1	滑座A2 Slide A2	滑座A1 Slide A1	滑座A2 Slide A2
100	159	20	2	36	/	0.46	/
150	209	15	3	86	34	0.59	0.67
200	259	40	3	136	84	0.72	0.8

HL 马达左折 Motor left off

单位:mm

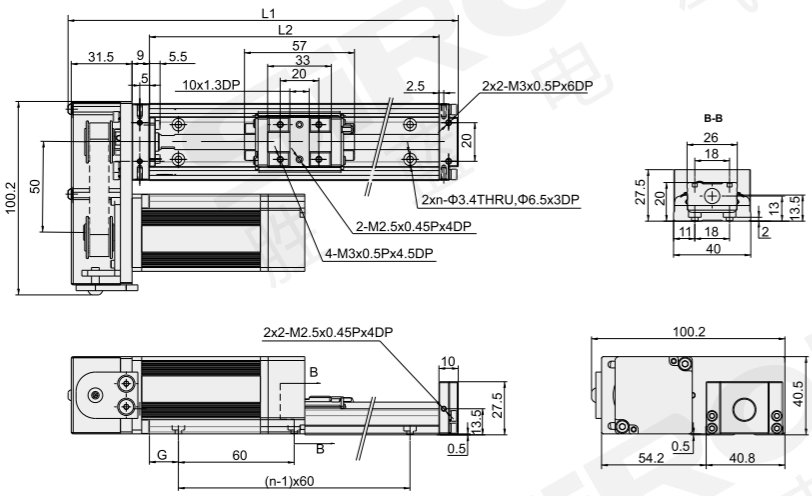

轨道长度L2(mm) Track length	全长L1(mm) Full length	G(mm)	n	最大行程(mm) Maximum stroke		重量(kg) Weight	
				滑座A1 Slide A1	滑座A2 Slide A2	滑座A1 Slide A1	滑座A2 Slide A2
100	152	20	2	36	/	0.6	/
150	202	15	3	86	34	0.73	0.81
200	252	40	3	136	86	0.86	0.94

不含护盖 M369-40 (标准型滑座) WITHOUT COVER (STANDARD SLIDING SEAT)

外形尺寸图 Dimensions

HR 马达右折 Motor right off

单位:mm

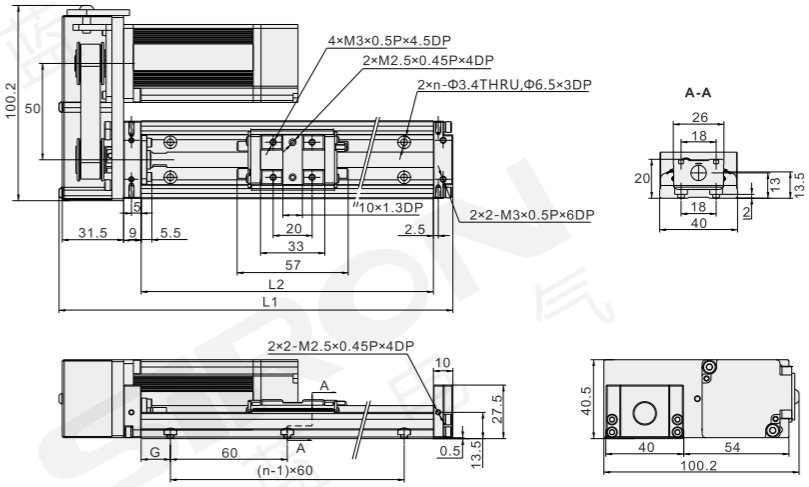

轨道长度L2(mm) Track length	全长L1(mm) Full length	G(mm)	n	最大行程(mm) Maximum stroke		重量(kg) Weight	
				滑座A1 Slide A1	滑座A2 Slide A2	滑座A1 Slide A1	滑座A2 Slide A2
100	152	20	2	36	/	0.6	/
150	202	15	3	86	34	0.73	0.81
200	252	40	3	136	86	0.86	0.94

HM 马达下折 Under the motor off

单位:mm

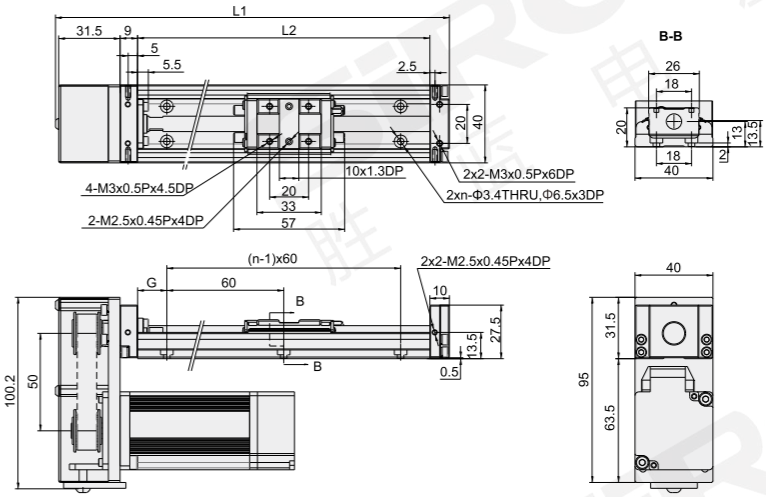

轨道长度L2(mm) Track length	全长L1(mm) Full length	G(mm)	n	最大行程(mm) Maximum stroke		重量(kg) Weight	
				滑座A1 Slide A1	滑座A2 Slide A2	滑座A1 Slide A1	滑座A2 Slide A2
100	152	20	2	36	/	0.6	/
150	202	15	3	86	34	0.73	0.81
200	252	40	3	136	86	0.86	0.94

分类 classification
内嵌式丝杆型 Built-in lead screw type
内嵌式丝杆型 Built-in lead screw type
内嵌式推杆型 Built-in push-rod type
内嵌式皮带型 Built-in belt type
一般丝杆型 General screw type
一般皮带型 General belt type
无尘丝杆型 Dust free screw type
无尘皮带型 Dust free belt type
单轴滑台 Single axle slide table
直线电机模组 Linear motor module

含铝护盖 M369-40 (标准型滑座) ALUMINIUM COVER (STANDARD SLIDING SEAT)

外形尺寸图 Dimensions

F0C 马达直联 Motor straight

单位:mm

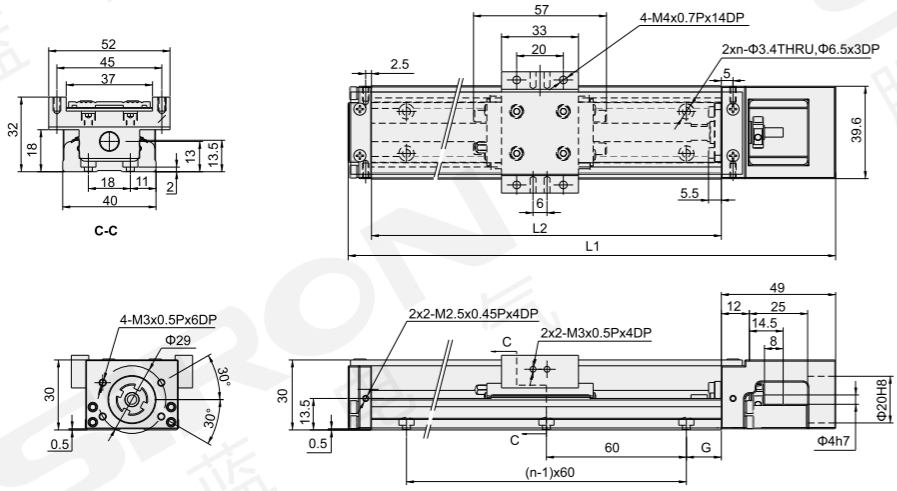

轨道长度L2(mm) Track length	全长L1(mm) Full length	G(mm)	n	最大行程(mm) Maximum stroke		重量(kg) Weight	
				滑座A1 Slide A1	滑座A2 Slide A2	滑座A1 Slide A1	滑座A2 Slide A2
100	159	20	2	36	/	0.53	/
150	209	15	3	86	34	0.67	0.79
200	259	40	3	136	84	0.81	0.93

HLC 马达左折 Motor left off

单位:mm

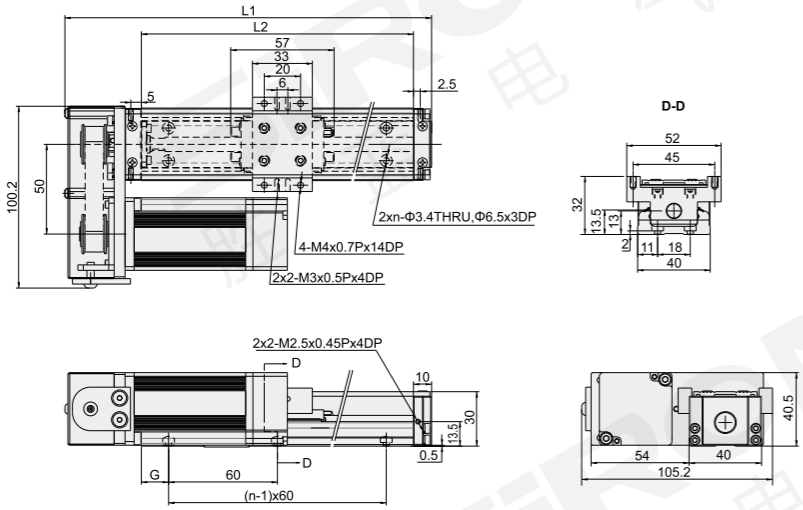

轨道长度L2(mm) Track length	全长L1(mm) Full length	G(mm)	n	最大行程(mm) Maximum stroke		重量(kg) Weight	
				滑座A1 Slide A1	滑座A2 Slide A2	滑座A1 Slide A1	滑座A2 Slide A2
100	152	20	2	36	/	0.67	/
150	202	15	3	86	34	0.81	0.93
200	252	40	3	136	86	0.95	1.07

含铝护盖 M369-40 (标准型滑座) ALUMINIUM COVER (STANDARD SLIDING SEAT)

外形尺寸图 Dimensions

HRC 马达右折 Motor right off

单位:mm

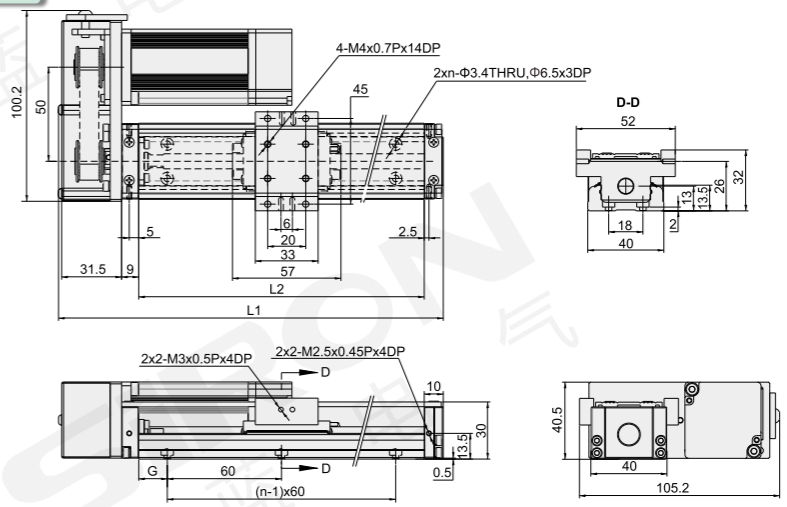

轨道长度L2(mm) Track length	全长L1(mm) Full length	G(mm)	n	最大行程(mm) Maximum stroke		重量(kg) Weight	
				滑座A1 Slide A1	滑座A2 Slide A2	滑座A1 Slide A1	滑座A2 Slide A2
100	152	20	2	36	/	0.67	/
150	202	15	3	86	34	0.81	0.93
200	252	40	3	136	86	0.95	1.07

HMC 马达下折 Under the motor off

单位:mm

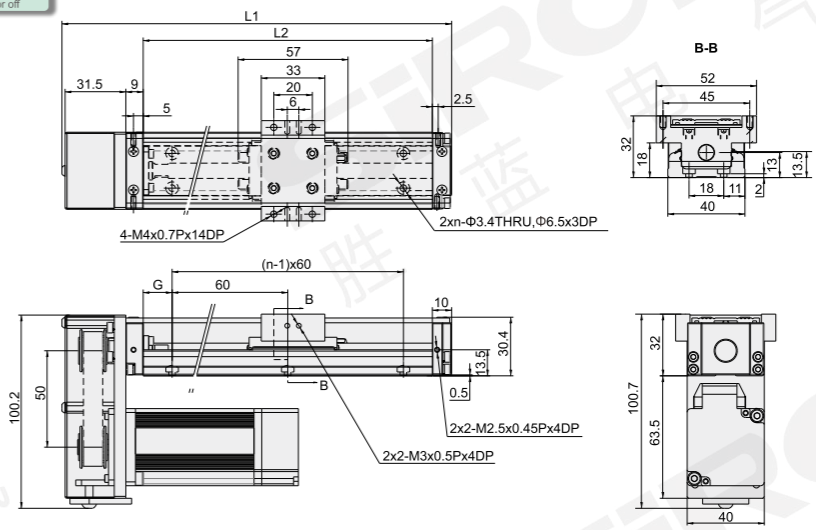

轨道长度L2(mm) Track length	全长L1(mm) Full length	G(mm)	n	最大行程(mm) Maximum stroke		重量(kg) Weight	
				滑座A1 Slide A1	滑座A2 Slide A2	滑座A1 Slide A1	滑座A2 Slide A2
100	152	20	2	36	/	0.67	/
150	202	15	3	86	34	0.81	0.93
200	252	40	3	136	86	0.95	1.07

马达支座 M369-40

MOTOR MOUNT

马达连接支座 Motor connection support

马达座 F0 (无转接法兰)
Motor seat F0 (without connecting flange)

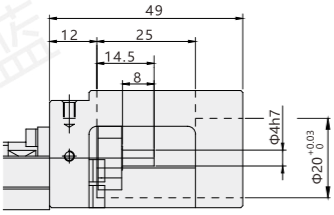

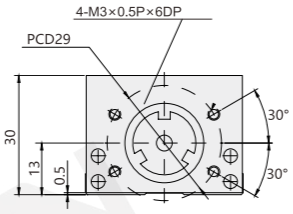

马达连接法兰 F1 (台达/三菱/安川/汇川/富士100W)
Motor connection Flange F1 (Delta/Mitsubishi/Yaskawa/Ikawa/Fujifilm 100W)

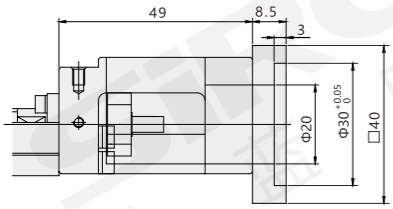

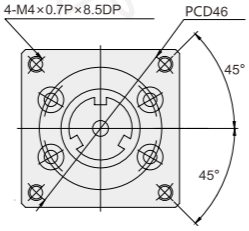

分类 classification
内嵌式丝杆型 Built-in lead screw type
内嵌式丝杆型 Built-in lead screw type
内嵌式推杆型 Built-in push-rod type
内嵌式皮带型 Built-in belt type
一般丝杆型 General screw type
一般皮带型 General belt type
无尘丝杆型 Dust free screw type
无尘皮带型 Dust free belt type
单轴滑台 Single axle slide table
直线电机模组 Linear motor module

马达连接法兰 F2（松下100W）
Motor connection flange F2 (Panasonic 100W)

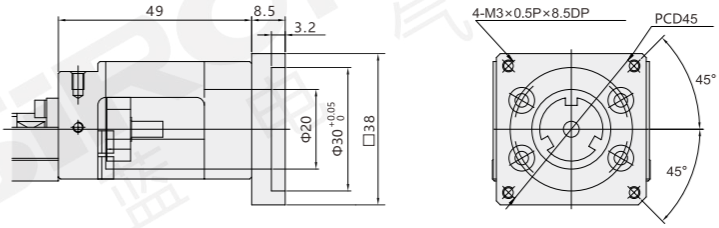

马达连接法兰 F3（42步进电机）
Motor connection flange F3 (42 stepper motor)

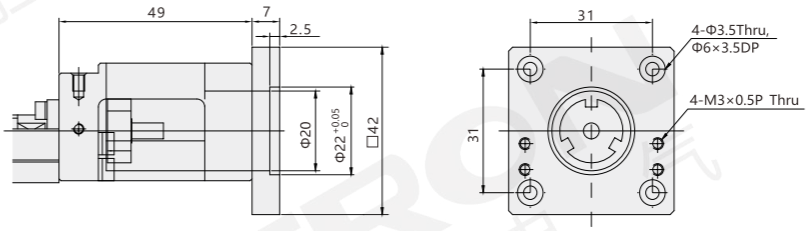

分类
classification
内嵌式丝杆型
Built-in lead screw type
内嵌式丝杆型
Built-in lead screw type
内嵌式推杆型
Built-in push-rod type
内嵌式皮带型
Built-in belt type
一般丝杆型
General screw type
一般皮带型
General belt type
无尘丝杆型
Dust free screw type
无尘皮带型
Dust free belt type
单轴滑台
Single axle slide table
直线电机模组
Linear motor module

单轴滑台
M369-50系列

1軸スライドテーブル
Single-axis slide table

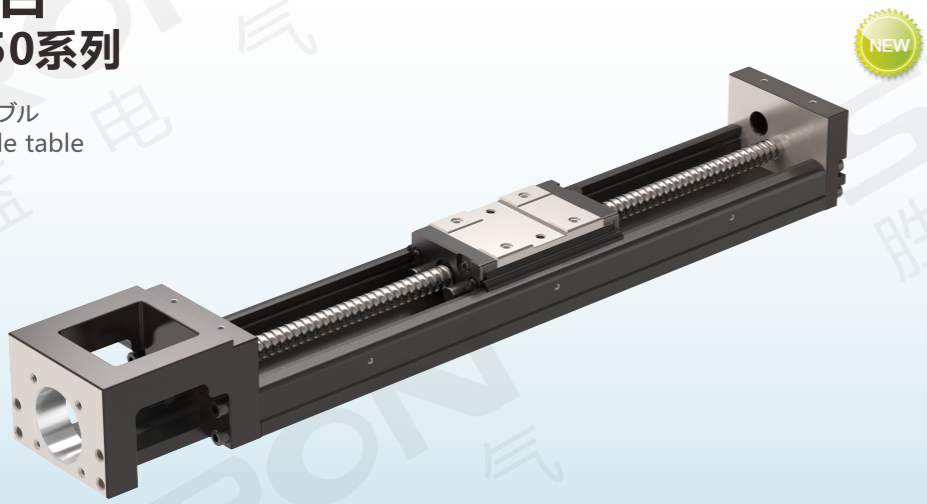

尺寸 Size	50mm
滚珠螺杆导程 Lead of ball screw	2mm、10mm(非标) 2mm、10mm(non-standard)
护盖类型 Protecting cover type	不含护盖、铝护盖、伸缩护套 Does not include cover, aluminum cover, Telescopic sheath
滑座型式 Slide type	标准型 Standard type, light load type
精度等级 Precision grade	一般级、精密级 General grade, precision grade

底座50 Base 50 | 导程(lead) 2/10mm | 高精度 High precision | 高刚性 High rigidity

3D打印机上的应用
Applications on 3D printers

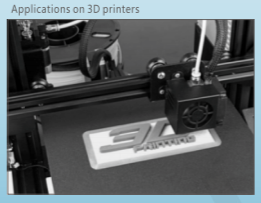

数控切割机上的应用
Application on CNC cutting machine

关于选型 About selection

M369 — 50 — 2 C — 250 A 1 — F0 □ S0 — 特注式样

单轴滑台 Single-axis slide table

尺寸 Size

50	50mm

滚珠螺杆导程 Lead of ball screw

2	2mm
10	10mm

导程10mm为非标，订购时先咨询。
Lead 10mm is non-standard, please consult first when ordering.

精度等级 Precision grade

C	一般级 General level
P	精密级 Precision level

轨道长度 Track length

150	150mm
200	200mm
250	250mm
300	300mm

滑座形式 Slide form

A	标准型 Standard

滑座数量 Slide number

1	1个 1 Piece
2	2个 2 Piece

马达安装方式 Motor mounting mode

F0	马达直联 Motor straight
H0	无马达座 Without the motor seat
HL	马达左折 Motor left off
HR	马达右折 Motor right off
HW	马达上折 Motor on
HM	马达下折 Under the motor off

注：若选择“马达直联”，详情参考P.234。
Note: If "motor direct connection" is selected,Refer to P.234 for details.

护盖类型 Protecting cover type

空白 Blank	不含护盖 Contains no fender
C	铝护盖 Aluminum cover
B	伸缩护套 Telescopic sheath

极限开关 Limit switch

S0	只有极限主体 Only the limiting body

S0包含了极限轨道、感应片和光电开关支架(不含光电开关)
S0 contains the limit rail, induction plate and photoswitch bracket (without photoswitch)

若有特殊要求，请咨询我司销售人员
If you have any special requirements, please consult our sales staff

选型举例：M369-50-2C-250A1-F0S0 为：M369系列，尺寸50mm，导程2mm，精度等级为一般级，主体长度250mm，标准型滑座1个，马达直联，不含护盖，只有极限主体。
Selection example: M369-50-2C-250A1-F0S0: M369 series, size 50mm, lead 2mm, accuracy grade of general class, body length 250mm, standard sliding seat 1, motor direct connection, no cover, only limit body.

注：1、主体长度150mm时，滑座数量只适用1个。 2、如需光电开关，请单独订购。
Note: 1. When the length of the main body is 150mm, the number of sliding seats is only applicable to 1. 2. If you need the photoelectric switch, please order it separately.

马达安装方式 Installation method

F0 马达直联
F0 Motor straight league

H0 无马达座
H0 Without the motor seat

HL 马达左折
HL Motor left off

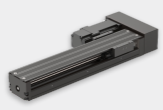

HR 马达右折
HR Motor right off

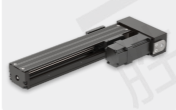

HW 马达上折
HW Motor on

HM 马达下折
HM Under the motor off

注：上图是以“含铝护盖”的图举例。
Note: The figure above is an example of "aluminum cover".

规格参数 Specification

型号 Model					M369-50系列 M369-50 series			
轨道长度(mm) Track length					150	200	250	300
精度等级 Accuracy class	定位重现性(mm) Reproducibility of localization	精密级 Precision			±0.003			
		一般级 General level			±0.01			
	定位精度(mm) Positioning accuracy	精密级 Precision			±0.020			
	行走平行度(mm) Parallelism of walking	精密级 Precision			±0.010			
	最大启动扭力(N-cm) Maximum starting torque	精密级 Precision			4			
		一般级 General level			2			
最大速度 Maximum speed	滚珠螺杆导程(mm) Lead of ball screw				02			
	速度(mm/sec) Speed	精密级 Precision			270			
		一般级 General level			270			
负载规格 Load specification	滚珠螺杆 Ball screw	公称外径(mm) Nominal outer diameter	精密级/一般级 Precision/General level		8			
		导程(mm) Lead	精密级/一般级 Precision/General level		2			
		基本动额定负荷(N) Basic dynamic load rating	精密级 Precision		2136			
			一般级 General level		1813			
		基本静额定负荷(N) Basic static load rating	精密级 Precision		3489			
			一般级 General level		2910			
	线性滑轨 Linear slide	基本动额定负荷(N) Basic dynamic load rating	精密级/一般级 Precision/General level	滑座A Slide A	8007			
		基本静额定负荷(N) Basic static load rating	精密级/一般级 Precision/General level	滑座A Slide A	12916			
		容许静力矩 Allowable static moment	俯仰M_x(N-m) Tilt M_x(N-m)	滑座A1 Slide A1	116			
				滑座A2 Slide A2	545			
			偏摆M_y(N-m) Yaw M_y(N-m)	滑座A1 Slide A1	116			
				滑座A2 Slide A2	545			
			偏摆M_z(N-m) Yaw M_z(N-m)	滑座A1 Slide A1	222			
				滑座A2 Slide A2	444			
原点感应器 Home sensor		外挂 Outside			K017-A6(选配)			

负载规格图例 Load specification legend

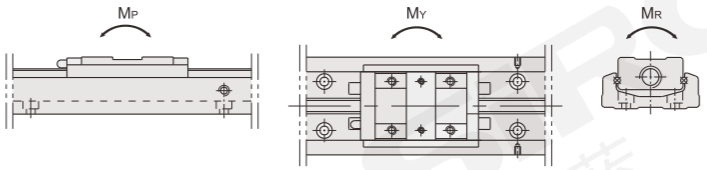

感应器接线图 Inductor wiring diagram

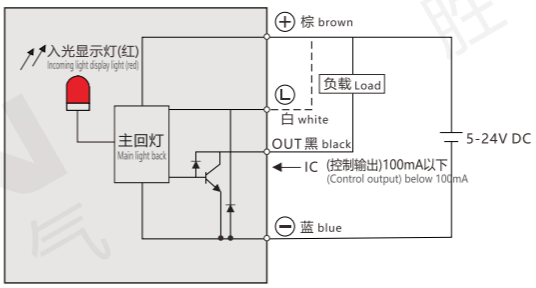

分类 classification
内嵌式丝杆型 Built-in lead screw type
内嵌式丝杆型 Built-in lead screw type
内嵌式推杆型 Built-in push-rod type
内嵌式皮带型 Built-in belt type
一般丝杆型 General screw type
一般皮带型 General belt type
无尘丝杆型 Dust free screw type
无尘皮带型 Dust free belt type
单轴滑台 Single axle slide table
直线电机模组 Linear motor module

不含护盖 M369-50 (标准型滑座) WITHOUT COVER (STANDARD SLIDING SEAT)

外形尺寸图 Dimensions

F0 马达直联 Motor straight

单位:mm

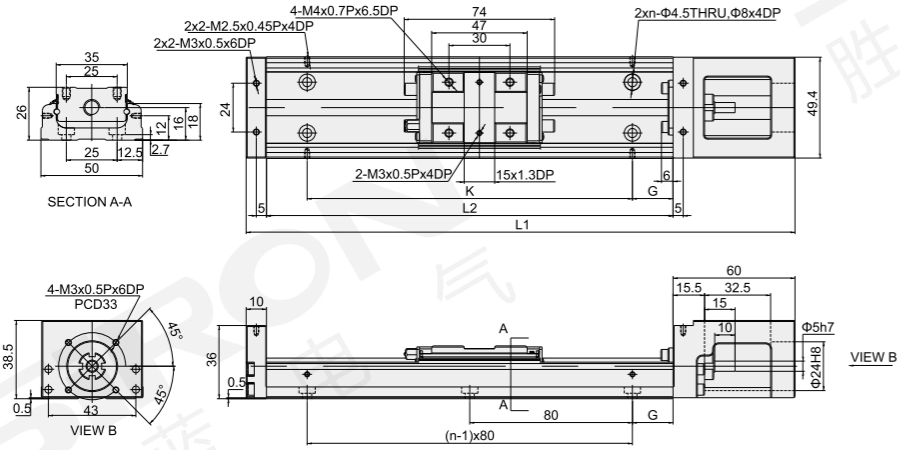

轨道长度L2(mm) Track length	全长L1(mm) Full length	G(mm)	K(mm)	n	最大行程(mm) Maximum stroke		重量(kg) Weight	
					滑座A1 Slide A1	滑座A2 Slide A2	滑座A1 Slide A1	滑座A2 Slide A2
150	220	35	80	2	70	/	1	/
200	270	20	160	3	120	55	1.2	1.4
250	320	45	160	3	170	105	1.4	1.6
300	370	30	240	4	220	155	1.6	1.8

H0 无马达座 Without the motor seat

单位:mm

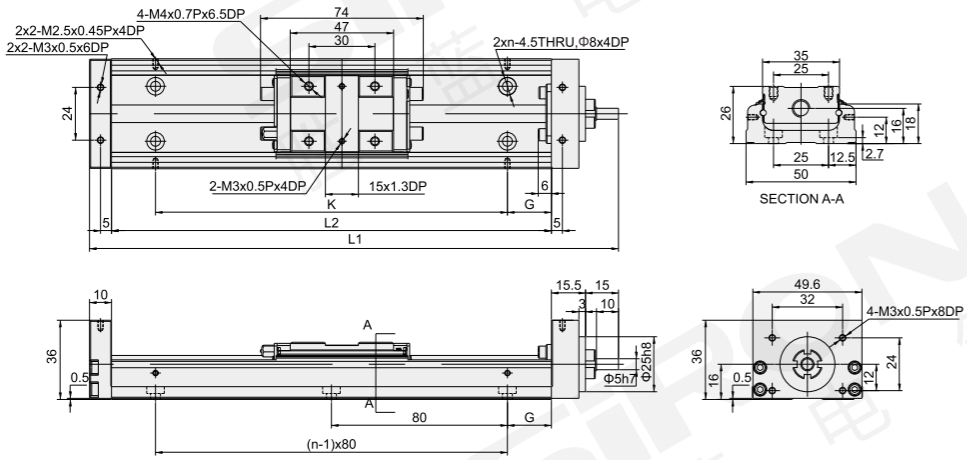

轨道长度L2(mm) Track length	全长L1(mm) Full length	G(mm)	K(mm)	n	最大行程(mm) Maximum stroke		重量(kg) Weight	
					滑座A1 Slide A1	滑座A2 Slide A2	滑座A1 Slide A1	滑座A2 Slide A2
150	190.5	35	80	2	70	/	0.9	/
200	240.5	20	160	3	120	55	1.1	1.3
250	290.5	45	160	3	170	105	1.3	1.5
300	340.5	30	240	4	220	155	1.5	1.7

不含护盖 M369-50 (标准型滑座) WITHOUT COVER (STANDARD SLIDING SEAT)

外形尺寸图 Dimensions

HL 马达左折 Motor left off

单位:mm

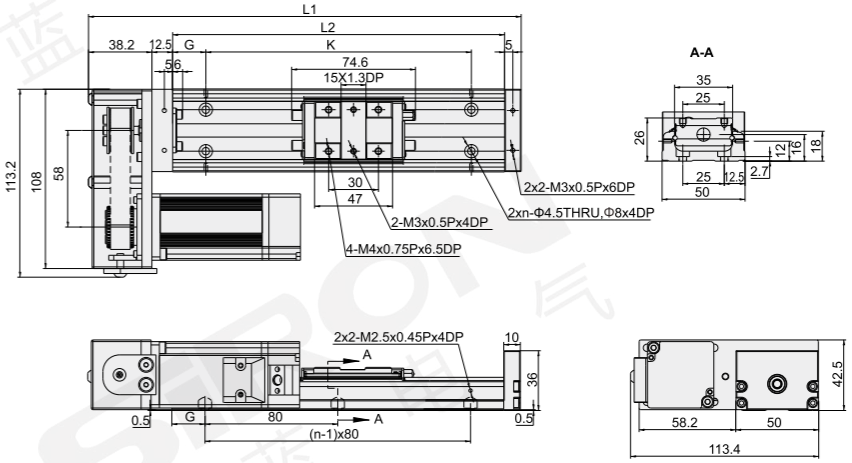

轨道长度L2(mm) Track length	全长L1(mm) Full length	G(mm)	K(mm)	n	最大行程(mm) Maximum stroke		重量(kg) Weight	
					滑座A1 Slide A1	滑座A2 Slide A2	滑座A1 Slide A1	滑座A2 Slide A2
150	210.7	35	80	2	70	/	0.9	/
200	260.7	20	160	3	120	55	1.1	1.3
250	310.7	45	160	3	170	105	1.3	1.5
300	360.7	30	240	4	220	155	1.5	1.7

HR 马达右折 Motor right off

单位:mm

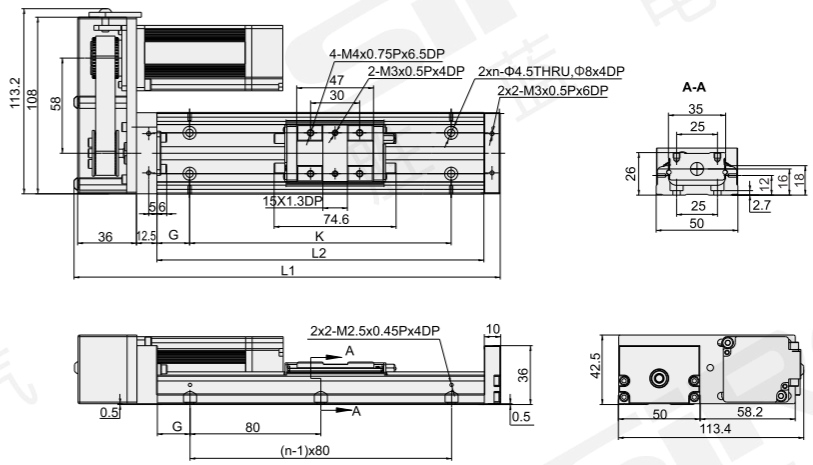

轨道长度L2(mm) Track length	全长L1(mm) Full length	G(mm)	K(mm)	n	最大行程(mm) Maximum stroke		重量(kg) Weight	
					滑座A1 Slide A1	滑座A2 Slide A2	滑座A1 Slide A1	滑座A2 Slide A2
150	210.7	35	80	2	70	/	0.9	/
200	260.7	20	160	3	120	55	1.1	1.3
250	310.7	45	160	3	170	105	1.3	1.5
300	360.7	30	240	4	220	155	1.5	1.7

分类 classification
内嵌式丝杆型 Built-in lead screw type
内嵌式丝杆型 Built-in lead screw type
内嵌式推杆型 Built-in push-rod type
内嵌式皮带型 Built-in belt type
一般丝杆型 General screw type
一般皮带型 General belt type
无尘丝杆型 Dust free screw type
无尘皮带型 Dust free belt type
单轴滑台 Single axle slide table
直线电机模组 Linear motor module

不含护盖 M369-50 (标准型滑座) WITHOUT COVER (STANDARD SLIDING SEAT)

外形尺寸图 Dimensions

HW 马达上折 Motor on

单位:mm

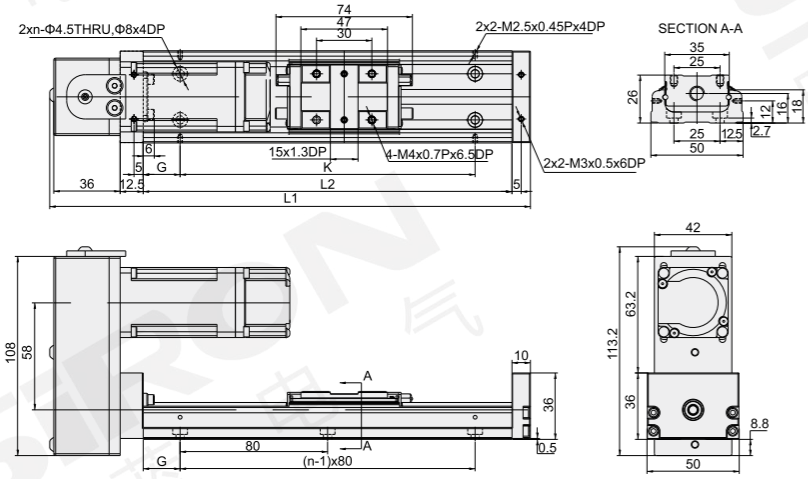

轨道长度L2(mm) Track length	全长L1(mm) Full length	G(mm)	K(mm)	n	最大行程(mm) Maximum stroke		重量(kg) Weight	
					滑座A1 Slide A1	滑座A2 Slide A2	滑座A1 Slide A1	滑座A2 Slide A2
150	210.7	35	80	2	70	/	0.9	/
200	260.7	20	160	3	120	55	1.1	1.3
250	310.7	45	160	3	170	105	1.3	1.5
300	360.7	30	240	4	220	155	1.5	1.7

HM 马达下折 Under the motor off

单位:mm

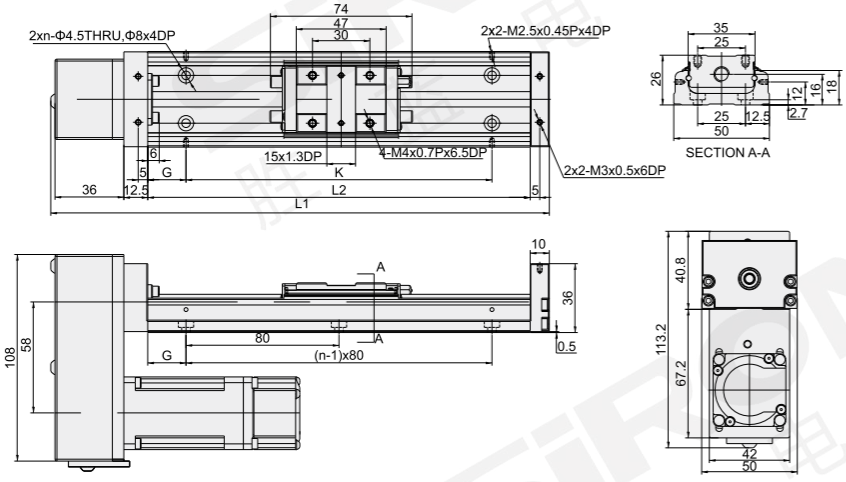

轨道长度L2(mm) Track length	全长L1(mm) Full length	G(mm)	K(mm)	n	最大行程(mm) Maximum stroke		重量(kg) Weight	
					滑座A1 Slide A1	滑座A2 Slide A2	滑座A1 Slide A1	滑座A2 Slide A2
150	210.7	35	80	2	70	/	0.9	/
200	260.7	20	160	3	120	55	1.1	1.3
250	310.7	45	160	3	170	105	1.3	1.5
300	360.7	30	240	4	220	155	1.5	1.7

含铝护盖 M369-50 (标准型滑座) ALUMINIUM COVER (STANDARD SLIDING SEAT)

外形尺寸图 Dimensions

F0C 马达直联 Motor straight

单位:mm

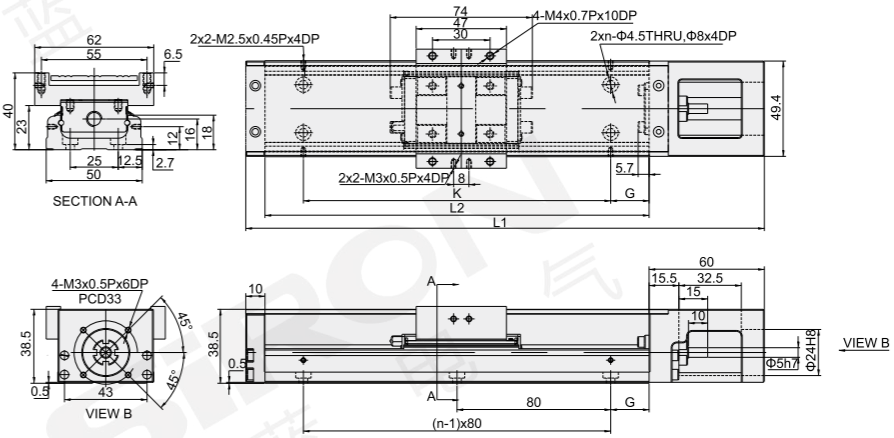

轨道长度L2(mm) Track length	全长L1(mm) Full length	G(mm)	K(mm)	n	最大行程(mm) Maximum stroke		重量(kg) Weight	
					滑座A1 Slide A1	滑座A2 Slide A2	滑座A1 Slide A1	滑座A2 Slide A2
150	220	35	80	2	70	/	1.1	/
200	270	20	160	3	120	55	1.3	1.5
250	320	45	160	3	170	105	1.6	1.8
300	370	30	240	4	220	155	1.8	2.0

H0C 无马达座 Without the motor seat

单位:mm

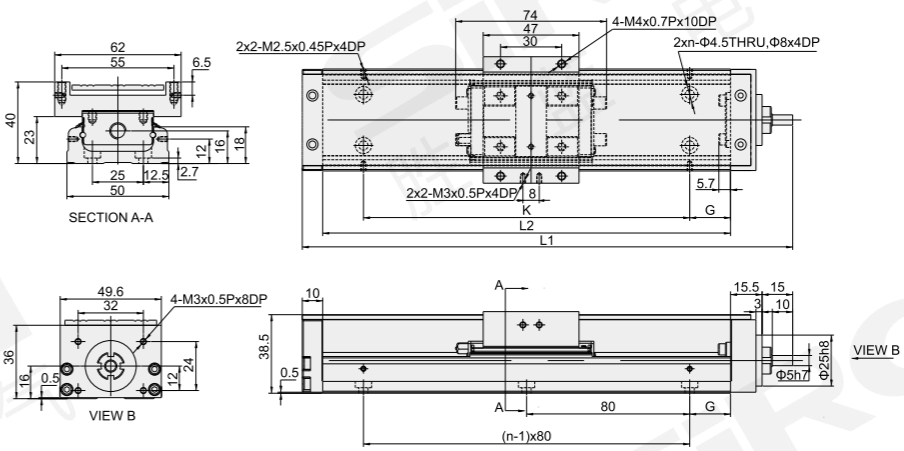

轨道长度L2(mm) Track length	全长L1(mm) Full length	G(mm)	K(mm)	n	最大行程(mm) Maximum stroke		重量(kg) Weight	
					滑座A1 Slide A1	滑座A2 Slide A2	滑座A1 Slide A1	滑座A2 Slide A2
150	190.5	35	80	2	70	/	1.0	/
200	240.5	20	160	3	120	55	1.2	1.4
250	290.5	45	160	3	170	105	1.5	1.7
300	340.5	30	240	4	220	155	1.7	1.9

分类 classification
内嵌式丝杆型 Built-in lead screw type
内嵌式丝杆型 Built-in lead screw type
内嵌式推杆型 Built-in push-rod type
内嵌式皮带型 Built-in belt type
一般丝杆型 General screw type
一般皮带型 General belt type
无尘丝杆型 Dust free screw type
无尘皮带型 Dust free belt type
单轴滑台 Single axle slide table
直线电机模组 Linear motor module

含铝护盖 M369-50 (标准型滑座) ALUMINIUM COVER (STANDARD SLIDING SEAT)

外形尺寸图 Dimensions

HLC 马达左折 Motor left off

单位:mm

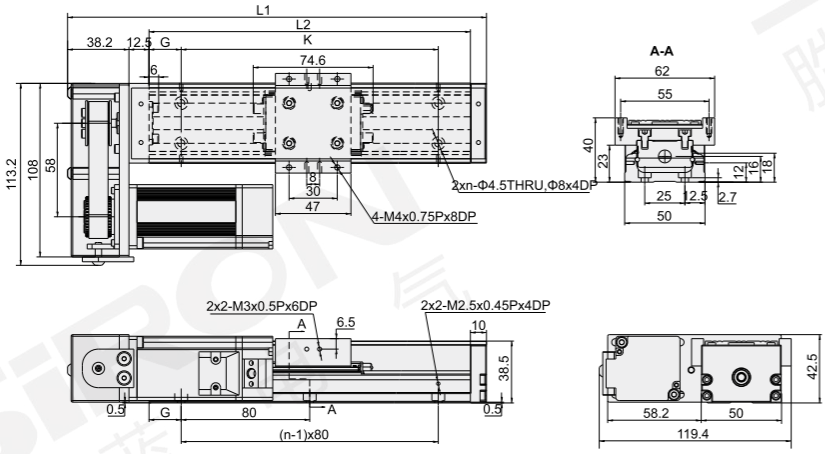

轨道长度L2(mm) Track length	全长L1(mm) Full length	G(mm)	K(mm)	n	最大行程(mm) Maximum stroke		重量(kg) Weight	
					滑座A1 Slide A1	滑座A2 Slide A2	滑座A1 Slide A1	滑座A2 Slide A2
150	210.7	35	80	2	70	/	0.9	/
200	260.7	20	160	3	120	55	1.1	1.3
250	310.7	45	160	3	170	105	1.3	1.5
300	360.7	30	240	4	220	155	1.5	1.7

HRC 马达右折 Motor right off

单位:mm

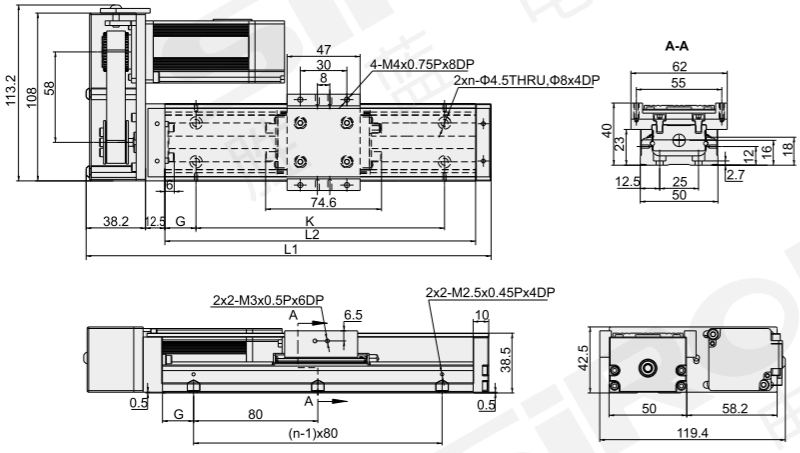

轨道长度L2(mm) Track length	全长L1(mm) Full length	G(mm)	K(mm)	n	最大行程(mm) Maximum stroke		重量(kg) Weight	
					滑座A1 Slide A1	滑座A2 Slide A2	滑座A1 Slide A1	滑座A2 Slide A2
150	210.7	35	80	2	70	/	0.9	/
200	260.7	20	160	3	120	55	1.1	1.3
250	310.7	45	160	3	170	105	1.3	1.5
300	360.7	30	240	4	220	155	1.5	1.7

分类 classification
内嵌式丝杆型 Built-in lead screw type
内嵌式丝杆型 Built-in lead screw type
内嵌式推杆型 Built-in push-rod type
内嵌式皮带型 Built-in belt type
一般丝杆型 General screw type
一般皮带型 General belt type
无尘丝杆型 Dust free screw type
无尘皮带型 Dust free belt type
单轴滑台 Single axle slide table
直线电机模组 Linear motor module

含铝护盖 M369-50 (标准型滑座) ALUMINIUM COVER (STANDARD SLIDING SEAT)

外形尺寸图 Dimensions

HWC 马达上折 Motor on

单位:mm

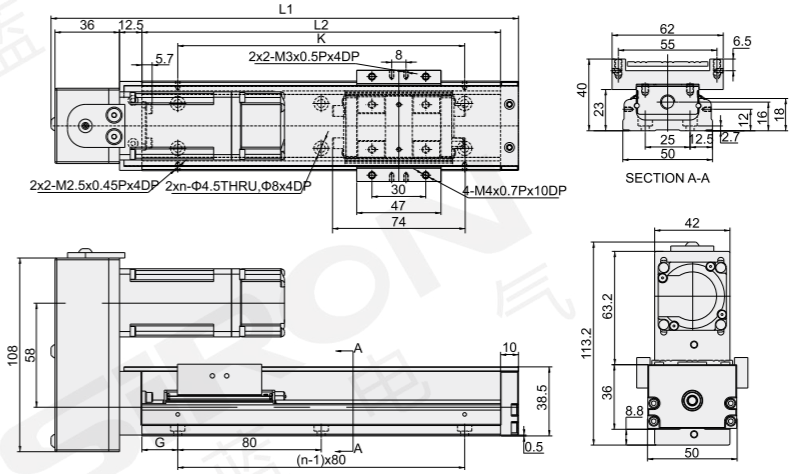

轨道长度L2(mm) Track length	全长L1(mm) Full length	G(mm)	K(mm)	n	最大行程(mm) Maximum stroke		重量(kg) Weight	
					滑座A1 Slide A1	滑座A2 Slide A2	滑座A1 Slide A1	滑座A2 Slide A2
150	210.7	35	80	2	70	/	0.9	/
200	260.7	20	160	3	120	55	1.1	1.3
250	310.7	45	160	3	170	105	1.3	1.5
300	360.7	30	240	4	220	155	1.5	1.7

HMC 马达下折 Under the motor off

单位:mm

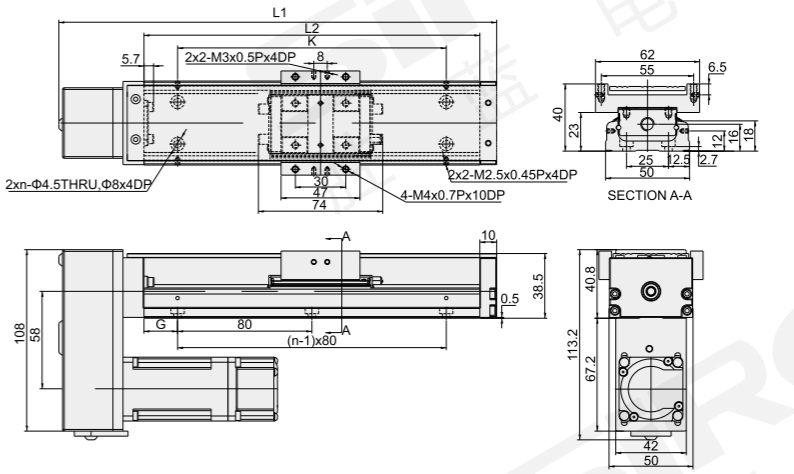

轨道长度L2(mm) Track length	全长L1(mm) Full length	G(mm)	K(mm)	n	最大行程(mm) Maximum stroke		重量(kg) Weight	
					滑座A1 Slide A1	滑座A2 Slide A2	滑座A1 Slide A1	滑座A2 Slide A2
150	210.7	35	80	2	70	/	0.9	/
200	260.7	20	160	3	120	55	1.1	1.3
250	310.7	45	160	3	170	105	1.3	1.5
300	360.7	30	240	4	220	155	1.5	1.7

分类 classification
内嵌式丝杆型 Built-in lead screw type
内嵌式丝杆型 Built-in lead screw type
内嵌式推杆型 Built-in push-rod type
内嵌式皮带型 Built-in belt type
一般丝杆型 General screw type
一般皮带型 General belt type
无尘丝杆型 Dust free screw type
无尘皮带型 Dust free belt type
单轴滑台 Single axle slide table
直线电机模组 Linear motor module

含伸缩护套 M369-50(标准型滑座) WITH TELESCOPIC SHEATH (STANDARD SLIDING SEAT)

外形尺寸图 Dimensions

F0B 马达直联 Motor straight

单位:mm

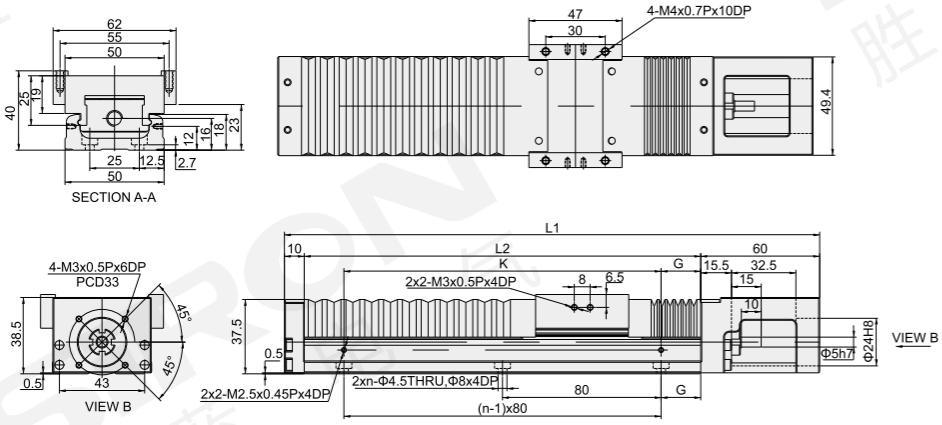

轨道长度L2(mm) Track length	全长L1(mm) Full length	行程(mm) Journey	G(mm)	K(mm)	n	护套伸缩量(mm) Sheath expansion		重量(kg) Weight
						最小伸缩量 Minimum expansion	最大伸缩量 Maximum expansion	
150	220	50	35	80	2	16	72	1.1
200	270	80	20	160	3	29	110	1.3
250	320	110	45	160	3	39	150	1.6
300	370	160	30	240	4	40	200	1.8

H0B 无马达座 Without the motor seat

单位:mm

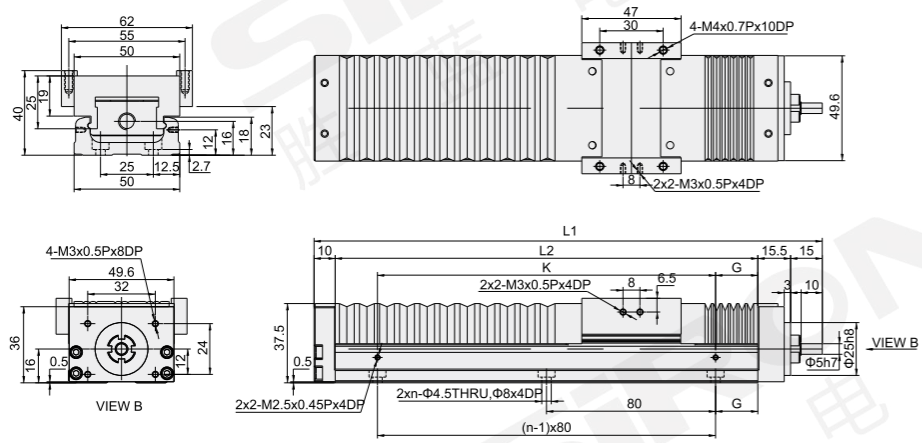

轨道长度L2(mm) Track length	全长L1(mm) Full length	行程(mm) Journey	G(mm)	K(mm)	n	护套伸缩量(mm) Sheath expansion		重量(kg) Weight
						最小伸缩量 Minimum expansion	最大伸缩量 Maximum expansion	
150	190.5	50	35	80	2	16	72	1.0
200	240.5	80	20	160	3	29	110	1.2
250	290.5	110	45	160	3	39	150	1.5
300	340.5	160	30	240	4	40	200	1.7

含伸缩护套 M369-50(标准型滑座) WITH TELESCOPIC SHEATH (STANDARD SLIDING SEAT)

外形尺寸图 Dimensions

HLB 马达左折 Motor left off

单位:mm

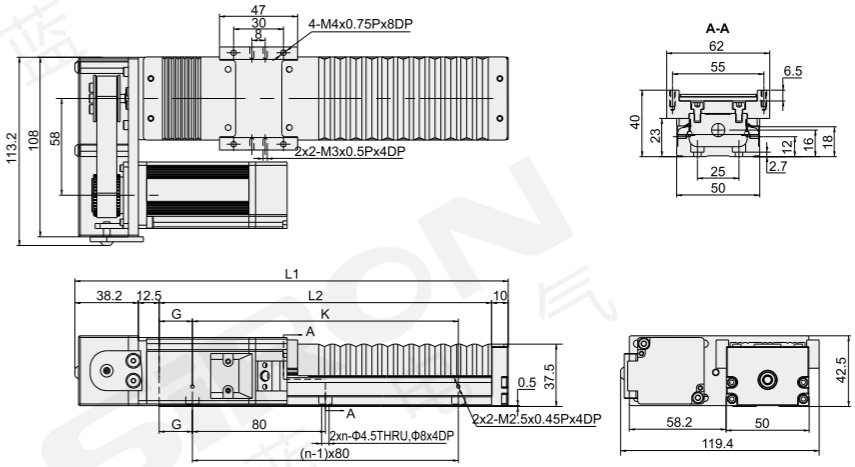

轨道长度L2(mm) Track length	全长L1(mm) Full length	行程(mm) Journey	G(mm)	K(mm)	n	护套伸缩量(mm) Sheath expansion		重量(kg) Weight
						最小伸缩量 Minimum expansion	最大伸缩量 Maximum expansion	
150	210.7	50	35	80	2	16	72	1.0
200	260.7	80	20	160	3	29	110	1.2
250	310.7	110	45	160	3	39	150	1.5
300	360.7	160	30	240	4	40	200	1.7

HRB 马达右折 Motor right off

单位:mm

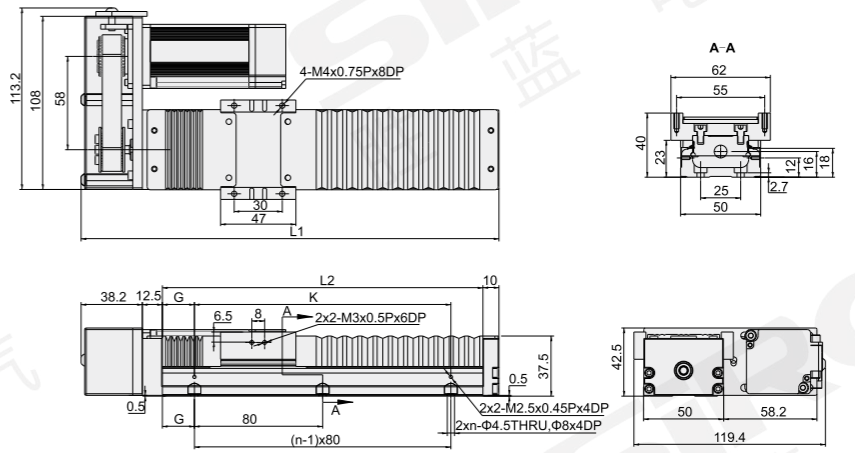

轨道长度L2(mm) Track length	全长L1(mm) Full length	行程(mm) Journey	G(mm)	K(mm)	n	护套伸缩量(mm) Sheath expansion		重量(kg) Weight
						最小伸缩量 Minimum expansion	最大伸缩量 Maximum expansion	
150	210.7	50	35	80	2	16	72	1.0
200	260.7	80	20	160	3	29	110	1.2
250	310.7	110	45	160	3	39	150	1.5
300	360.7	160	30	240	4	40	200	1.7

含伸缩护套 M369-50(标准型滑座) WITH TELESCOPIC SHEATH (STANDARD SLIDING SEAT)

外形尺寸图 Dimensions

HWB 马达上折 Motor on

单位:mm

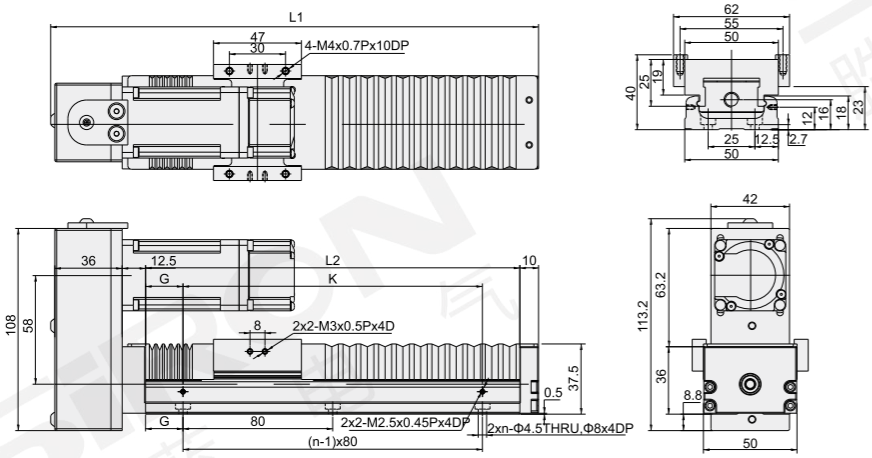

轨道长度L2(mm) Track length	全长L1(mm) Full length	行程(mm) Journey	G(mm)	K(mm)	n	护套伸缩量(mm) Sheath expansion 最小伸缩量 Minimum expansion	最大伸缩量 Maximum expansion	重量(kg) Weight
150	210.7	50	35	80	2	16	72	1.0
200	260.7	80	20	160	3	29	110	1.2
250	310.7	110	45	160	3	39	150	1.5
300	360.7	160	30	240	4	40	200	1.7

HMB 马达下折 Under the motor off

单位:mm

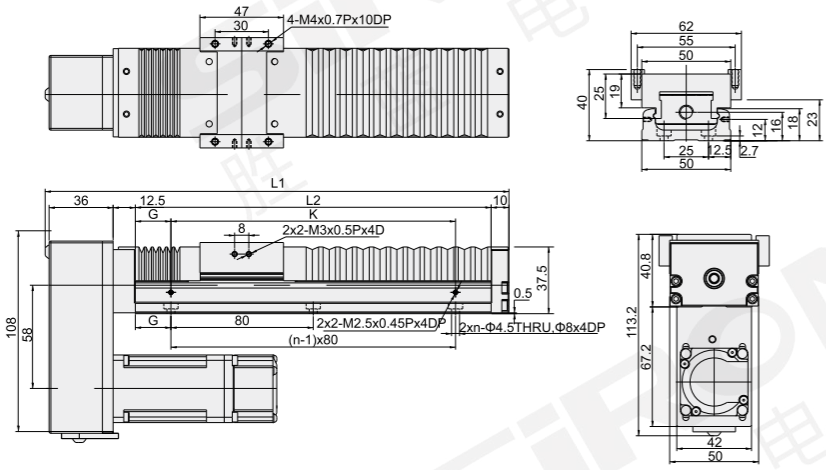

轨道长度L2(mm) Track length	全长L1(mm) Full length	行程(mm) Journey	G(mm)	K(mm)	n	护套伸缩量(mm) Sheath expansion 最小伸缩量 Minimum expansion	最大伸缩量 Maximum expansion	重量(kg) Weight
150	210.7	50	35	80	2	16	72	1.0
200	260.7	80	20	160	3	29	110	1.2
250	310.7	110	45	160	3	39	150	1.5
300	360.7	160	30	240	4	40	200	1.7

马达支座 M369-50

MOTOR MOUNT

马达连接支座 Motor connection support

马达座 F0 (无转接法兰)
Motor seat F0 (without connecting flange)

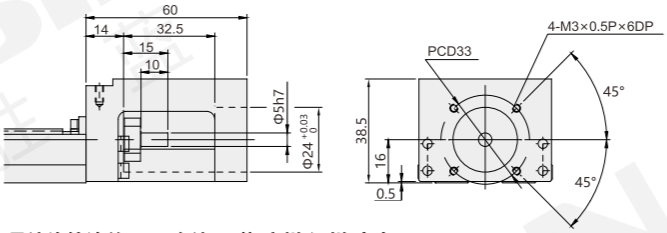

马达连接法兰 F1 (台达/三菱/安川/汇川/富士100W)
Motor connection Flange F1 (Delta/Mitsubishi/Yaskawa/Ikawa/Fujifilm 100W)

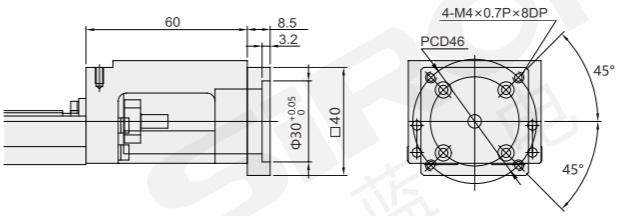

马达连接法兰 F2 (松下50W、100W)
Motor connection flange F2 (Panasonic 50W, 100W)

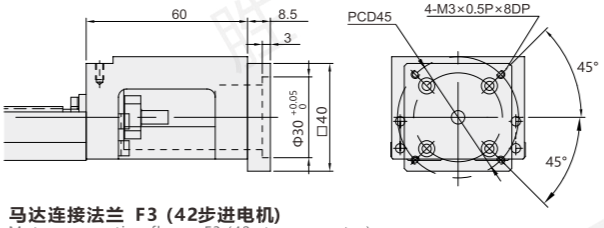

马达连接法兰 F3 (42步进电机)
Motor connection flange F3 (42 stepper motor)

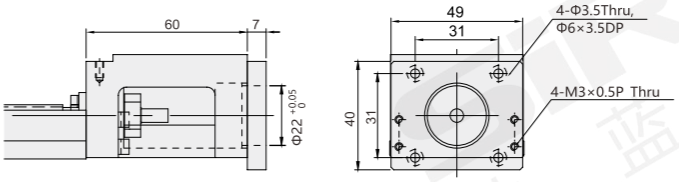

转接固定座 H0 (电机间接连接)
Conversion fixed seat H0 (motor indirect connection)

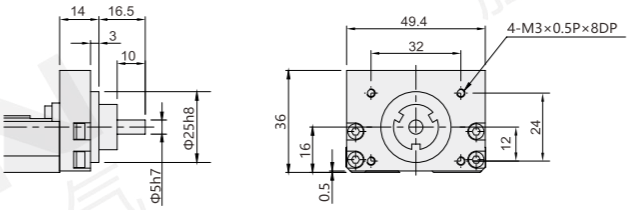

分类
classification
内嵌式丝杆型 Built-in lead screw type
内嵌式丝杆型 Built-in lead screw type
内嵌式推杆型 Built-in push-rod type
内嵌式皮带型 Built-in belt type
一般丝杆型 General screw type
一般皮带型 General belt type
无尘丝杆型 Dust free screw type
无尘皮带型 Dust free belt type
单轴滑台 Single axle slide table
直线电机模组 Linear motor module

单轴滑台
M369-60系列

1軸スライドテーブル
Single-axis slide table

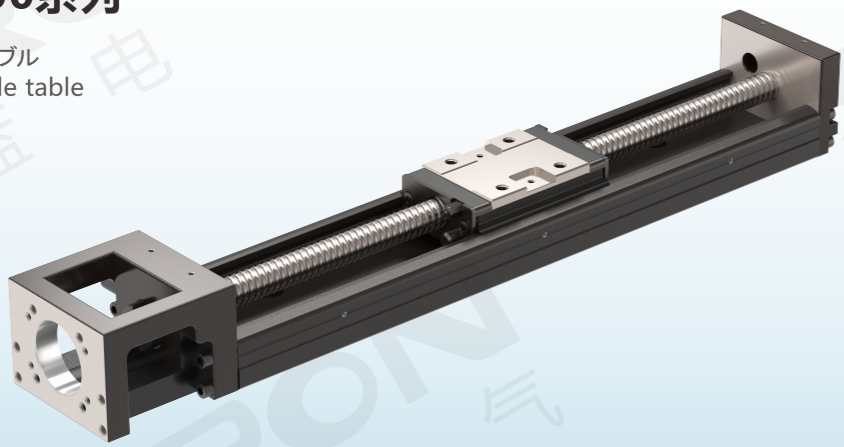

尺寸 Size	60mm
滚珠螺杆导程 Lead of ball screw	5mm、10mm
护盖类型 Protecting cover type	不含护盖、铝护盖、伸缩护套 Does not include cover, aluminum cover, telescopic sheath
滑座型式 Slide type	标准型、轻载型 Standard type, light load type
精度等级 Precision grade	一般级、精密级 General grade, precision grade

底座60 Base 60 | 导程(lead) 5/10mm | 高精度 High precision | 高刚性 High rigidity

食品包装设备上的应用
Application on food packaging equipment

全自动包装设备上的应用
Application on fully automatic packaging equipment

关于选型 About selection

M369 — 60 — 5 C — 300 A 1 — F0 □ S0 — 特注式样

单轴滑台 Single-axis slide table

尺寸 Size

60	60mm

滚珠螺杆导程 Lead of ball screw

5	5mm
10	10mm

精度等级 Precision grade

C	一般级 General level
P	精密级 Precision level

轨道长度 Track length

150	150mm
200	200mm
300	300mm
400	400mm
500	500mm
600	600mm

滑座形式 Slide form

A	标准型 Standard
S	轻载型 Light load type

滑座数量 Slide number

1	1个 1 Piece
2	2个 2 Piece

马达安装方式 Motor mounting mode

F0	马达直联 Motor straight
H0	无马达座 Without the motor seat
HL	马达左折 Motor left off
HR	马达右折 Motor right off
HW	马达上折 Motor on
HM	马达下折 Under the motor off

注：若选择“马达直联”，详情参考P.255。
Note: If "motor direct connection" is selected,Refer to P.255 for details.

护盖类型 Protecting cover type

空白 Blank	不含护盖 Contains no fender
C	铝护盖 Aluminum cover
B	伸缩护套 Telescopic sheath

极限开关 Limit switch

S0	只有极限主体 Only the limiting body

S0包含了极限轨道、感应片和光电开关支架(不含光电开关)
S0 contains the limit rail, induction plate and photoswitch bracket (without photoswitch)

若有特殊要求，请咨询我司销售人员
If you have any special requirements, please consult our sales staff

选型举例：M369-60-5C-300A1-F0S0 为：M369系列，尺寸60mm，导程5mm，精度等级为一般级，主体长度300mm，标准型滑座1个，马达直联，不含护盖，只有极限主体。
Selection example: M369-60-5C-300A1-F0S0: M369 series, size 60mm, lead 5mm, precision grade general, body length 300mm, standard sliding seat 1, motor direct connection, no cover, only limit body.

注：1、主体长度150/200mm(不含护盖/含护盖)时，滑座数量只适用1个。 2、如需光电开关，请单独订购。
Note: 1. When the length of the main body is 150/200mm(without cover/with cover), the number of sliding seats is only suitable for 1. 2. If you need the photoelectric switch, please order it separately.

马达安装方式 Installation method

F0 马达直联
F0 Motor straight league

H0 无马达座
H0 Without the motor seat

HL 马达左折
HL Motor left off

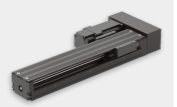

HR 马达右折
HR Motor right off

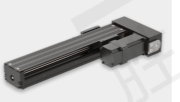

HW 马达上折
HW Motor on

HM 马达下折
HM Under the motor off

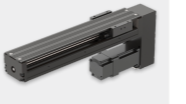

注：上图是以“含铝护盖”的图举例。
Note: The figure above is an example of "aluminum cover".

规格参数 Specification

型号 Model					M369-60系列 M369-60 series					
轨道长度(mm) Track length					150	200	300	400	500	600
精度等级 Accuracy class	定位重现性(mm) Reproducibility of localization	精密级 Precision			±0.003					
		一般级 General level			±0.01					
	定位精度(mm) Positioning accuracy	精密级 Precision			±0.020					
	行走平行度(mm) Parallelism of walking	精密级 Precision			±0.010					
	最大启动扭力(N-cm) Maximum starting torque	精密级 Precision			15					
		一般级 General level			7					
最大速度 Maximum speed	滚珠螺杆导程(mm) Lead of ball screw				05；10					
	速度(mm/sec) Speed	精密级 Precision			550 (1100)* * 导程10mm时，详见"()"里的参数					340 (670)
		一般级 General level			390 (790)					340 (670)
负载规格 Load specification	滚珠螺杆 Ball screw	公称外径(mm) Nominal outer diameter	精密级/一般级 Precision/General level		12					
		导程(mm) Lead	精密级/一般级 Precision/General level		5 (10)					
		基本动额定负荷(N) Basic dynamic load rating	精密级 Precision		3744 (2410)					
			一般级 General level		3377 (2107)					
		基本静额定负荷(N) Basic static load rating	精密级 Precision		6243 (3743)					
			一般级 General level		5625 (3234)					
	线性滑轨 Linear slide	基本动额定负荷(N) Basic dynamic load rating	精密级/一般级 Precision/General level	滑座A Slide A	13230					
				滑座S Slide S	7173					
		基本静额定负荷(N) Basic static load rating	精密级/一般级 Precision/General level	滑座A Slide A	21462					
				滑座S Slide S	11574					
		容许静力矩 Allowable static moment	俯仰M_x(N-m) Tilt M_x(N-m)	滑座A1 Slide A1	152					
				滑座A2 Slide A2	760					
				滑座S1 Slide S1	72					
				滑座S2 Slide S2	367					
			偏摆M_y(N-m) Yaw M_y(N-m)	滑座A1 Slide A1	152					
				滑座A2 Slide A2	760					
				滑座S1 Slide S1	72					
				滑座S2 Slide S2	367					
			偏摆M_z(N-m) Yaw M_z(N-m)	滑座A1 Slide A1	419					
				滑座A2 Slide A2	838					
				滑座S1 Slide S1	241					
				滑座S2 Slide S2	482					
原点感应器 Home sensor		外挂 Outside			K017-A6(选配)					

负载规格图例 Load specification legend

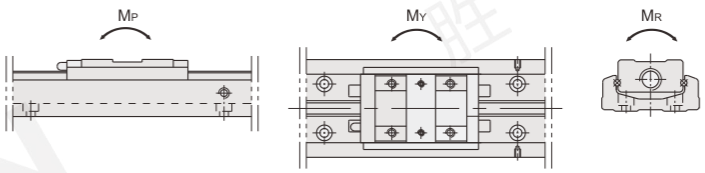

感应器接线图 Inductor wiring diagram

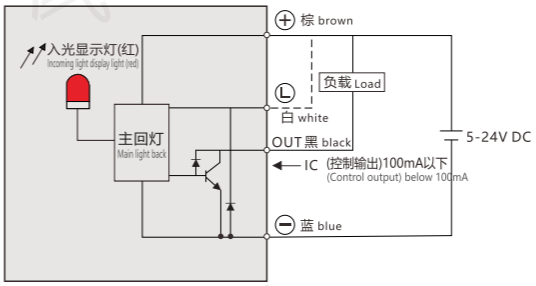

不含护盖 M369-60 (标准型滑座) WITHOUT COVER (STANDARD SLIDING SEAT)

外形尺寸图 Dimensions

F0 马达直联 Motor straight

单位:mm

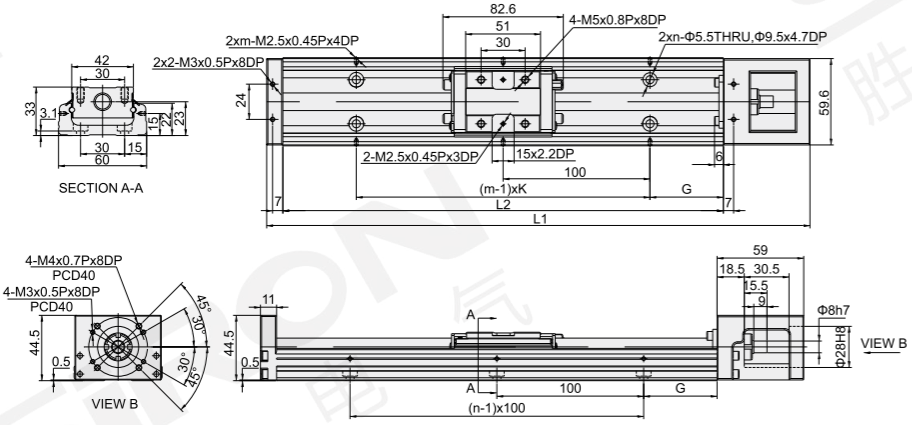

轨道长度L2(mm) Track length	全长L1(mm) Full length	G(mm)	K(mm)	n	m	最大行程(mm) Maximum stroke		重量(kg) Weight	
						滑座A1 Slide A1	滑座A2 Slide A2	滑座A1 Slide A1	滑座A2 Slide A2
150	220	25	100	2	2	60	/	1.5	/
200	270	50	100	2	2	110	/	1.8	/
300	370	50	200	3	2	210	135	2.4	2.7
400	470	50	100	4	4	310	235	3	3.3
500	570	50	200	5	3	410	335	3.6	3.9
600	670	50	100	6	6	510	435	4.2	4.6

H0 无马达座 Without the motor seat

单位:mm

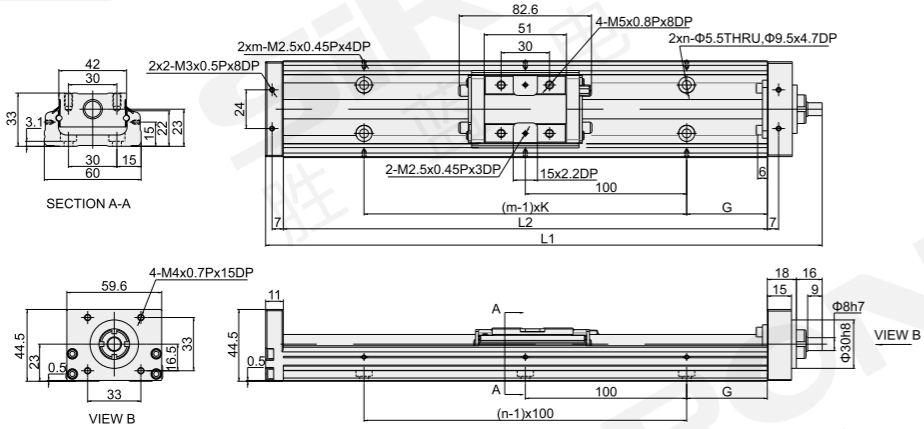

轨道长度L2(mm) Track length	全长L1(mm) Full length	G(mm)	K(mm)	n	m	最大行程(mm) Maximum stroke		重量(kg) Weight	
						滑座A1 Slide A1	滑座A2 Slide A2	滑座A1 Slide A1	滑座A2 Slide A2
150	195	25	100	2	2	60	/	1.4	/
200	245	50	100	2	2	110	/	1.7	/
300	345	50	200	3	2	210	135	2.3	2.6
400	445	50	100	4	4	310	235	3.2	3.2
500	545	50	200	5	3	410	335	3.5	3.8
600	645	50	100	6	6	510	435	4.1	4.5

不含护盖 M369-60 (标准型滑座) WITHOUT COVER (STANDARD SLIDING SEAT)

外形尺寸图 Dimensions

HL 马达左折 Motor left off

单位:mm

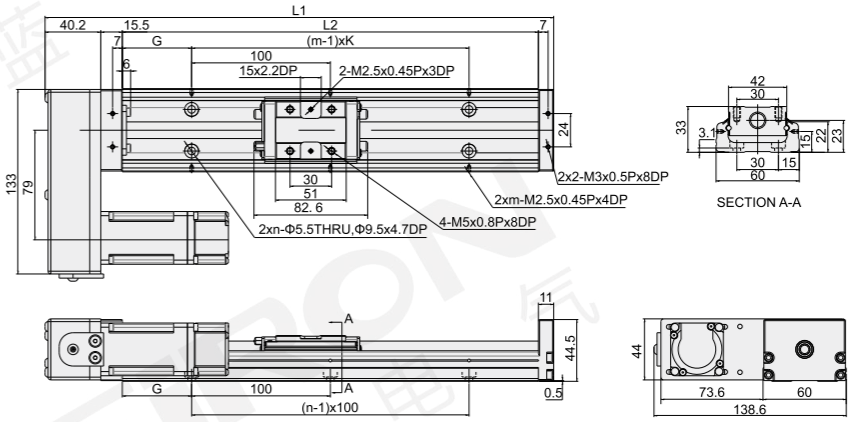

轨道长度L2(mm) Track length	全长L1(mm) Full length	G(mm)	K(mm)	n	m	最大行程(mm) Maximum stroke		重量(kg) Weight	
						滑座A1 Slide A1	滑座A2 Slide A2	滑座A1 Slide A1	滑座A2 Slide A2
150	216.7	25	100	2	2	60	/	1.4	/
200	266.7	50	100	2	2	110	/	1.7	/
300	366.7	50	200	3	2	210	135	2.3	2.6
400	466.7	50	100	4	4	310	235	3.2	3.2
500	566.7	50	200	5	3	410	335	3.5	3.8
600	666.7	50	100	6	6	510	435	4.1	4.5

HR 马达右折 Motor right off

单位:mm

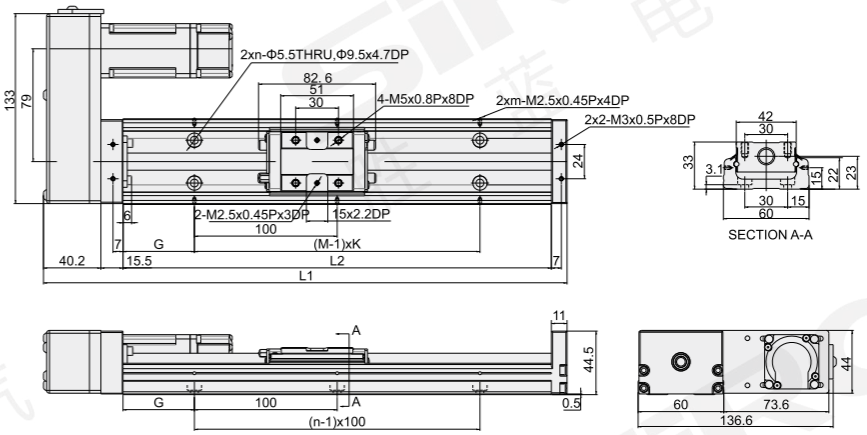

轨道长度L2(mm) Track length	全长L1(mm) Full length	G(mm)	K(mm)	n	m	最大行程(mm) Maximum stroke		重量(kg) Weight	
						滑座A1 Slide A1	滑座A2 Slide A2	滑座A1 Slide A1	滑座A2 Slide A2
150	216.7	25	100	2	2	60	/	1.4	/
200	266.7	50	100	2	2	110	/	1.7	/
300	366.7	50	200	3	2	210	135	2.3	2.6
400	466.7	50	100	4	4	310	235	3.2	3.2
500	566.7	50	200	5	3	410	335	3.5	3.8
600	666.7	50	100	6	6	510	435	4.1	4.5

分类 classification
内嵌式丝杆型 Built-in lead screw type
内嵌式丝杆型 Built-in lead screw type
内嵌式推杆型 Built-in push-rod type
内嵌式皮带型 Built-in belt type
一般丝杆型 General screw type
一般皮带型 General belt type
无尘丝杆型 Dust free screw type
无尘皮带型 Dust free belt type
单轴滑台 Single axle slide table
直线电机模组 Linear motor module

不含护盖 M369-60 (标准型滑座) WITHOUT COVER (STANDARD SLIDING SEAT)

外形尺寸图 Dimensions

HW 马达上折 Motor on

单位:mm

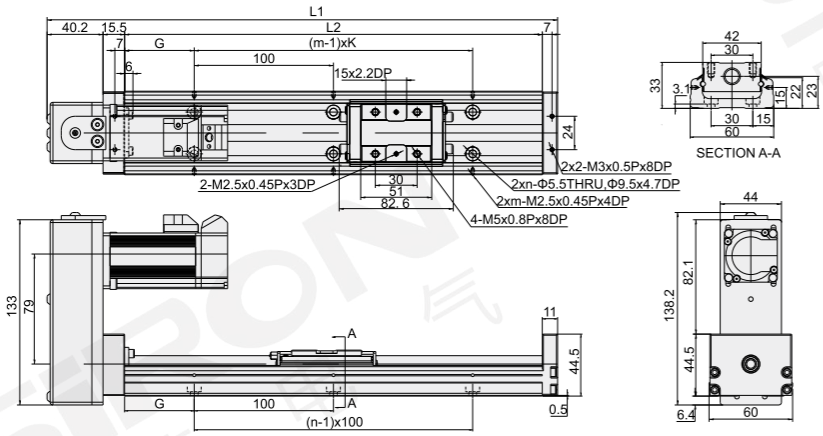

轨道长度L2(mm) Track length	全长L1(mm) Full length	G(mm)	K(mm)	n	m	最大行程(mm) Maximum stroke		重量(kg) Weight	
						滑座A1 Slide A1	滑座A2 Slide A2	滑座A1 Slide A1	滑座A2 Slide A2
150	216.7	25	100	2	2	60	/	1.4	/
200	266.7	50	100	2	2	110	/	1.7	/
300	366.7	50	200	3	2	210	135	2.3	2.6
400	466.7	50	100	4	4	310	235	3.2	3.2
500	566.7	50	200	5	3	410	335	3.5	3.8
600	666.7	50	100	6	6	510	435	4.1	4.5

HM 马达下折 Under the motor off

单位:mm

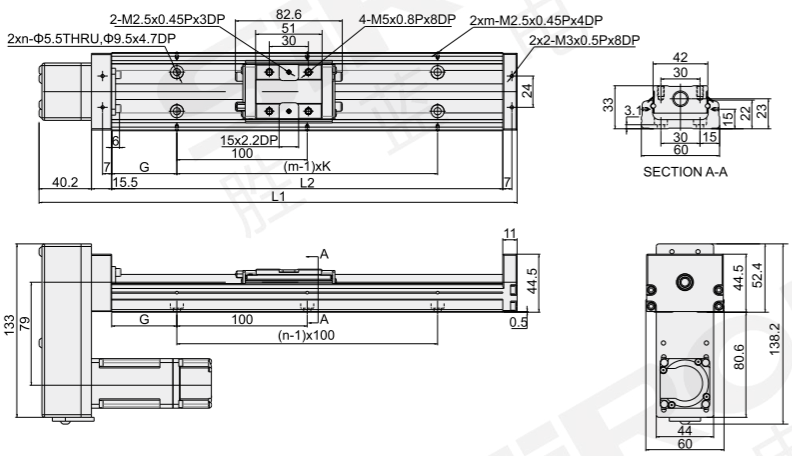

轨道长度L2(mm) Track length	全长L1(mm) Full length	G(mm)	K(mm)	n	m	最大行程(mm) Maximum stroke		重量(kg) Weight	
						滑座A1 Slide A1	滑座A2 Slide A2	滑座A1 Slide A1	滑座A2 Slide A2
150	216.7	25	100	2	2	60	/	1.4	/
200	266.7	50	100	2	2	110	/	1.7	/
300	366.7	50	200	3	2	210	135	2.3	2.6
400	466.7	50	100	4	4	310	235	3.2	3.2
500	566.7	50	200	5	3	410	335	3.5	3.8
600	666.7	50	100	6	6	510	435	4.1	4.5

分类 classification
内嵌式丝杆型 Built-in lead screw type
内嵌式丝杆型 Built-in lead screw type
内嵌式推杆型 Built-in push-rod type
内嵌式皮带型 Built-in belt type
一般丝杆型 General screw type
一般皮带型 General belt type
无尘丝杆型 Dust free screw type
无尘皮带型 Dust free belt type
单轴滑台 Single axle slide table
直线电机模组 Linear motor module

含铝护盖

M369-60 (标准型滑座) ALUMINIUM COVER (STANDARD SLIDING SEAT)

外形尺寸图 Dimensions

F0C 马达直联 Motor straight

单位:mm

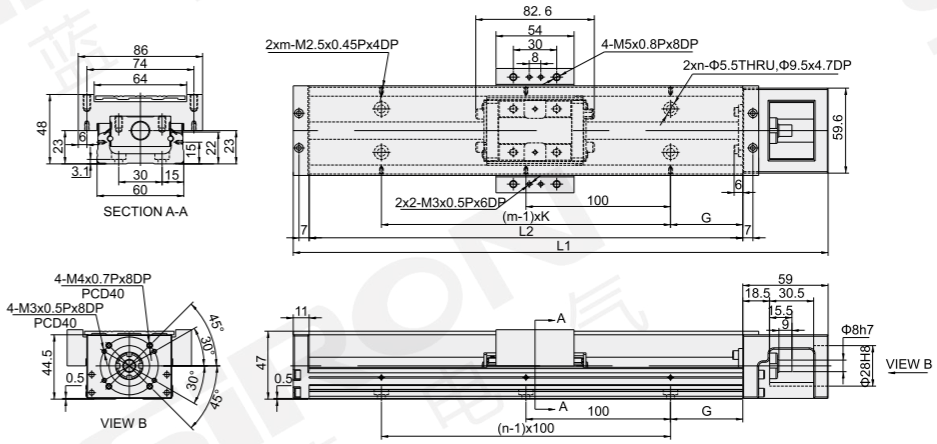

轨道长度L2(mm) Track length	全长L1(mm) Full length	G(mm)	K(mm)	n	m	最大行程(mm) Maximum stroke		重量(kg) Weight	
						滑座A1 Slide A1	滑座A2 Slide A2	滑座A1 Slide A1	滑座A2 Slide A2
150	220	25	100	2	2	60	/	1.7	/
200	270	50	100	2	2	110	/	2.1	/
300	370	50	200	3	2	210	135	2.7	3.0
400	470	50	100	4	4	310	235	3.3	3.6
500	570	50	200	5	3	410	335	3.9	4.2
600	670	50	100	6	6	510	435	4.6	5.0

H0C 无马达座 Without the motor seat

单位:mm

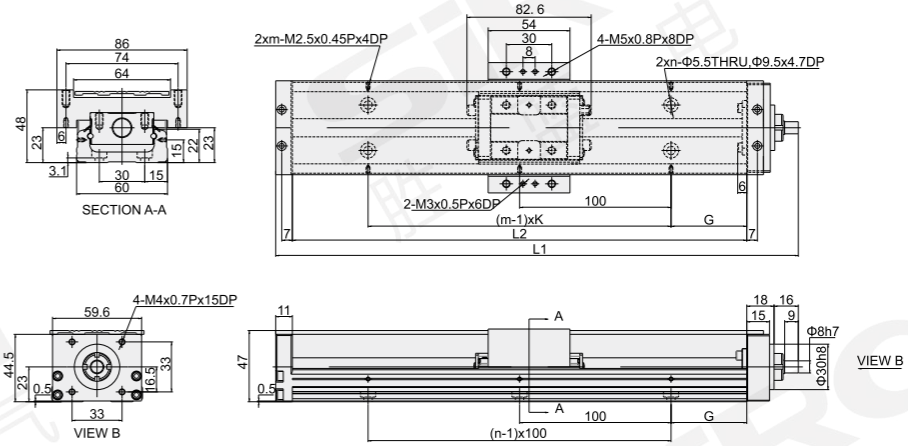

轨道长度L2(mm) Track length	全长L1(mm) Full length	G(mm)	K(mm)	n	m	最大行程(mm) Maximum stroke		重量(kg) Weight	
						滑座A1 Slide A1	滑座A2 Slide A2	滑座A1 Slide A1	滑座A2 Slide A2
150	195	25	100	2	2	60	/	1.6	/
200	245	50	100	2	2	110	/	2.0	/
300	345	50	200	3	2	210	135	2.6	2.9
400	445	50	100	4	4	310	235	3.2	3.5
500	545	50	200	5	3	410	335	3.8	4.1
600	645	50	100	6	6	510	435	4.5	4.9

分类 classification
内嵌式丝杆型 Built-in lead screw type
内嵌式丝杆型 Built-in lead screw type
内嵌式推杆型 Built-in push-rod type
内嵌式皮带型 Built-in belt type
一般丝杆型 General screw type
一般皮带型 General belt type
无尘丝杆型 Dust free screw type
无尘皮带型 Dust free belt type
单轴滑台 Single axle slide table
直线电机模组 Linear motor module

含铝护盖 M369-60 (标准型滑座) ALUMINIUM COVER (STANDARD SLIDING SEAT)

外形尺寸图 Dimensions

HLC 马达左折 Motor left off

单位:mm

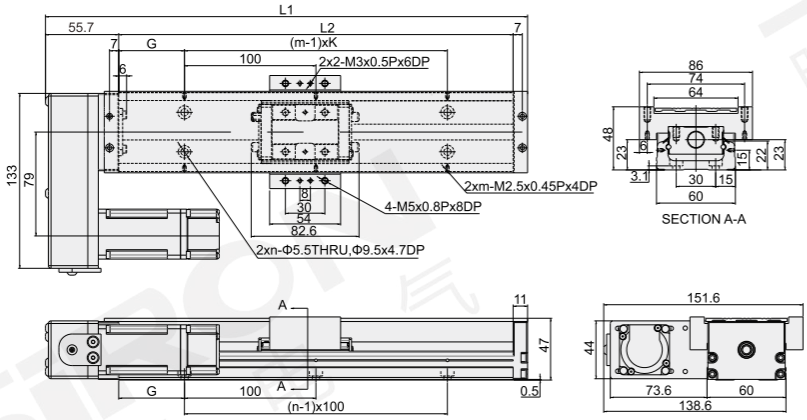

轨道长度L2(mm) Track length	全长L1(mm) Full length	G(mm)	K(mm)	n	m	最大行程(mm) Maximum stroke		重量(kg) Weight	
						滑座A1 Slide A1	滑座A2 Slide A2	滑座A1 Slide A1	滑座A2 Slide A2
150	216.7	25	100	2	2	60	/	1.6	/
200	266.7	50	100	2	2	110	/	2.0	/
300	366.7	50	200	3	2	210	135	2.6	2.9
400	466.7	50	100	4	4	310	235	3.2	3.5
500	566.7	50	200	5	3	410	335	3.8	4.1
600	666.7	50	100	6	6	510	435	4.5	4.9

HRC 马达右折 Motor right off

单位:mm

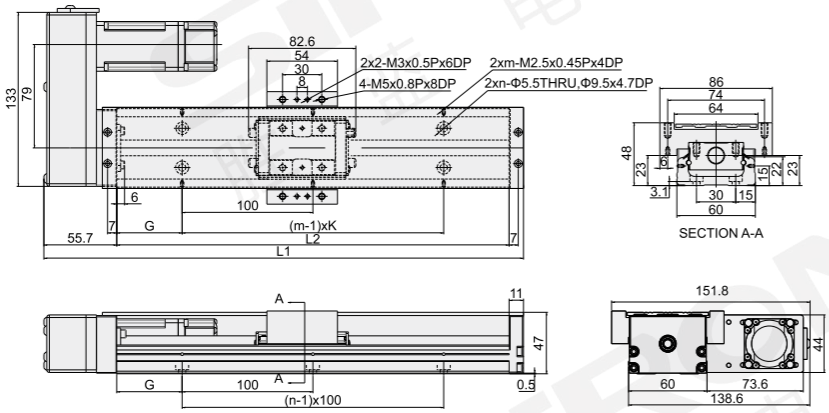

轨道长度L2(mm) Track length	全长L1(mm) Full length	G(mm)	K(mm)	n	m	最大行程(mm) Maximum stroke		重量(kg) Weight	
						滑座A1 Slide A1	滑座A2 Slide A2	滑座A1 Slide A1	滑座A2 Slide A2
150	216.7	25	100	2	2	60	/	1.6	/
200	266.7	50	100	2	2	110	/	2.0	/
300	366.7	50	200	3	2	210	135	2.6	2.9
400	466.7	50	100	4	4	310	235	3.2	3.5
500	566.7	50	200	5	3	410	335	3.8	4.1
600	666.7	50	100	6	6	510	435	4.5	4.9

含铝护盖 M369-60 (标准型滑座) ALUMINIUM COVER (STANDARD SLIDING SEAT)

外形尺寸图 Dimensions

HWC 马达上折 Motor on

单位:mm

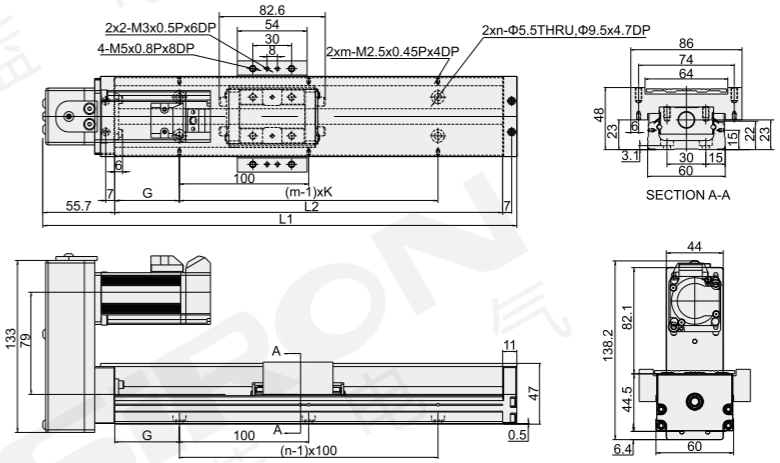

轨道长度L2(mm) Track length	全长L1(mm) Full length	G(mm)	K(mm)	n	m	最大行程(mm) Maximum stroke		重量(kg) Weight	
						滑座A1 Slide A1	滑座A2 Slide A2	滑座A1 Slide A1	滑座A2 Slide A2
150	216.7	25	100	2	2	60	/	1.6	/
200	266.7	50	100	2	2	110	/	2.0	/
300	366.7	50	200	3	2	210	135	2.6	2.9
400	466.7	50	100	4	4	310	235	3.2	3.5
500	566.7	50	200	5	3	410	335	3.8	4.1
600	666.7	50	100	6	6	510	435	4.5	4.9

HMC 马达下折 Under the motor off

单位:mm

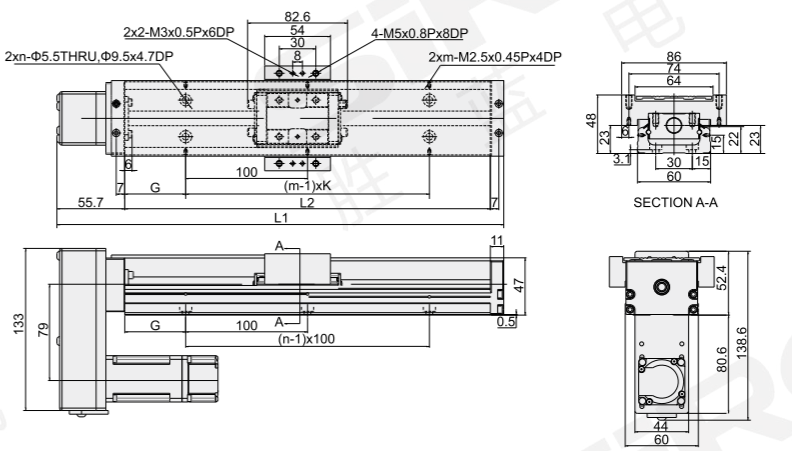

轨道长度L2(mm) Track length	全长L1(mm) Full length	G(mm)	K(mm)	n	m	最大行程(mm) Maximum stroke		重量(kg) Weight	
						滑座A1 Slide A1	滑座A2 Slide A2	滑座A1 Slide A1	滑座A2 Slide A2
150	216.7	25	100	2	2	60	/	1.6	/
200	266.7	50	100	2	2	110	/	2.0	/
300	366.7	50	200	3	2	210	135	2.6	2.9
400	466.7	50	100	4	4	310	235	3.2	3.5
500	566.7	50	200	5	3	410	335	3.8	4.1
600	666.7	50	100	6	6	510	435	4.5	4.9

分类 classification
内嵌式丝杆型 Built-in lead screw type
内嵌式丝杆型 Built-in lead screw type
内嵌式推杆型 Built-in push-rod type
内嵌式皮带型 Built-in belt type
一般丝杆型 General screw type
一般皮带型 General belt type
无尘丝杆型 Dust free screw type
无尘皮带型 Dust free belt type
单轴滑台 Single axle slide table
直线电机模组 Linear motor module

含伸缩护套 M369-60(标准型滑座) WITH TELESCOPIC SHEATH (STANDARD SLIDING SEAT)

外形尺寸图 Dimensions

F0B 马达直联 Motor straight

单位:mm

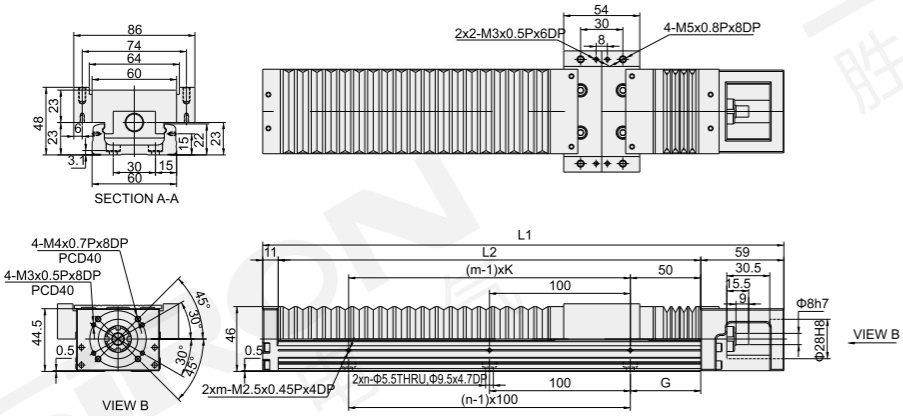

轨道长度L2(mm) Track length	全长L1(mm) Full length	行程(mm) Journey	G(mm)	K(mm)	n	m	护套伸缩量(mm) Sheath expansion 最小伸缩量 Minimum expansion	最大伸缩量 Maximum expansion	重量(kg) Weight
150	220	50	25	100	2	2	13	66	1.7
200	270	90	50	100	2	2	19.5	110	2.1
300	370	160	50	200	3	2	35	195	2.7
400	470	230	50	100	4	4	49.5	278	3.3
500	570	310	50	200	5	3	59.5	370	3.9
600	670	380	50	100	6	6	75	455	4.6

H0B 无马达座 Without the motor seat

单位:mm

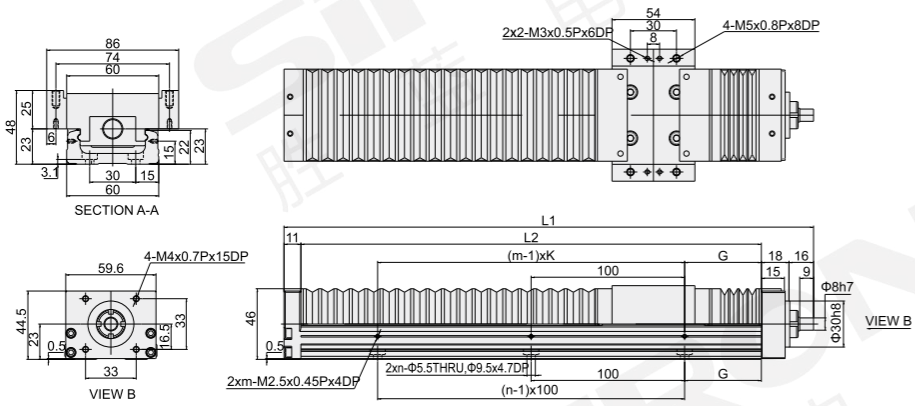

轨道长度L2(mm) Track length	全长L1(mm) Full length	行程(mm) Journey	G(mm)	K(mm)	n	m	护套伸缩量(mm) Sheath expansion 最小伸缩量 Minimum expansion	最大伸缩量 Maximum expansion	重量(kg) Weight
150	195	50	25	100	2	2	13	66	1.6
200	245	90	50	100	2	2	19.5	110	2.0
300	345	160	50	200	3	2	35	195	2.6
400	445	230	50	100	4	4	49.5	278	3.2
500	545	310	50	200	5	3	59.5	370	3.8
600	645	380	50	100	6	6	75	455	4.5

分类 classification
内嵌式丝杆型 Built-in lead screw type
内嵌式丝杆型 Built-in lead screw type
内嵌式推杆型 Built-in push-rod type
内嵌式皮带型 Built-in belt type
一般丝杆型 General screw type
一般皮带型 General belt type
无尘丝杆型 Dust free screw type
无尘皮带型 Dust free belt type
单轴滑台 Single axle slide table
直线电机模组 Linear motor module

含伸缩护套 M369-60(标准型滑座) WITH TELESCOPIC SHEATH (STANDARD SLIDING SEAT)

外形尺寸图 Dimensions

HLB 马达左折 Motor left off

单位:mm

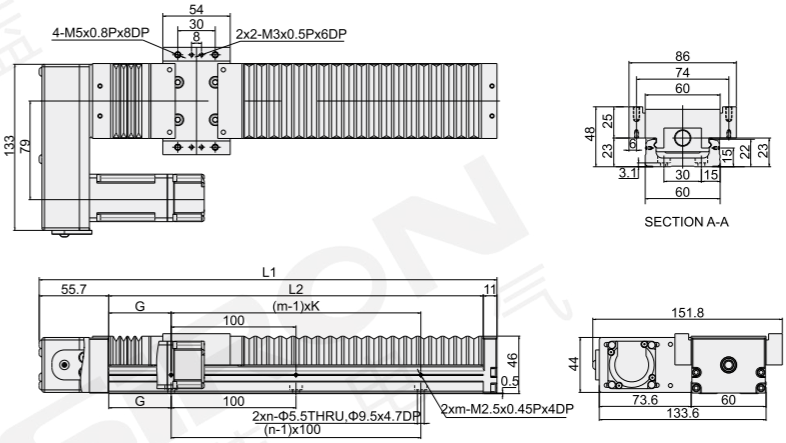

轨道长度L2(mm) Track length	全长L1(mm) Full length	行程(mm) Journey	G(mm)	K(mm)	n	m	护套伸缩量(mm) Sheath expansion		重量(kg) Weight
							最小伸缩量 Minimum expansion	最大伸缩量 Maximum expansion	
150	261.7	50	25	100	2	2	13	66	1.6
200	266.7	90	50	100	2	2	19.5	110	2.0
300	366.7	160	50	200	3	2	35	195	2.6
400	466.7	230	50	100	4	4	49.5	278	3.2
500	566.7	310	50	200	5	3	59.5	370	3.8
600	666.7	380	50	100	6	6	75	455	4.5

HRB 马达右折 Motor right off

单位:mm

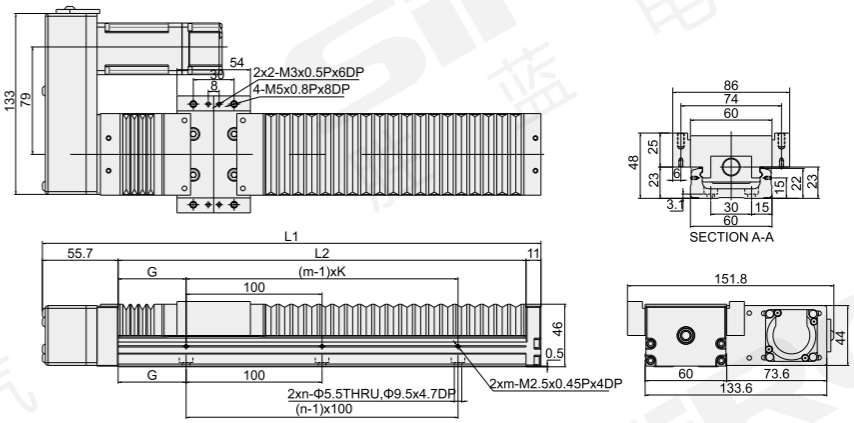

轨道长度L2(mm) Track length	全长L1(mm) Full length	行程(mm) Journey	G(mm)	K(mm)	n	m	护套伸缩量(mm) Sheath expansion		重量(kg) Weight
							最小伸缩量 Minimum expansion	最大伸缩量 Maximum expansion	
150	261.7	50	25	100	2	2	13	66	1.6
200	266.7	90	50	100	2	2	19.5	110	2.0
300	366.7	160	50	200	3	2	35	195	2.6
400	466.7	230	50	100	4	4	49.5	278	3.2
500	566.7	310	50	200	5	3	59.5	370	3.8
600	666.7	380	50	100	6	6	75	455	4.5

含伸缩护套 M369-60(标准型滑座) WITH TELESCOPIC SHEATH (STANDARD SLIDING SEAT)

外形尺寸图 Dimensions

HWB 马达上折 Motor on

单位:mm

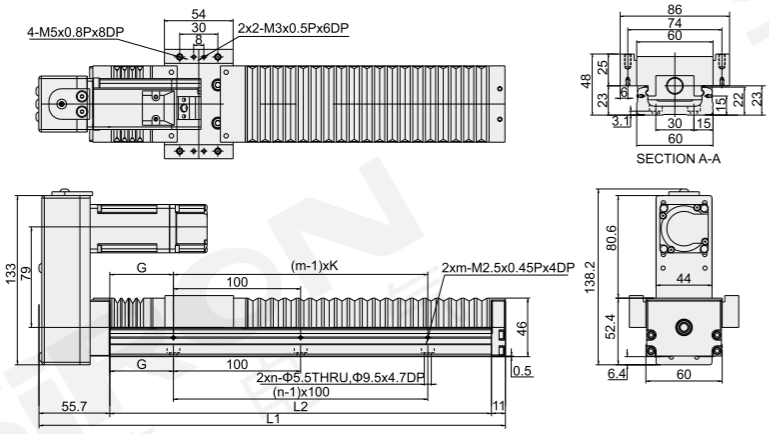

轨道长度L2(mm) Track length	全长L1(mm) Full length	行程(mm) Journey	G(mm)	K(mm)	n	m	护套伸缩量(mm) Sheath expansion 最小伸缩量 Minimum expansion	最大伸缩量 Maximum expansion	重量(kg) Weight
150	261.7	50	25	100	2	2	13	66	1.6
200	266.7	90	50	100	2	2	19.5	110	2.0
300	366.7	160	50	200	3	2	35	195	2.6
400	466.7	230	50	100	4	4	49.5	278	3.2
500	566.7	310	50	200	5	3	59.5	370	3.8
600	666.7	380	50	100	6	6	75	455	4.5

HMB 马达下折 Under the motor off

单位:mm

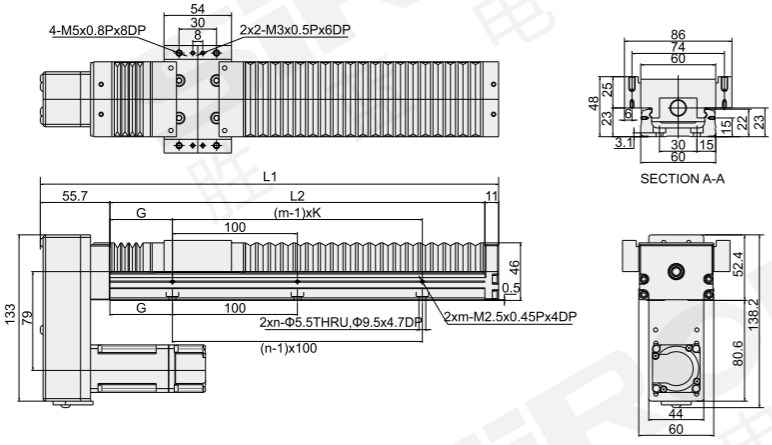

轨道长度L2(mm) Track length	全长L1(mm) Full length	行程(mm) Journey	G(mm)	K(mm)	n	m	护套伸缩量(mm) Sheath expansion 最小伸缩量 Minimum expansion	最大伸缩量 Maximum expansion	重量(kg) Weight
150	261.7	50	25	100	2	2	13	66	1.6
200	266.7	90	50	100	2	2	19.5	110	2.0
300	366.7	160	50	200	3	2	35	195	2.6
400	466.7	230	50	100	4	4	49.5	278	3.2
500	566.7	310	50	200	5	3	59.5	370	3.8
600	666.7	380	50	100	6	6	75	455	4.5

不含护盖 M369-60 (轻载型滑座) WITHOUT COVER (LIGHT LOAD TYPE SLIDE SEAT)

外形尺寸图 Dimensions

F0 马达直联 Motor straight

单位:mm

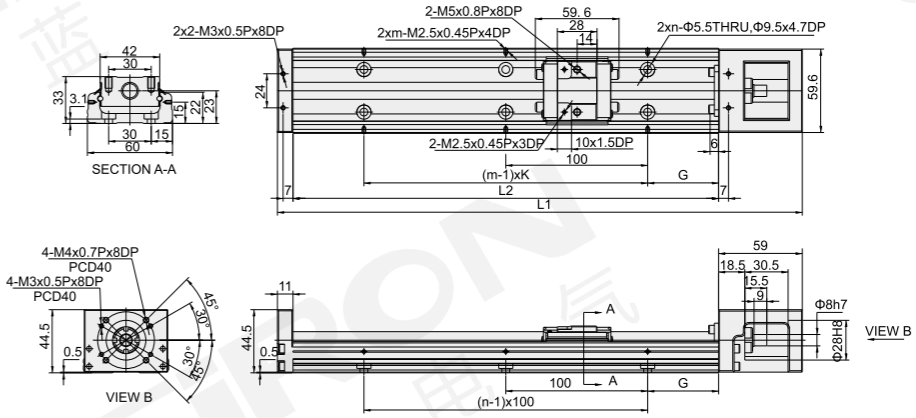

轨道长度L2(mm) Track length	全长L1(mm) Full length	G(mm)	K(mm)	n	m	最大行程(mm) Maximum stroke		重量(kg) Weight	
						滑座S1 Slide S1	滑座S2 Slide S2	滑座S1 Slide S1	滑座S2 Slide S2
150	220	25	100	2	2	85	34	1.4	1.6
200	270	50	100	2	2	135	84	1.7	1.9
300	370	50	200	3	2	235	184	2.3	2.5
400	470	50	100	4	4	335	284	2.9	3.1
500	570	50	200	5	3	435	384	3.5	3.7
600	670	50	100	6	6	535	484	4.1	4.3

H0 无马达座 Without the motor seat

单位:mm

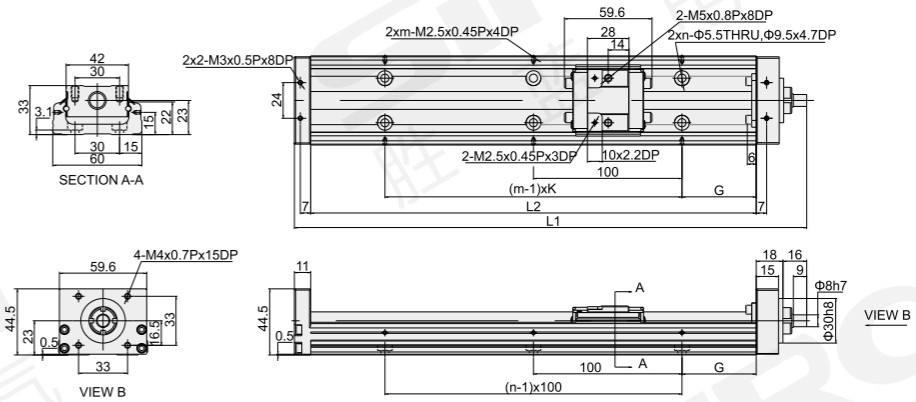

轨道长度L2(mm) Track length	全长L1(mm) Full length	G(mm)	K(mm)	n	m	最大行程(mm) Maximum stroke		重量(kg) Weight	
						滑座S1 Slide S1	滑座S2 Slide S2	滑座S1 Slide S1	滑座S2 Slide S2
150	195	25	100	2	2	85	34	1.3	1.5
200	245	50	100	2	2	135	84	1.6	1.8
300	345	50	200	3	2	235	184	2.2	2.4
400	445	50	100	4	4	335	284	2.8	3.0
500	545	50	200	5	3	435	384	3.4	3.6
600	645	50	100	6	6	535	484	4.0	4.2

分类 classification
内嵌式丝杆型 Built-in lead screw type
内嵌式丝杆型 Built-in lead screw type
内嵌式推杆型 Built-in push-rod type
内嵌式皮带型 Built-in belt type
一般丝杆型 General screw type
一般皮带型 General belt type
无尘丝杆型 Dust free screw type
无尘皮带型 Dust free belt type
单轴滑台 Single axle slide table
直线电机模组 Linear motor module

不含护盖 M369-60 (轻载型滑座) WITHOUT COVER (LIGHT LOAD TYPE SLIDE SEAT)

外形尺寸图 Dimensions

HL 马达左折 Motor left off

单位:mm

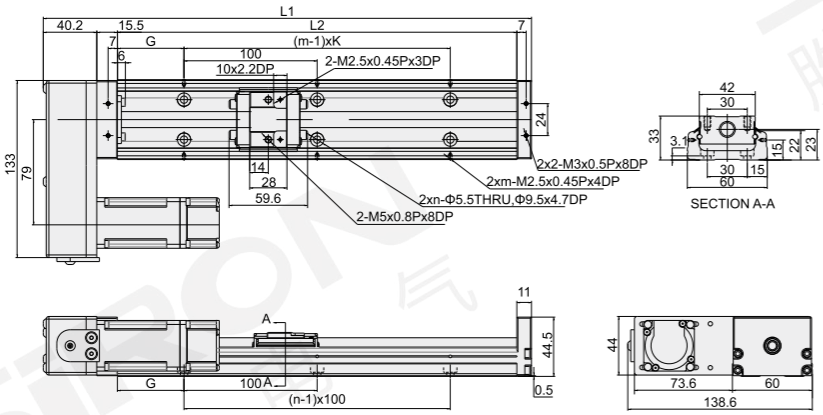

轨道长度L2(mm) Track length	全长L1(mm) Full length	G(mm)	K(mm)	n	m	最大行程(mm) Maximum stroke		重量(kg) Weight	
						滑座S1 Slide S1	滑座S2 Slide S2	滑座S1 Slide S1	滑座S2 Slide S2
150	216.7	25	100	2	2	85	34	1.3	1.5
200	266.7	50	100	2	2	135	84	1.6	1.8
300	366.7	50	200	3	2	235	184	2.2	2.4
400	466.7	50	100	4	4	335	284	2.8	3.0
500	566.7	50	200	5	3	435	384	3.4	3.6
600	666.7	50	100	6	6	535	484	4.0	4.2

HR 马达右折 Motor right off

单位:mm

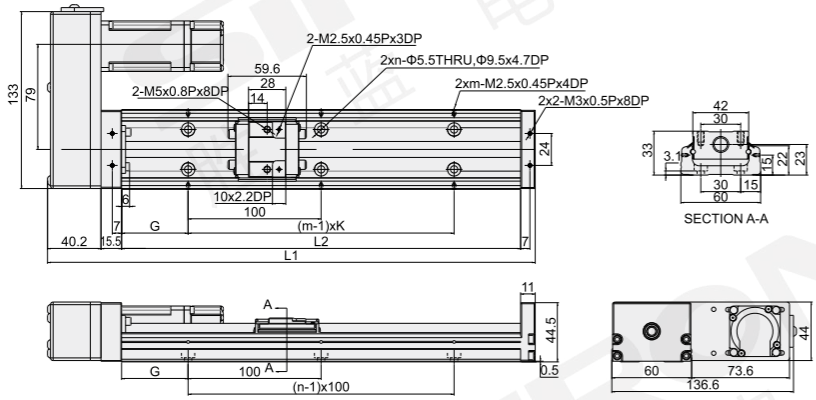

轨道长度L2(mm) Track length	全长L1(mm) Full length	G(mm)	K(mm)	n	m	最大行程(mm) Maximum stroke		重量(kg) Weight	
						滑座S1 Slide S1	滑座S2 Slide S2	滑座S1 Slide S1	滑座S2 Slide S2
150	216.7	25	100	2	2	85	34	1.3	1.5
200	266.7	50	100	2	2	135	84	1.6	1.8
300	366.7	50	200	3	2	235	184	2.2	2.4
400	466.7	50	100	4	4	335	284	2.8	3.0
500	566.7	50	200	5	3	435	384	3.4	3.6
600	666.7	50	100	6	6	535	484	4.0	4.2

不含护盖 M369-60 (轻载型滑座) WITHOUT COVER (LIGHT LOAD TYPE SLIDE SEAT)

外形尺寸图 Dimensions

HW 马达上折 Motor on

单位:mm

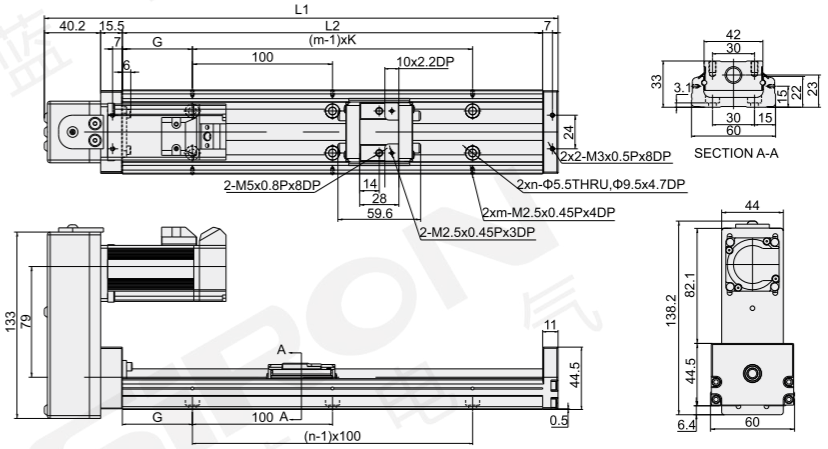

轨道长度L2(mm) Track length	全长L1(mm) Full length	G(mm)	K(mm)	n	m	最大行程(mm) Maximum stroke		重量(kg) Weight	
						滑座S1 Slide S1	滑座S2 Slide S2	滑座S1 Slide S1	滑座S2 Slide S2
150	216.7	25	100	2	2	85	34	1.3	1.5
200	266.7	50	100	2	2	135	84	1.6	1.8
300	366.7	50	200	3	2	235	184	2.2	2.4
400	466.7	50	100	4	4	335	284	2.8	3.0
500	566.7	50	200	5	3	435	384	3.4	3.6
600	666.7	50	100	6	6	535	484	4.0	4.2

HM 马达下折 Under the motor off

单位:mm

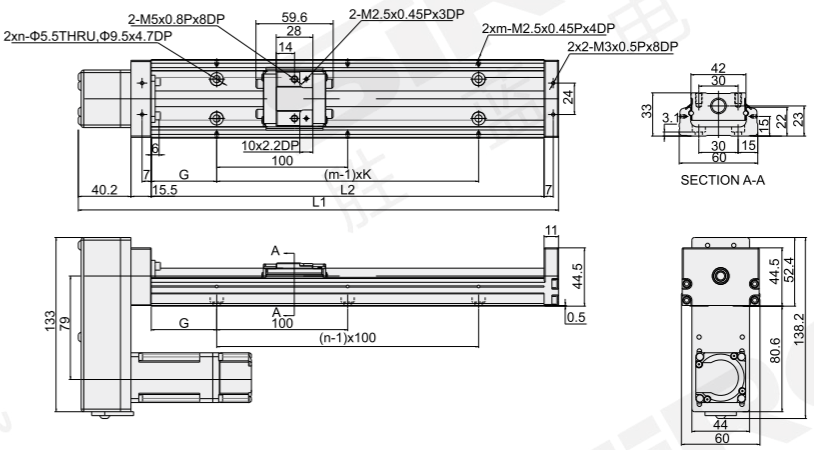

轨道长度L2(mm) Track length	全长L1(mm) Full length	G(mm)	K(mm)	n	m	最大行程(mm) Maximum stroke		重量(kg) Weight	
						滑座S1 Slide S1	滑座S2 Slide S2	滑座S1 Slide S1	滑座S2 Slide S2
150	216.7	25	100	2	2	85	34	1.3	1.5
200	266.7	50	100	2	2	135	84	1.6	1.8
300	366.7	50	200	3	2	235	184	2.2	2.4
400	466.7	50	100	4	4	335	284	2.8	3.0
500	566.7	50	200	5	3	435	384	3.4	3.6
600	666.7	50	100	6	6	535	484	4.0	4.2

含铝护盖 M369-60 (轻载型滑座) ALUMINUM COVER (LIGHT LOAD SLIDING SEAT)

外形尺寸图 Dimensions

F0C 马达直联 Motor straight

单位:mm

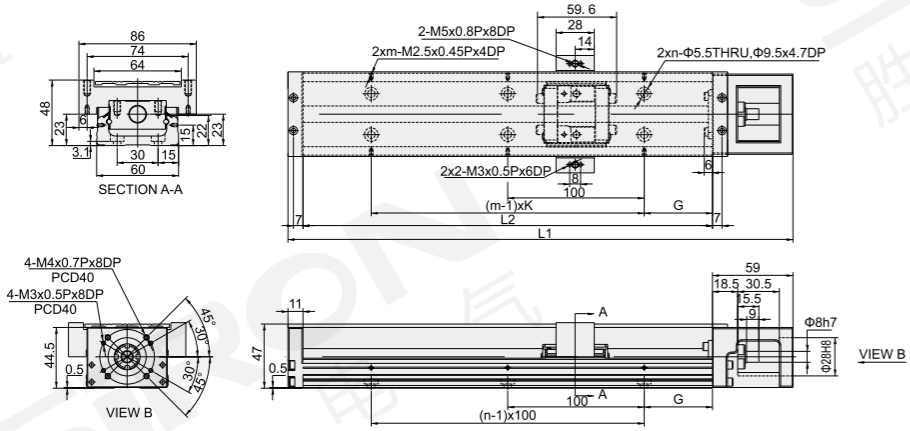

轨道长度L2(mm) Track length	全长L1(mm) Full length	G(mm)	K(mm)	n	m	最大行程(mm) Maximum stroke		重量(kg) Weight	
						滑座S1 Slide S1	滑座S2 Slide S2	滑座S1 Slide S1	滑座S2 Slide S2
150	220	25	100	2	2	85	34	1.6	1.8
200	270	50	100	2	2	135	84	1.9	2.1
300	370	50	200	3	2	235	184	2.5	2.7
400	470	50	100	4	4	335	284	3.1	3.3
500	570	50	200	5	3	435	384	3.7	3.9
600	670	50	100	6	6	535	484	4.4	4.6

H0C 无马达座 Without the motor seat

单位:mm

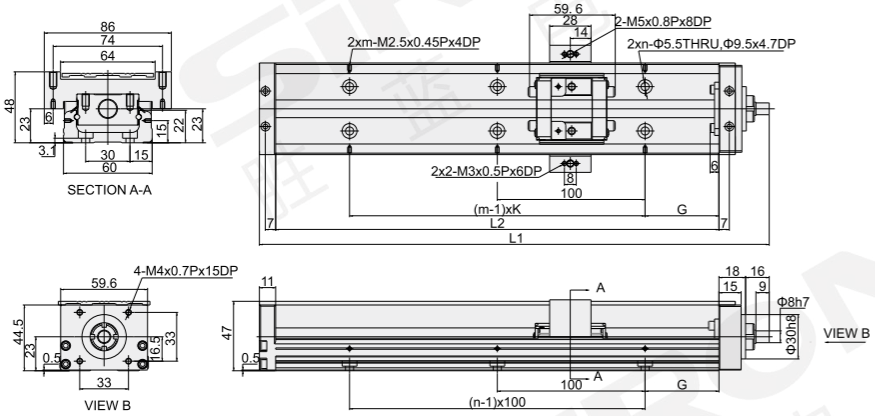

轨道长度L2(mm) Track length	全长L1(mm) Full length	G(mm)	K(mm)	n	m	最大行程(mm) Maximum stroke		重量(kg) Weight	
						滑座S1 Slide S1	滑座S2 Slide S2	滑座S1 Slide S1	滑座S2 Slide S2
150	195	25	100	2	2	85	34	1.5	1.7
200	245	50	100	2	2	135	84	1.8	2.0
300	345	50	200	3	2	235	184	2.4	2.6
400	445	50	100	4	4	335	284	3.0	3.2
500	545	50	200	5	3	435	384	3.6	3.8
600	645	50	100	6	6	535	484	4.2	4.7

含铝护盖 M369-60 (轻载型滑座) ALUMINUM COVER (LIGHT LOAD SLIDING SEAT)

外形尺寸图 Dimensions

HLC 马达左折 Motor left off

单位:mm

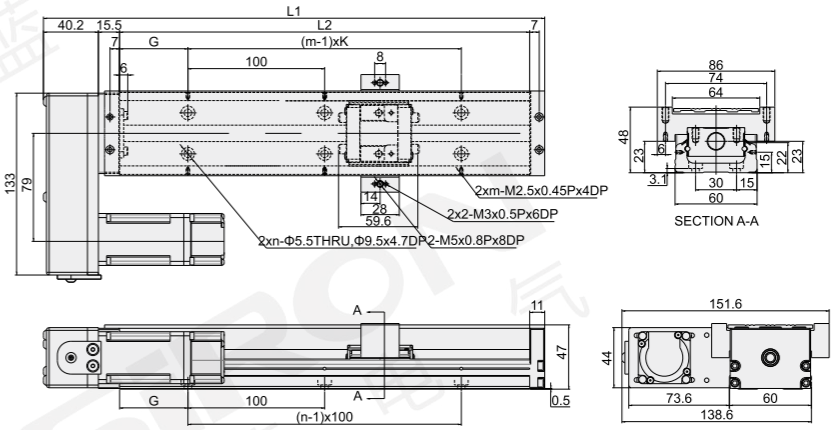

轨道长度L2(mm) Track length	全长L1(mm) Full length	G(mm)	K(mm)	n	m	最大行程(mm) Maximum stroke		重量(kg) Weight	
						滑座S1 Slide S1	滑座S2 Slide S2	滑座S1 Slide S1	滑座S2 Slide S2
150	216.7	25	100	2	2	85	34	1.5	1.7
200	266.7	50	100	2	2	135	84	1.8	2.0
300	366.7	50	200	3	2	235	184	2.4	2.6
400	466.7	50	100	4	4	335	284	3.0	3.2
500	566.7	50	200	5	3	435	384	3.6	3.8
600	666.7	50	100	6	6	535	484	4.2	4.7

HRC 马达右折 Motor right off

单位:mm

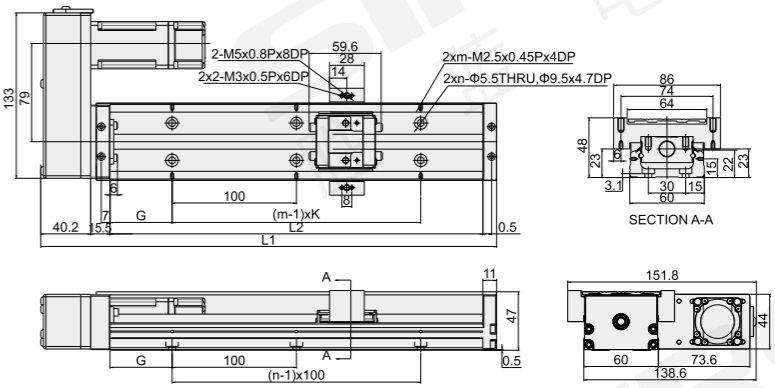

轨道长度L2(mm) Track length	全长L1(mm) Full length	G(mm)	K(mm)	n	m	最大行程(mm) Maximum stroke		重量(kg) Weight	
						滑座S1 Slide S1	滑座S2 Slide S2	滑座S1 Slide S1	滑座S2 Slide S2
150	216.7	25	100	2	2	85	34	1.5	1.7
200	266.7	50	100	2	2	135	84	1.8	2.0
300	366.7	50	200	3	2	235	184	2.4	2.6
400	466.7	50	100	4	4	335	284	3.0	3.2
500	566.7	50	200	5	3	435	384	3.6	3.8
600	666.7	50	100	6	6	535	484	4.2	4.7

分类 classification
内嵌式丝杆型 Built-in lead screw type
内嵌式丝杆型 Built-in lead screw type
内嵌式推杆型 Built-in push-rod type
内嵌式皮带型 Built-in belt type
一般丝杆型 General screw type
一般皮带型 General belt type
无尘丝杆型 Dust free screw type
无尘皮带型 Dust free belt type
单轴滑台 Single axle slide table
直线电机模组 Linear motor module

含铝护盖 M369-60 (轻载型滑座) ALUMINUM COVER (LIGHT LOAD SLIDING SEAT)

外形尺寸图 Dimensions

HWC 马达上折 Motor on

单位:mm

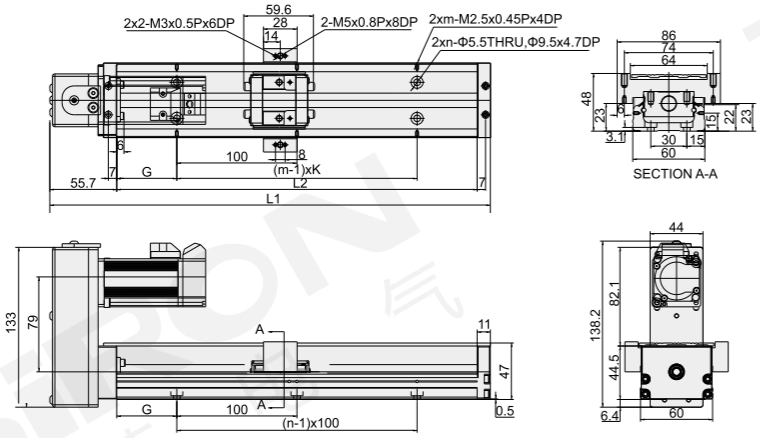

轨道长度L2(mm) Track length	全长L1(mm) Full length	G(mm)	K(mm)	n	m	最大行程(mm) Maximum stroke		重量(kg) Weight	
						滑座S1 Slide S1	滑座S2 Slide S2	滑座S1 Slide S1	滑座S2 Slide S2
150	216.7	25	100	2	2	85	34	1.5	1.7
200	266.7	50	100	2	2	135	84	1.8	2.0
300	366.7	50	200	3	2	235	184	2.4	2.6
400	466.7	50	100	4	4	335	284	3.0	3.2
500	566.7	50	200	5	3	435	384	3.6	3.8
600	666.7	50	100	6	6	535	484	4.2	4.7

HMC 马达下折 Under the motor off

单位:mm

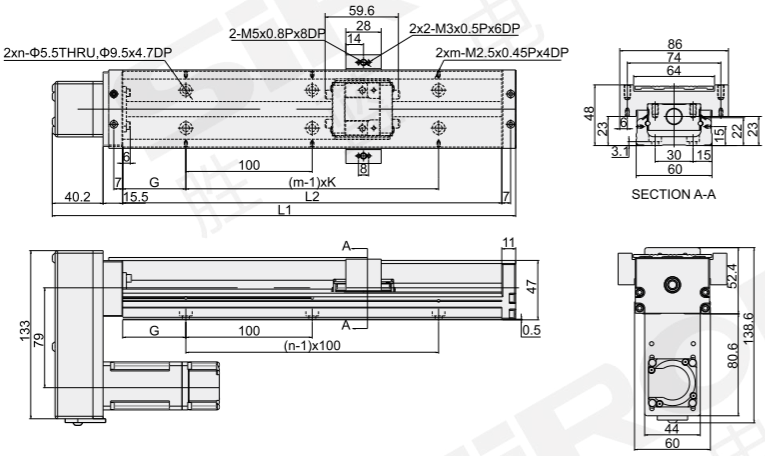

轨道长度L2(mm) Track length	全长L1(mm) Full length	G(mm)	K(mm)	n	m	最大行程(mm) Maximum stroke		重量(kg) Weight	
						滑座S1 Slide S1	滑座S2 Slide S2	滑座S1 Slide S1	滑座S2 Slide S2
150	216.7	25	100	2	2	85	34	1.5	1.7
200	266.7	50	100	2	2	135	84	1.8	2.0
300	366.7	50	200	3	2	235	184	2.4	2.6
400	466.7	50	100	4	4	335	284	3.0	3.2
500	566.7	50	200	5	3	435	384	3.6	3.8
600	666.7	50	100	6	6	535	484	4.2	4.7

分类 classification
内嵌式丝杆型 Built-in lead screw type
内嵌式丝杆型 Built-in lead screw type
内嵌式推杆型 Built-in push-rod type
内嵌式皮带型 Built-in belt type
一般丝杆型 General screw type
一般皮带型 General belt type
无尘丝杆型 Dust free screw type
无尘皮带型 Dust free belt type
单轴滑台 Single axle slide table
直线电机模组 Linear motor module

含伸缩护套 M369-60 (轻载型滑座) WITH TELESCOPIC SHEATH (LIGHT LOAD SLIDING SEAT)

外形尺寸图 Dimensions

F0B 马达直联 Motor straight

单位:mm

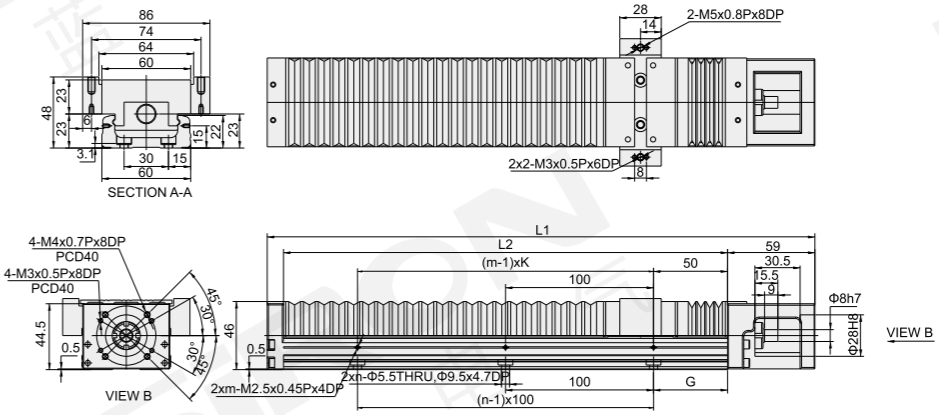

轨道长度L2(mm) Track length	全长L1(mm) Full length	行程(mm) Journey	G(mm)	K(mm)	n	m	护套伸缩量(mm) Sheath expansion		重量(kg) Weight
							最小伸缩量 Minimum expansion	最大伸缩量 Maximum expansion	
150	220	70	25	100	2	2	16	86	1.6
200	270	115	50	100	2	2	23.5	128	1.9
300	370	180	50	200	3	2	36	216	2.5
400	470	250	50	100	4	4	51	301	3.1
500	570	330	50	200	5	3	61	391	3.7
600	670	400	50	100	6	6	78	476	4.3

H0B 无马达座 Without the motor seat

单位:mm

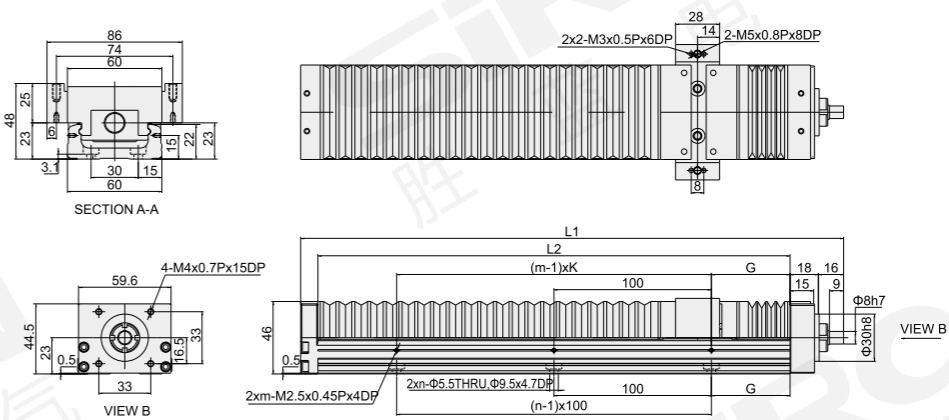

轨道长度L2(mm) Track length	全长L1(mm) Full length	行程(mm) Journey	G(mm)	K(mm)	n	m	护套伸缩量(mm) Sheath expansion		重量(kg) Weight
							最小伸缩量 Minimum expansion	最大伸缩量 Maximum expansion	
150	195	70	25	100	2	2	16	86	1.5
200	245	115	50	100	2	2	23.5	128	1.8
300	345	180	50	200	3	2	36	216	2.4
400	445	250	50	100	4	4	51	301	3.0
500	545	330	50	200	5	3	61	391	3.6
600	645	400	50	100	6	6	78	476	4.2

分类 classification
内嵌式丝杆型 Built-in lead screw type
内嵌式丝杆型 Built-in lead screw type
内嵌式推杆型 Built-in push-rod type
内嵌式皮带型 Built-in belt type
一般丝杆型 General screw type
一般皮带型 General belt type
无尘丝杆型 Dust free screw type
无尘皮带型 Dust free belt type
单轴滑台 Single axle slide table
直线电机模组 Linear motor module

含伸缩护套 M369-60(轻载型滑座) WITH TELESCOPIC SHEATH (LIGHT LOAD SLIDING SEAT)

外形尺寸图 Dimensions

HLB 马达左折 Motor left off

单位:mm

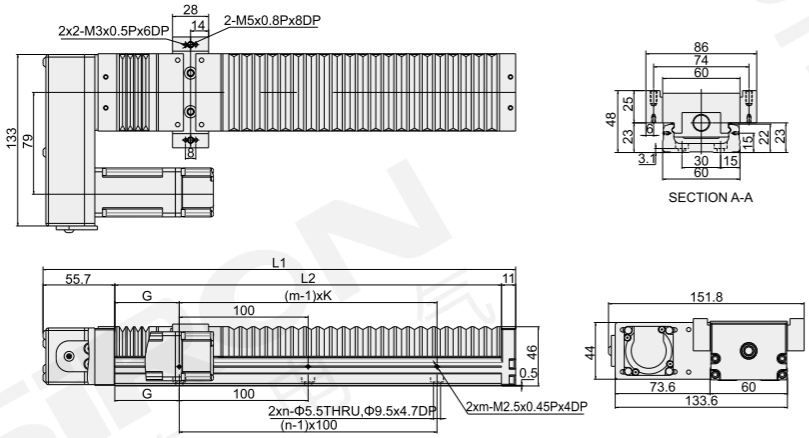

轨道长度L2(mm) Track length	全长L1(mm) Full length	行程(mm) Journey	G(mm)	K(mm)	n	m	护套伸缩量(mm) Sheath expansion 最小伸缩量 Minimum expansion	最大伸缩量 Maximum expansion	重量(kg) Weight
150	261.7	70	25	100	2	2	16	86	1.6
200	266.7	115	50	100	2	2	23.5	128	2.0
300	366.7	180	50	200	3	2	36	216	2.6
400	466.7	250	50	100	4	4	51	301	3.2
500	566.7	330	50	200	5	3	61	391	3.8
600	666.7	400	50	100	6	6	78	476	4.5

HRB 马达右折 Motor right off

单位:mm

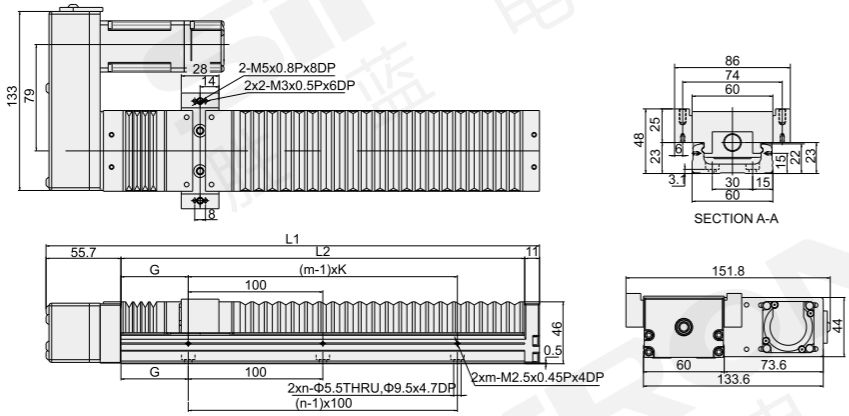

轨道长度L2(mm) Track length	全长L1(mm) Full length	行程(mm) Journey	G(mm)	K(mm)	n	m	护套伸缩量(mm) Sheath expansion 最小伸缩量 Minimum expansion	最大伸缩量 Maximum expansion	重量(kg) Weight
150	261.7	70	25	100	2	2	16	86	1.6
200	266.7	115	50	100	2	2	23.5	128	2.0
300	366.7	180	50	200	3	2	36	216	2.6
400	466.7	250	50	100	4	4	51	301	3.2
500	566.7	330	50	200	5	3	61	391	3.8
600	666.7	400	50	100	6	6	78	476	4.5

含伸缩护套 M369-60 (轻载型滑座) WITH TELESCOPIC SHEATH (LIGHT LOAD SLIDING SEAT)

外形尺寸图 Dimensions

HWB 马达上折 Motor on

单位:mm

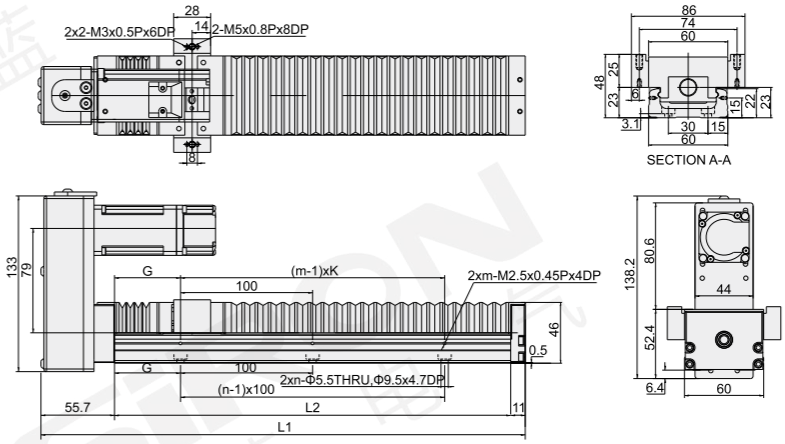

轨道长度L2(mm) Track length	全长L1(mm) Full length	行程(mm) Journey	G(mm)	K(mm)	n	m	护套伸缩量(mm) Sheath expansion		重量(kg) Weight
							最小伸缩量 Minimum expansion	最大伸缩量 Maximum expansion	
150	261.7	70	25	100	2	2	16	86	1.6
200	266.7	115	50	100	2	2	23.5	128	2.0
300	366.7	180	50	200	3	2	36	216	2.6
400	466.7	250	50	100	4	4	51	301	3.2
500	566.7	330	50	200	5	3	61	391	3.8
600	666.7	400	50	100	6	6	78	476	4.5

HMB 马达下折 Under the motor off

单位:mm

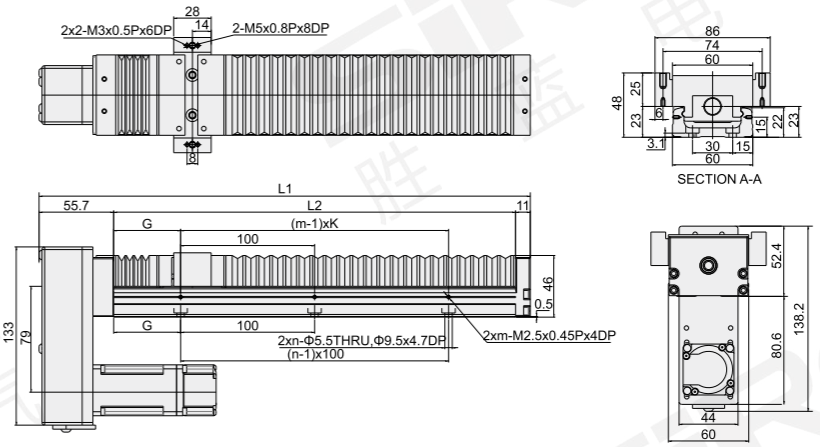

轨道长度L2(mm) Track length	全长L1(mm) Full length	行程(mm) Journey	G(mm)	K(mm)	n	m	护套伸缩量(mm) Sheath expansion		重量(kg) Weight
							最小伸缩量 Minimum expansion	最大伸缩量 Maximum expansion	
150	261.7	70	25	100	2	2	16	86	1.6
200	266.7	115	50	100	2	2	23.5	128	2.0
300	366.7	180	50	200	3	2	36	216	2.6
400	466.7	250	50	100	4	4	51	301	3.2
500	566.7	330	50	200	5	3	61	391	3.8
600	666.7	400	50	100	6	6	78	476	4.5

分类 classification
内嵌式丝杆型 Built-in lead screw type
内嵌式丝杆型 Built-in lead screw type
内嵌式推杆型 Built-in push-rod type
内嵌式皮带型 Built-in belt type
一般丝杆型 General screw type
一般皮带型 General belt type
无尘丝杆型 Dust free screw type
无尘皮带型 Dust free belt type
单轴滑台 Single axle slide table
直线电机模组 Linear motor module

马达支座 M369-60

MOTOR MOUNT

马达连接支座 Motor connection support

马达座 F0 (无转接法兰)
Motor seat F0 (without connecting flange)

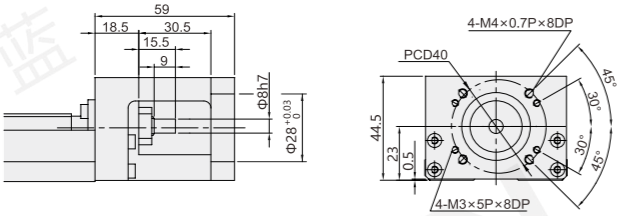

马达连接法兰 F1 (台达/三菱/安川/汇川/富士100W)
Motor connection Flange F1 (Delta/Mitsubishi/Yaskawa/Ikawa/Fujifilm 100W)

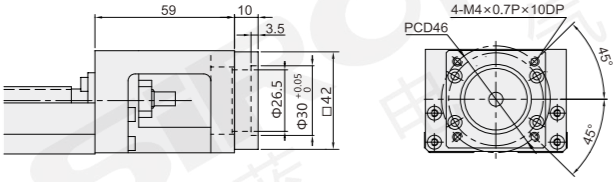

马达连接法兰 F2 (松下50W、100W)
Motor connection flange F2 (Panasonic 50W, 100W)

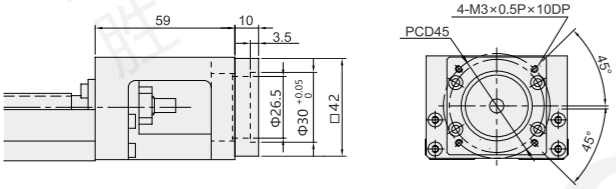

马达连接法兰 F3 (60步进电机)
Motor connection flange F3 (60 stepper motor)

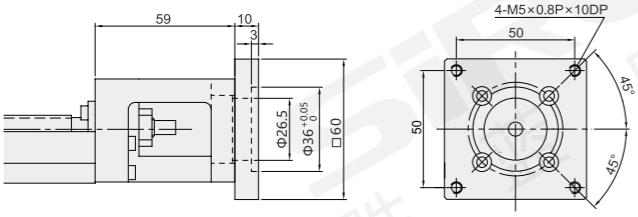

马达连接法兰 F4 (57步进电机)
Motor connection flange F4 (57 stepper motor)

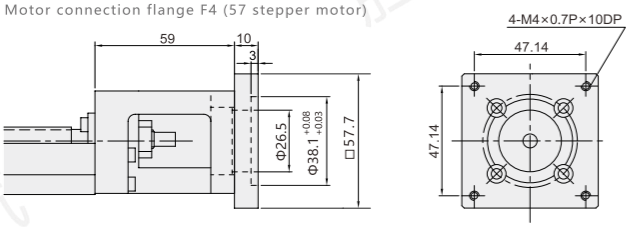

分类 classification
内嵌式丝杆型 Built-in lead screw type
内嵌式丝杆型 Built-in lead screw type
内嵌式推杆型 Built-in push-rod type
内嵌式皮带型 Built-in belt type
一般丝杆型 General screw type
一般皮带型 General belt type
无尘丝杆型 Dust free screw type
无尘皮带型 Dust free belt type
单轴滑台 Single axle slide table
直线电机模组 Linear motor module

马达连接法兰 F5 (42步进电机)
Motor connection flange F5 (42 stepper motor)

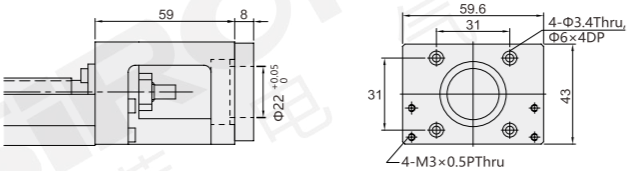

马达连接法兰 F6 (松下200W)
Motor connection flange F6 (Panasonic 200W)

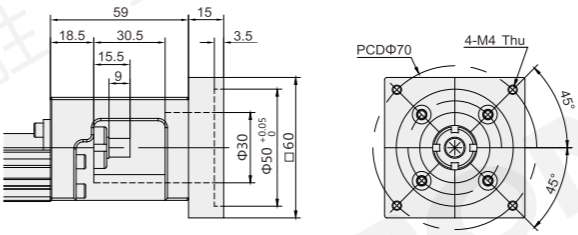

马达连接法兰 F7 (台达/三菱/安川/汇川/富士200W、400W)
Motor connection Flange F7 (Delta/Mitsubishi/Yaskawa/Fujifilm 200W, 400W)

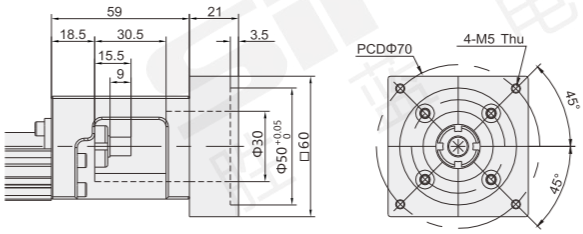

马达连接法兰 F8 (松下400W)
Motor connection flange F8 (Panasonic 400W)

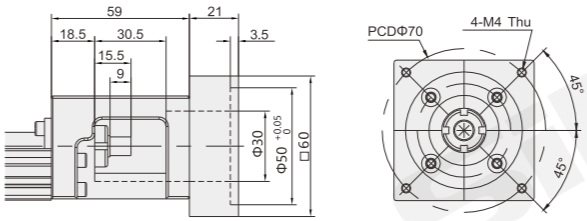

转接固定座 H0 (电机间接连接)
Conversion fixed seat H0 (motor indirect connection)

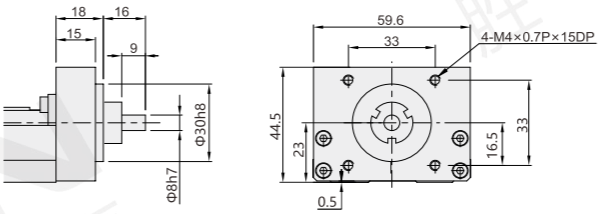

分类
classification
内嵌式丝杆型
Built-in lead screw type
内嵌式丝杆型
Built-in lead screw type
内嵌式推杆型
Built-in push-rod type
内嵌式皮带型
Built-in belt type
一般丝杆型
General screw type
一般皮带型
General belt type
无尘丝杆型
Dust free screw type
无尘皮带型
Dust free belt type
单轴滑台
Single axle slide table
直线电机模组
Linear motor module

单轴滑台
M369-86系列

1軸スライドテーブル
Single-axis slide table

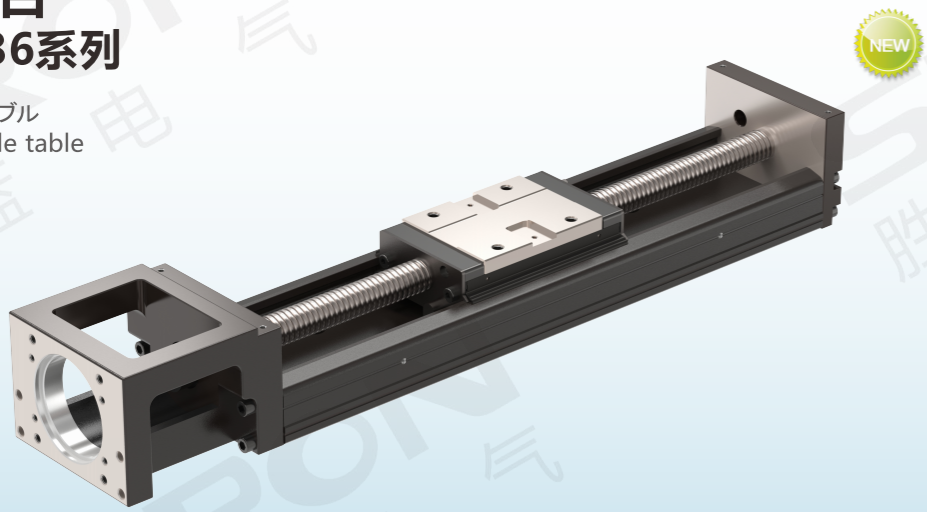

尺寸 Size	86mm
滚珠螺杆导程 Lead of ball screw	5mm(非标)、10mm、20mm 5mm(non-standard)
护盖类型 Protecting cover type	不含护盖、铝护盖、伸缩护套 Does not include cover, aluminum cover, Telescopic sheath
滑座型式 Slide type	标准型、轻载型 Standard type, light load type
精度等级 Precision grade	一般级、精密级 General grade, precision grade

底座86 Base 86 | 导程(lead) 5/10/20mm | 高精度 High precision | 高刚性 High rigidity

点胶机上的应用
The application of dispensing machine

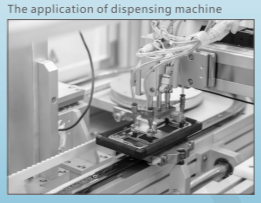

食品包装机上的应用
Application of food packaging machine

关于选型 About selection

M369 — 86 — 10 C — 340 A 1 — F0 □ S0 — 特注式样

单轴滑台 Single-axis slide table

尺寸 Size

86	86mm

滚珠螺杆导程 Lead of ball screw

5	5mm
10	10mm
20	20mm

导程5mm为非标，订购时先咨询。
Lead 5mm is non-standard, please consult first when ordering.

精度等级 Precision grade

C	一般级 General level
P	精密级 Precision level

轨道长度 Track length

340	340mm
440	440mm
540	540mm
640	640mm
740	740mm
940	940mm

滑座形式 Slide form

A	标准型 Standard
S	轻载型 Light load type

滑座数量 Slide number

1	1个 1 Piece
2	2个 2 Piece

马达安装方式 Motor mounting mode

F0	马达直联 Motor straight
H0	无马达座 Without the motor seat
HL	马达左折 Motor left off
HR	马达右折 Motor right off
HW	马达上折 Motor on
HM	马达下折 Under the motor off

注：若选择“马达直联”，详情参考P.277。
Note: If "motor direct connection" is selected,Refer to P.277 for details.

护盖类型 Protecting cover type

空白 Blank	不含护盖 Contains no fender
C	铝护盖 Aluminum cover
B	伸缩护套 Telescopic sheath

极限开关 Limit switch

S0	只有极限主体 Only the limiting body

S0包含了极限轨道、感应片和光电开关支架(不含光电开关)
S0 contains the limit rail, induction plate and photoswitch bracket (without photoswitch)

若有特殊要求，请咨询我司销售人员
If you have any special requirements, please consult our sales staff

选型举例：M369-86-10C-340A1-F0S0 为：M369系列，尺寸86mm，导程10mm，精度等级为一般级，主体长度340mm，标准型滑座1个，马达直联，不含护盖，只有极限主体。
Example of selection: M369-86-10C-340A1-F0S0: M369 series, size 86mm, lead 10mm, precision grade general, body length 340mm, standard sliding seat 1, motor direct connection, no cover, only limit body.

注：如需光电开关，请单独订购。
Note: If you need photoelectric switches, please order them separately.

马达安装方式 Installation method

F0 马达直联
F0 Motor straight league

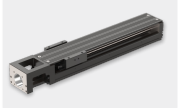

H0 无马达座
H0 Without the motor seat

HL 马达左折
HL Motor left off

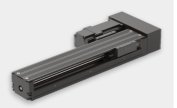

HR 马达右折
HR Motor right off

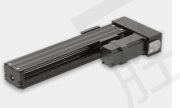

HW 马达上折
HW Motor on

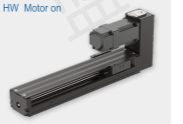

HM 马达下折
HM Under the motor off

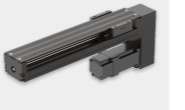

注：上图是以“含铝护盖”的图举例。
Note: The figure above is an example of "aluminum cover".

规格参数 Specification

型号 Model					M369-86系列 M369-86 series					
轨道长度(mm) Track length					340	440	540	640	740	940
精度等级 Accuracy class	定位重现性(mm) Reproducibility of localization	精密级 Precision			±0.003				±0.003	±0.003
		一般级 General level			±0.01				±0.01	±0.01
	定位精度(mm) Positioning accuracy	精密级 Precision			±0.025				±0.030	±0.040
	行走平行度(mm) Parallelism of walking	精密级 Precision			±0.015				±0.020	±0.030
	最大启动扭力(N-cm) Maximum starting torque	精密级 Precision			15				17	25
		一般级 General level			10				10	10
最大速度 Maximum speed	滚珠螺杆导程(mm) Lead of ball screw				10；20					
	速度(mm/sec) Speed	精密级 Precision			740 (1480)* * 导程20mm时，详见"()"里的参数					610 (1220)
		一般级 General level			520 (1050)					430 (870)
负载规格 Load specification	滚珠螺杆 Ball screw	公称外径(mm) Nominal outer diameter	精密级/一般级 Precision/General level		16					
		导程(mm) Lead	精密级/一般级 Precision/General level		10 (20)					
		基本动额定负荷(N) Basic dynamic load rating	精密级 Precision		7144 (4645)					
			一般级 General level		6429 (4175)					
		基本静额定负荷(N) Basic static load rating	精密级 Precision		12642 (7655)					
			一般级 General level		11387 (6889)					
	线性滑轨 Linear slide	基本动额定负荷(N) Basic dynamic load rating	精密级/一般级 Precision/General level	滑座A Slide A	31458					
				滑座S Slide S	21051					
		基本静额定负荷(N) Basic static load rating	精密级/一般级 Precision/General level	滑座A Slide A	50764					
				滑座S Slide S	29475					
		容许静力矩 Allowable static moment	俯仰M_x(N-m) Tilt M_x(N-m)	滑座A1 Slide A1	622					
				滑座A2 Slide A2	3050					
				滑座S1 Slide S1	228					
				滑座S2 Slide S2	1309					
			偏摆M_y(N-m) Yaw M_y(N-m)	滑座A1 Slide A1	622					
				滑座A2 Slide A2	3050					
				滑座S1 Slide S1	228					
				滑座S2 Slide S2	1309					
			偏摆M_z(N-m) Yaw M_z(N-m)	滑座A1 Slide A1	1507					
				滑座A2 Slide A2	3014					
				滑座S1 Slide S1	847					
				滑座S2 Slide S2	1694					
原点感应器 Home sensor		外挂 Outside			K017-A6(选配)					

负载规格图例 Load specification legend

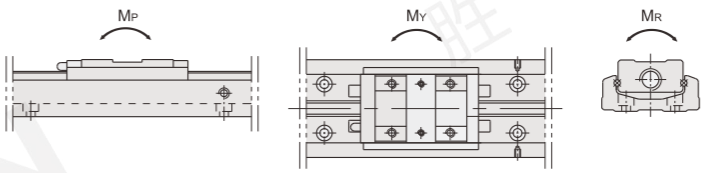

感应器接线图 Inductor wiring diagram

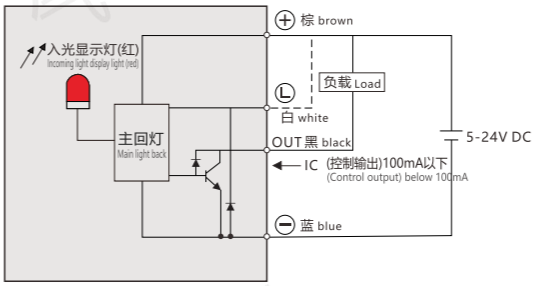

不含护盖 M369-86 (标准型滑座) WITHOUT COVER (STANDARD SLIDING SEAT)

外形尺寸图 Dimensions

F0 马达直联 Motor straight

单位:mm

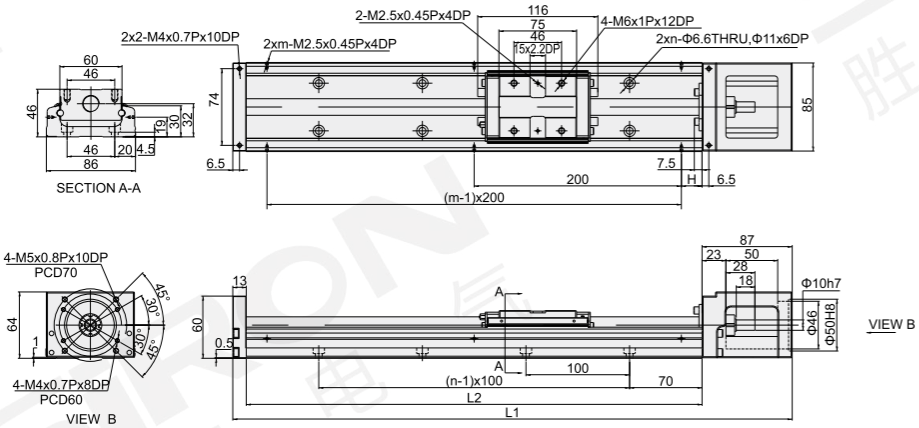

轨道长度L2(mm) Track length	全长L1(mm) Full length	H(mm)	n	m	最大行程(mm) Maximum stroke		重量(kg) Weight	
					滑座A1 Slide A1	滑座A2 Slide A2	滑座A1 Slide A1	滑座A2 Slide A2
340	440	70	3	2	210	100	5.7	5.5
440	540	20	4	3	310	200	6.9	7.7
540	640	70	5	3	410	300	8.0	8.8
640	740	20	6	4	510	400	9.2	10.0
740	840	70	7	4	610	500	10.4	11.2
940	1040	70	9	5	810	700	11.6	12.4

H0 无马达座 Without the motor seat

单位:mm

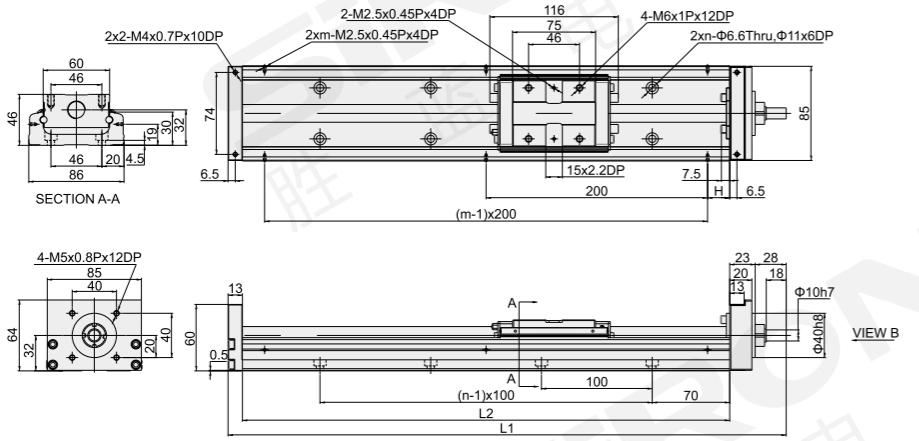

轨道长度L2(mm) Track length	全长L1(mm) Full length	H(mm)	n	m	最大行程(mm) Maximum stroke		重量(kg) Weight	
					滑座A1 Slide A1	滑座A2 Slide A2	滑座A1 Slide A1	滑座A2 Slide A2
340	404	70	3	2	210	100	5.6	6.4
440	504	20	4	3	310	200	6.8	7.6
540	604	70	5	3	410	300	7.9	8.7
640	704	20	6	4	510	400	9.1	9.9
740	804	70	7	4	610	500	10.3	11.1
940	1004	70	9	5	810	700	11.5	12.3

分类 classification
内嵌式丝杆型 Built-in lead screw type
内嵌式丝杆型 Built-in lead screw type
内嵌式推杆型 Built-in push-rod type
内嵌式皮带型 Built-in belt type
一般丝杆型 General screw type
一般皮带型 General belt type
无尘丝杆型 Dust free screw type
无尘皮带型 Dust free belt type
单轴滑台 Single axle slide table
直线电机模组 Linear motor module

不含护盖 M369-86 (标准型滑座) WITHOUT COVER (STANDARD SLIDING SEAT)

外形尺寸图 Dimensions

HL 马达左折 Motor left off

单位:mm

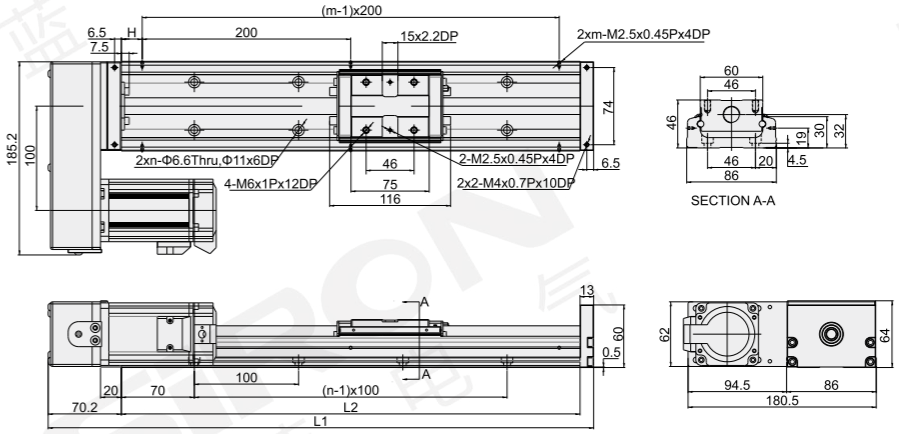

轨道长度L2(mm) Track length	全长L1(mm) Full length	H(mm)	n	m	最大行程(mm) Maximum stroke		重量(kg) Weight	
					滑座A1 Slide A1	滑座A2 Slide A2	滑座A1 Slide A1	滑座A2 Slide A2
340	423.2	70	3	2	210	100	5.6	6.4
440	523.2	20	4	3	310	200	6.8	7.6
540	623.2	70	5	3	410	300	7.9	8.7
640	723.2	20	6	4	510	400	9.1	9.9
740	823.2	70	7	4	610	500	10.3	11.1
940	1023.2	70	9	5	810	700	11.5	12.3

HR 马达右折 Motor right off

单位:mm

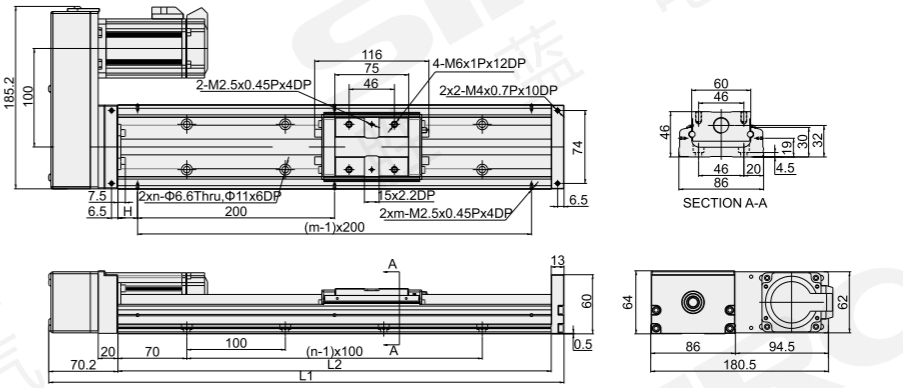

轨道长度L2(mm) Track length	全长L1(mm) Full length	H(mm)	n	m	最大行程(mm) Maximum stroke		重量(kg) Weight	
					滑座A1 Slide A1	滑座A2 Slide A2	滑座A1 Slide A1	滑座A2 Slide A2
340	423.2	70	3	2	210	100	5.6	6.4
440	523.2	20	4	3	310	200	6.8	7.6
540	623.2	70	5	3	410	300	7.9	8.7
640	723.2	20	6	4	510	400	9.1	9.9
740	823.2	70	7	4	610	500	10.3	11.1
940	1023.2	70	9	5	810	700	11.5	12.3

分类 classification
内嵌式丝杆型 Built-in lead screw type
内嵌式丝杆型 Built-in lead screw type
内嵌式推杆型 Built-in push-rod type
内嵌式皮带型 Built-in belt type
一般丝杆型 General screw type
一般皮带型 General belt type
无尘丝杆型 Dust free screw type
无尘皮带型 Dust free belt type
单轴滑台 Single axle slide table
直线电机模组 Linear motor module

不含护盖 M369-86 (标准型滑座) WITHOUT COVER (STANDARD SLIDING SEAT)

外形尺寸图 Dimensions

HW 马达上折 Motor on

单位:mm

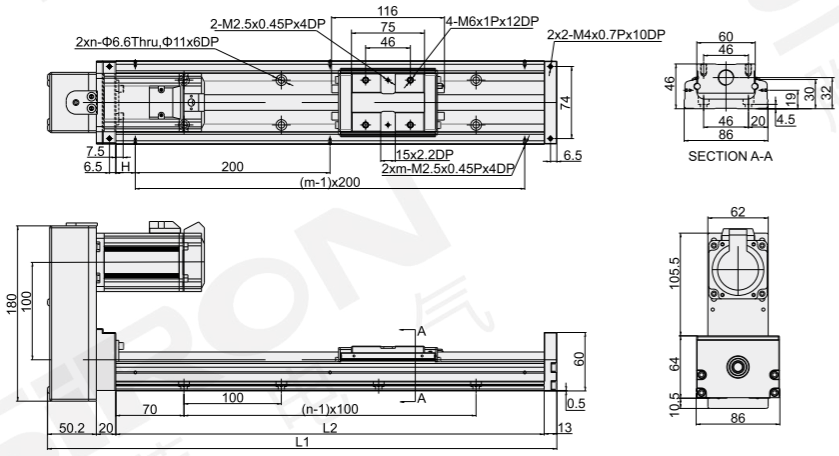

轨道长度L2(mm) Track length	全长L1(mm) Full length	H(mm)	n	m	最大行程(mm) Maximum stroke		重量(kg) Weight	
					滑座A1 Slide A1	滑座A2 Slide A2	滑座A1 Slide A1	滑座A2 Slide A2
340	423.2	70	3	2	210	100	5.6	6.4
440	523.2	20	4	3	310	200	6.8	7.6
540	623.2	70	5	3	410	300	7.9	8.7
640	723.2	20	6	4	510	400	9.1	9.9
740	823.2	70	7	4	610	500	10.3	11.1
940	1023.2	70	9	5	810	700	11.5	12.3

HM 马达下折 Under the motor off

单位:mm

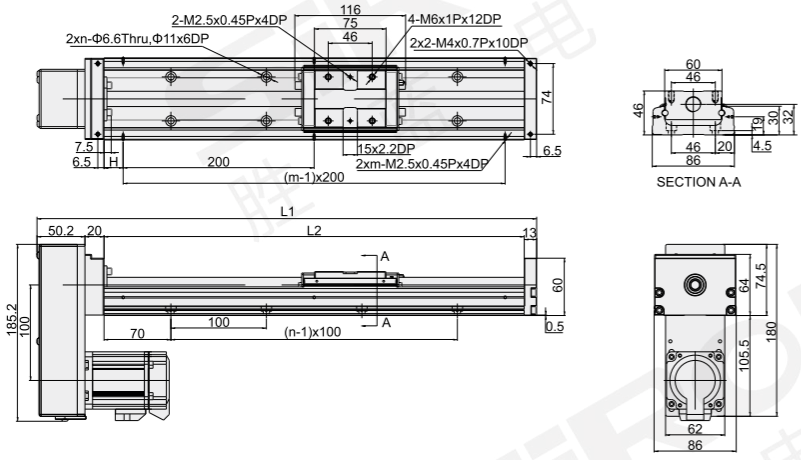

轨道长度L2(mm) Track length	全长L1(mm) Full length	H(mm)	n	m	最大行程(mm) Maximum stroke		重量(kg) Weight	
					滑座A1 Slide A1	滑座A2 Slide A2	滑座A1 Slide A1	滑座A2 Slide A2
340	423.2	70	3	2	210	100	5.6	6.4
440	523.2	20	4	3	310	200	6.8	7.6
540	623.2	70	5	3	410	300	7.9	8.7
640	723.2	20	6	4	510	400	9.1	9.9
740	823.2	70	7	4	610	500	10.3	11.1
940	1023.2	70	9	5	810	700	11.5	12.3

分类 classification
内嵌式丝杆型 Built-in lead screw type
内嵌式丝杆型 Built-in lead screw type
内嵌式推杆型 Built-in push-rod type
内嵌式皮带型 Built-in belt type
一般丝杆型 General screw type
一般皮带型 General belt type
无尘丝杆型 Dust free screw type
无尘皮带型 Dust free belt type
单轴滑台 Single axle slide table
直线电机模组 Linear motor module

含铝护盖

M369-86 (标准型滑座) ALUMINIUM COVER (STANDARD SLIDING SEAT)

外形尺寸图 Dimensions

F0C 马达直联 Motor straight

单位:mm

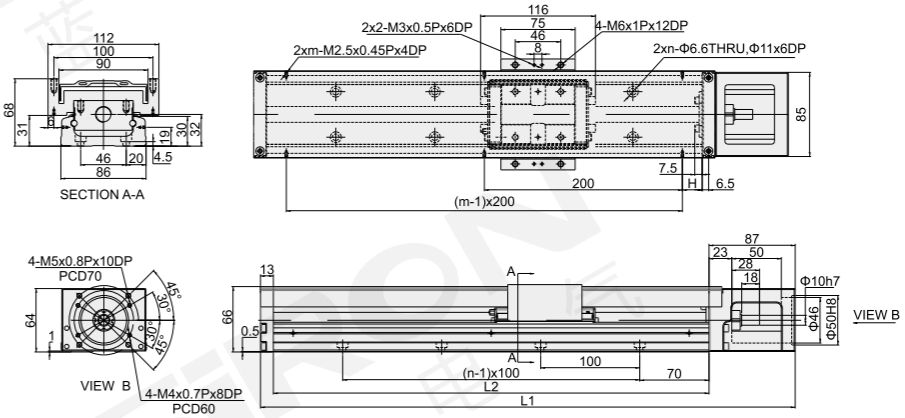

轨道长度L2(mm) Track length	全长L1(mm) Full length	H(mm)	n	m	最大行程(mm) Maximum stroke		重量(kg) Weight	
					滑座A1 Slide A1	滑座A2 Slide A2	滑座A1 Slide A1	滑座A2 Slide A2
340	440	70	3	2	210	100	6.5	7.3
440	540	20	4	3	310	200	7.8	8.6
540	640	70	5	3	410	300	9.0	9.8
640	740	20	6	4	510	400	10.3	11.3
740	840	70	7	4	610	500	11.6	12.4
940	1040	70	9	5	810	700	13.0	13.8

H0C 无马达座 Without the motor seat

单位:mm

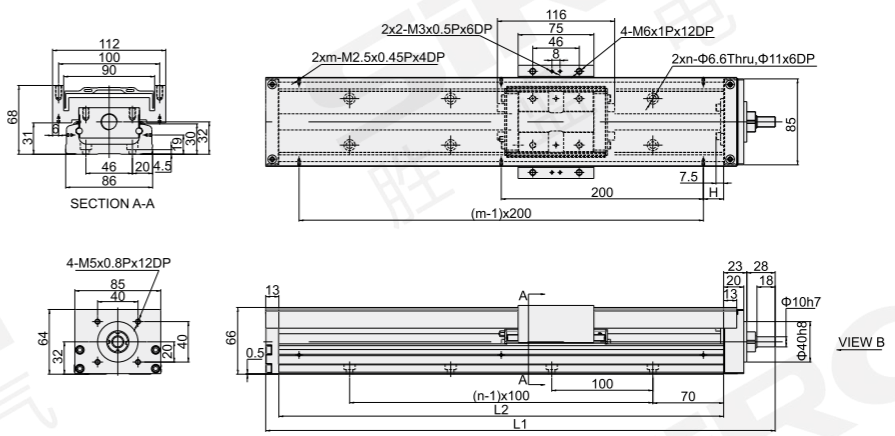

轨道长度L2(mm) Track length	全长L1(mm) Full length	H(mm)	n	m	最大行程(mm) Maximum stroke		重量(kg) Weight	
					滑座A1 Slide A1	滑座A2 Slide A2	滑座A1 Slide A1	滑座A2 Slide A2
340	404	70	3	2	210	100	6.4	7.2
440	504	20	4	3	310	200	7.7	8.3
540	604	70	5	3	410	300	8.9	9.7
640	704	20	6	4	510	400	10.0	11.2
740	704	70	7	4	610	500	11.3	12.3
940	1004	70	9	5	810	700	12.7	13.7

分类 classification
内嵌式丝杆型 Built-in lead screw type
内嵌式丝杆型 Built-in lead screw type
内嵌式推杆型 Built-in push-rod type
内嵌式皮带型 Built-in belt type
一般丝杆型 General screw type
一般皮带型 General belt type
无尘丝杆型 Dust free screw type
无尘皮带型 Dust free belt type
单轴滑台 Single axle slide table
直线电机模组 Linear motor module

含铝护盖 M369-86 (标准型滑座) ALUMINIUM COVER (STANDARD SLIDING SEAT)

外形尺寸图 Dimensions

HLC 马达左折 Motor left off

单位:mm

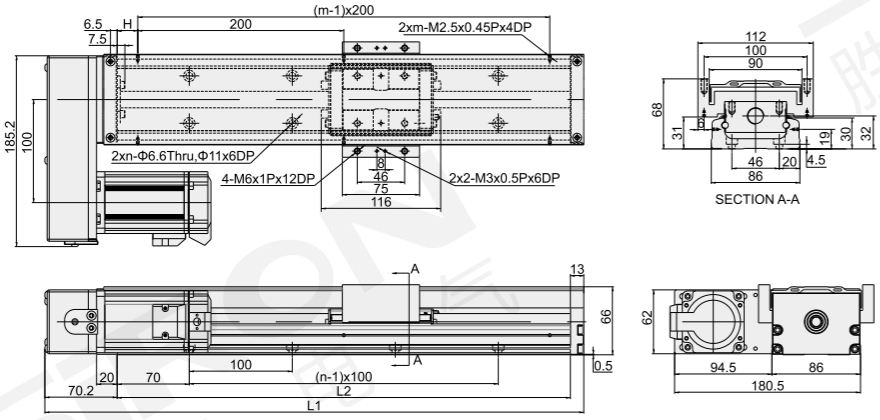

轨道长度L2(mm) Track length	全长L1(mm) Full length	H(mm)	n	m	最大行程(mm) Maximum stroke		重量(kg) Weight	
					滑座A1 Slide A1	滑座A2 Slide A2	滑座A1 Slide A1	滑座A2 Slide A2
340	423.2	70	3	2	210	100	6.4	7.2
440	523.2	20	4	3	310	200	7.7	8.3
540	623.2	70	5	3	410	300	8.9	9.7
640	723.2	20	6	4	510	400	10.0	11.2
740	823.2	70	7	4	610	500	11.3	12.3
940	1023.2	70	9	5	810	700	12.7	13.7

HRC 马达右折 Motor right off

单位:mm

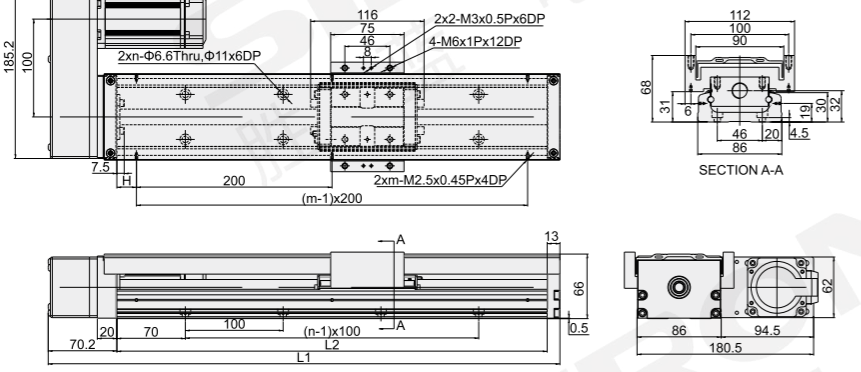

轨道长度L2(mm) Track length	全长L1(mm) Full length	H(mm)	n	m	最大行程(mm) Maximum stroke		重量(kg) Weight	
					滑座A1 Slide A1	滑座A2 Slide A2	滑座A1 Slide A1	滑座A2 Slide A2
340	423.2	70	3	2	210	100	6.4	7.2
440	523.2	20	4	3	310	200	7.7	8.3
540	623.2	70	5	3	410	300	8.9	9.7
640	723.2	20	6	4	510	400	10.0	11.2
740	823.2	70	7	4	610	500	11.3	12.3
940	1023.2	70	9	5	810	700	12.7	13.7

含铝护盖

M369-86 (标准型滑座) ALUMINIUM COVER (STANDARD SLIDING SEAT)

外形尺寸图 Dimensions

HWC 马达上折 Motor on

单位:mm

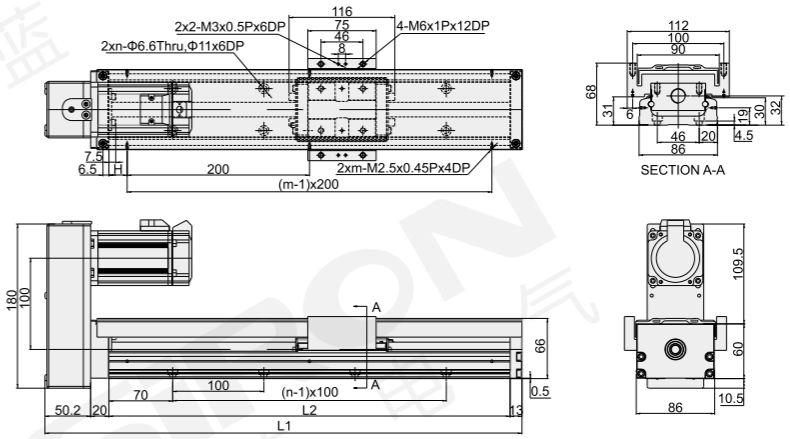

轨道长度L2(mm) Track length	全长L1(mm) Full length	H(mm)	n	m	最大行程(mm) Maximum stroke		重量(kg) Weight	
					滑座A1 Slide A1	滑座A2 Slide A2	滑座A1 Slide A1	滑座A2 Slide A2
340	423.2	70	3	2	210	100	6.4	7.2
440	523.2	20	4	3	310	200	7.7	8.3
540	623.2	70	5	3	410	300	8.9	9.7
640	723.2	20	6	4	510	400	10.0	11.2
740	823.2	70	7	4	610	500	11.3	12.3
940	1023.2	70	9	5	810	700	12.7	13.7

HMC 马达下折 Under the motor off

单位:mm

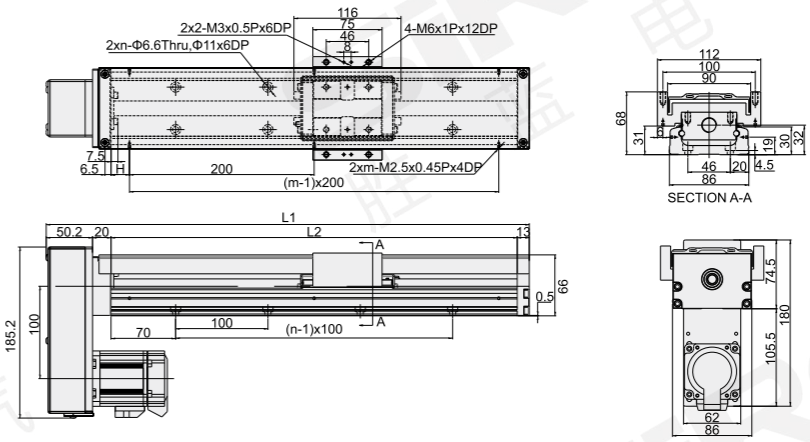

轨道长度L2(mm) Track length	全长L1(mm) Full length	H(mm)	n	m	最大行程(mm) Maximum stroke		重量(kg) Weight	
					滑座A1 Slide A1	滑座A2 Slide A2	滑座A1 Slide A1	滑座A2 Slide A2
340	423.2	70	3	2	210	100	6.4	7.2
440	523.2	20	4	3	310	200	7.7	8.3
540	623.2	70	5	3	410	300	8.9	9.7
640	723.2	20	6	4	510	400	10.0	11.2
740	823.2	70	7	4	610	500	11.3	12.3
940	1023.2	70	9	5	810	700	12.7	13.7

分类 classification
内嵌式丝杆型 Built-in lead screw type
内嵌式丝杆型 Built-in lead screw type
内嵌式推杆型 Built-in push-rod type
内嵌式皮带型 Built-in belt type
一般丝杆型 General screw type
一般皮带型 General belt type
无尘丝杆型 Dust free screw type
无尘皮带型 Dust free belt type
单轴滑台 Single axle slide table
直线电机模组 Linear motor module

含伸缩护套 M369-86(标准型滑座) WITH TELESCOPIC SHEATH (STANDARD SLIDING SEAT)

外形尺寸图 Dimensions

F0B 马达直联 Motor straight

单位:mm

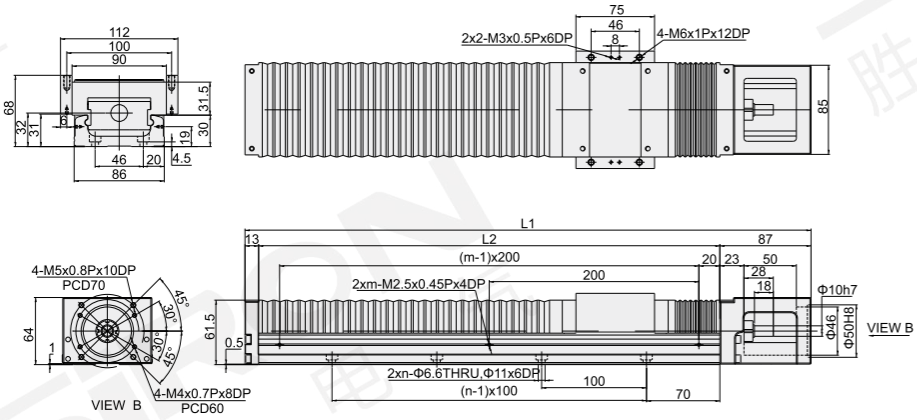

轨道长度L2(mm) Track length	全长L1(mm) Full length	行程(mm) Journey	H(mm)	n	m	护套伸缩量(mm) Sheath expansion		重量(kg) Weight
						最小伸缩量 Minimum expansion	最大伸缩量 Maximum expansion	
340	440	160	70	3	2	38	200	6.5
440	540	240	20	4	3	49	289	7.8
540	640	320	70	5	3	59.5	378.5	9.0
640	740	390	20	6	4	75	463	10.3
740	840	460	70	7	4	89	549	11.6
940	1040	610	70	9	5	114	724	13.0

H0B 无马达座 Without the motor seat

单位:mm

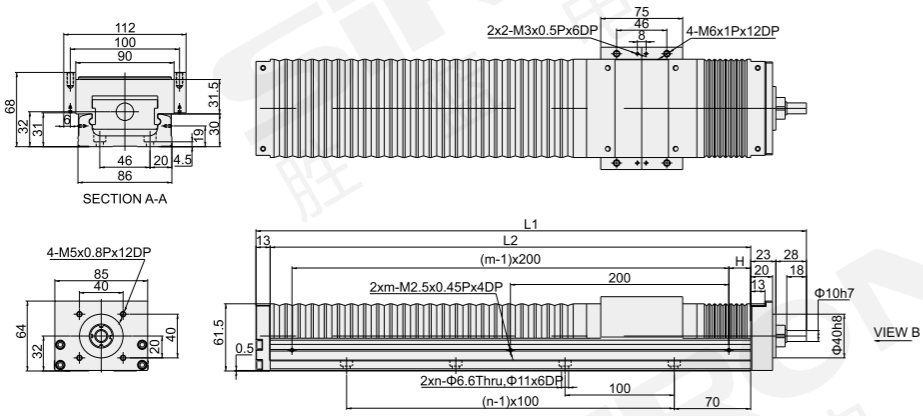

轨道长度L2(mm) Track length	全长L1(mm) Full length	行程(mm) Journey	H(mm)	n	m	护套伸缩量(mm) Sheath expansion		重量(kg) Weight
						最小伸缩量 Minimum expansion	最大伸缩量 Maximum expansion	
340	404	160	70	3	2	38	200	6.4
440	504	240	20	4	3	49	289	7.7
540	604	320	70	5	3	59.5	378.5	8.9
640	704	390	20	6	4	75	463	10.0
740	804	460	70	7	4	89	549	11.3
940	1004	610	70	9	5	114	724	12.7

含伸缩护套 M369-86(标准型滑座) WITH TELESCOPIC SHEATH (STANDARD SLIDING SEAT)

外形尺寸图 Dimensions

HLB 马达左折 Motor left off

单位:mm

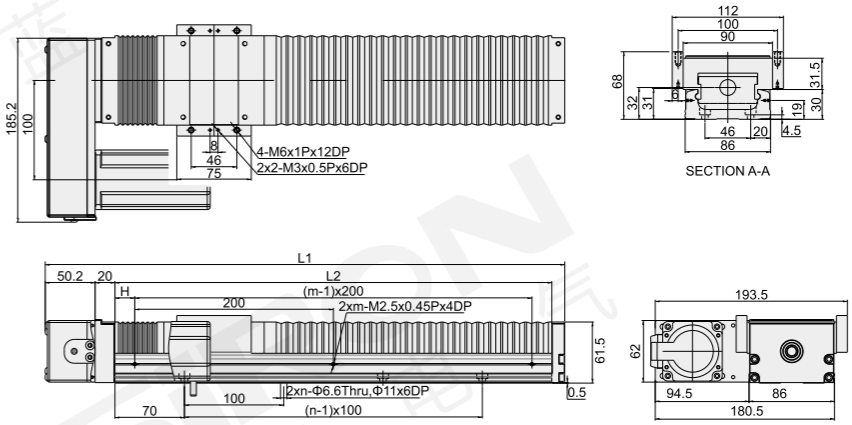

轨道长度L2(mm) Track length	全长L1(mm) Full length	行程(mm) Journey	H(mm)	n	m	护套伸缩量(mm) Sheath expansion		重量(kg) Weight
						最小伸缩量 Minimum expansion	最大伸缩量 Maximum expansion	
340	423.2	160	70	3	2	38	200	6.4
440	523.2	240	20	4	3	49	289	7.7
540	623.2	320	70	5	3	59.5	378.5	8.9
640	723.2	390	20	6	4	75	463	10.0
740	823.2	460	70	7	4	89	549	11.3
940	1023.2	610	70	9	5	114	724	12.7

HRB 马达右折 Motor right off

单位:mm

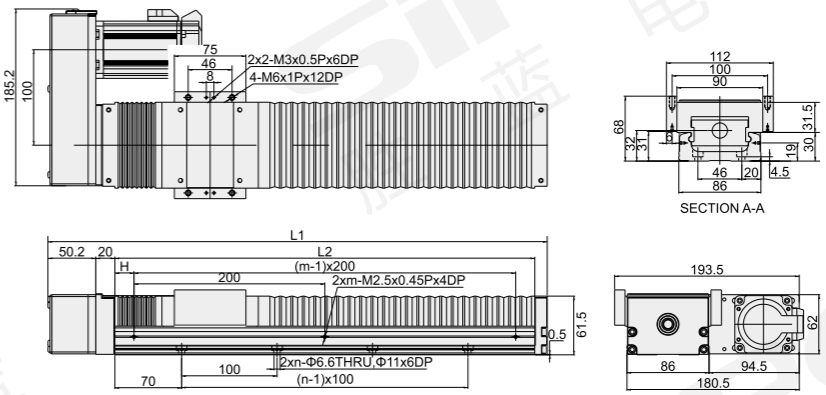

轨道长度L2(mm) Track length	全长L1(mm) Full length	行程(mm) Journey	H(mm)	n	m	护套伸缩量(mm) Sheath expansion		重量(kg) Weight
						最小伸缩量 Minimum expansion	最大伸缩量 Maximum expansion	
340	423.2	160	70	3	2	38	200	6.4
440	523.2	240	20	4	3	49	289	7.7
540	623.2	320	70	5	3	59.5	378.5	8.9
640	723.2	390	20	6	4	75	463	10.0
740	823.2	460	70	7	4	89	549	11.3
940	1023.2	610	70	9	5	114	724	12.7

分类 classification
内嵌式丝杆型 Built-in lead screw type
内嵌式丝杆型 Built-in lead screw type
内嵌式推杆型 Built-in push-rod type
内嵌式皮带型 Built-in belt type
一般丝杆型 General screw type
一般皮带型 General belt type
无尘丝杆型 Dust free screw type
无尘皮带型 Dust free belt type
单轴滑台 Single axle slide table
直线电机模组 Linear motor module

含伸缩护套 M369-86(标准型滑座) WITH TELESCOPIC SHEATH (STANDARD SLIDING SEAT)

外形尺寸图 Dimensions

HWB 马达上折 Motor on

单位:mm

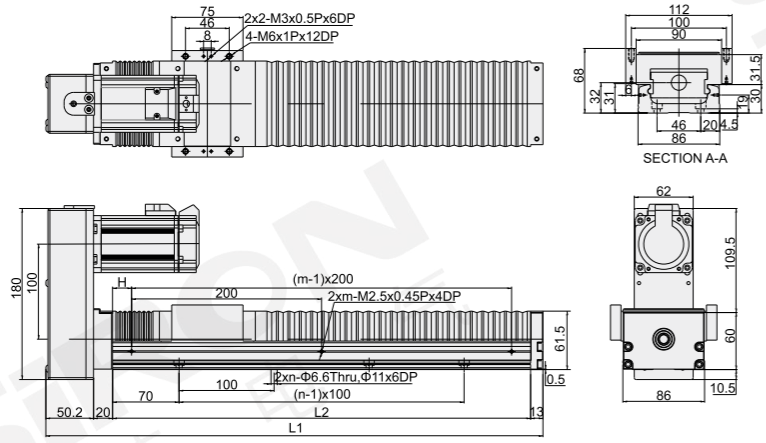

轨道长度L2(mm) Track length	全长L1(mm) Full length	行程(mm) Journey	H(mm)	n	m	护套伸缩量(mm) Sheath expansion 最小伸缩量 Minimum expansion	最大伸缩量 Maximum expansion	重量(kg) Weight
340	423.2	160	70	3	2	38	200	6.4
440	523.2	240	20	4	3	49	289	7.7
540	623.2	320	70	5	3	59.5	378.5	8.9
640	723.2	390	20	6	4	75	463	10.0
740	823.2	460	70	7	4	89	549	11.3
940	1023.2	610	70	9	5	114	724	12.7

HMB 马达下折 Under the motor off

单位:mm

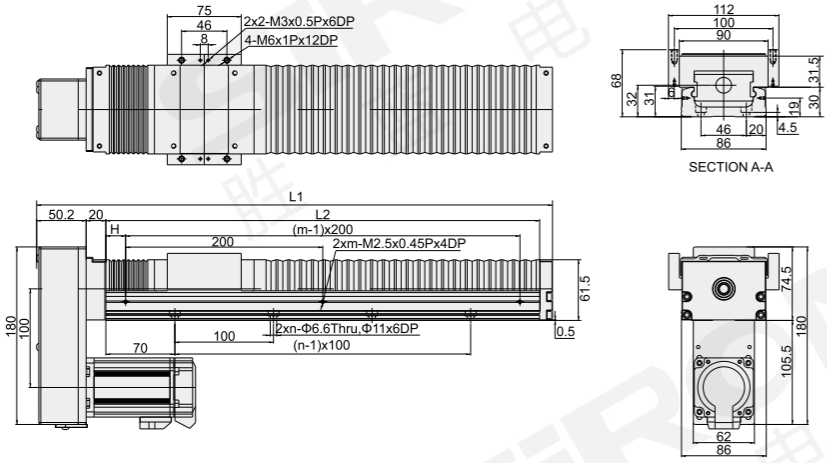

轨道长度L2(mm) Track length	全长L1(mm) Full length	行程(mm) Journey	H(mm)	n	m	护套伸缩量(mm) Sheath expansion 最小伸缩量 Minimum expansion	最大伸缩量 Maximum expansion	重量(kg) Weight
340	423.2	160	70	3	2	38	200	6.4
440	523.2	240	20	4	3	49	289	7.7
540	623.2	320	70	5	3	59.5	378.5	8.9
640	723.2	390	20	6	4	75	463	10.0
740	823.2	460	70	7	4	89	549	11.3
940	1023.2	610	70	9	5	114	724	12.7

不含护盖 M369-86 (轻载型滑座) WITHOUT COVER (LIGHT LOAD TYPE SLIDE SEAT)

外形尺寸图 Dimensions

F0 马达直联 Motor straight

单位:mm

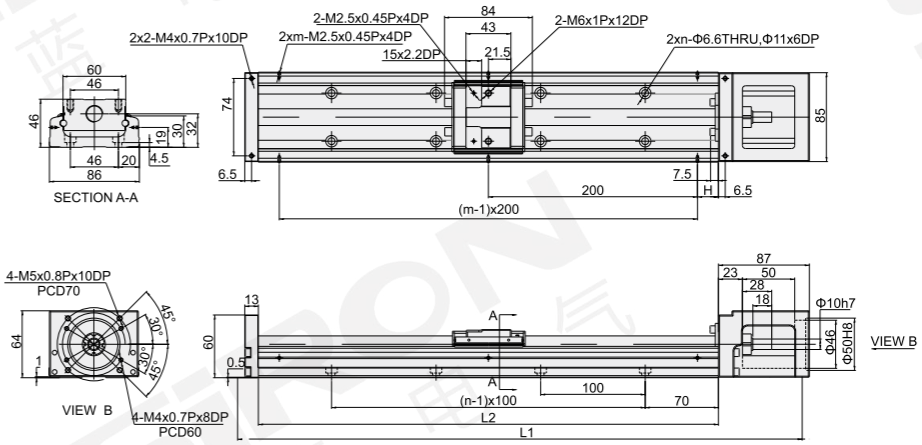

轨道长度L2(mm) Track length	全长L1(mm) Full length	H(mm)	n	m	最大行程(mm) Maximum stroke		重量(kg) Weight	
					滑座S1 Slide S1	滑座S2 Slide S2	滑座S1 Slide S1	滑座S2 Slide S2
340	440	70	3	2	246	170	5.4	5.9
440	540	20	5	3	346	270	6.6	7.1
540	640	70	5	3	446	370	7.7	8.2
640	740	20	7	4	546	470	8.9	9.4
740	840	70	7	4	646	570	10.1	10.6
940	1040	70	9	5	846	770	11.3	11.8

H0 无马达座 Without the motor seat

单位:mm

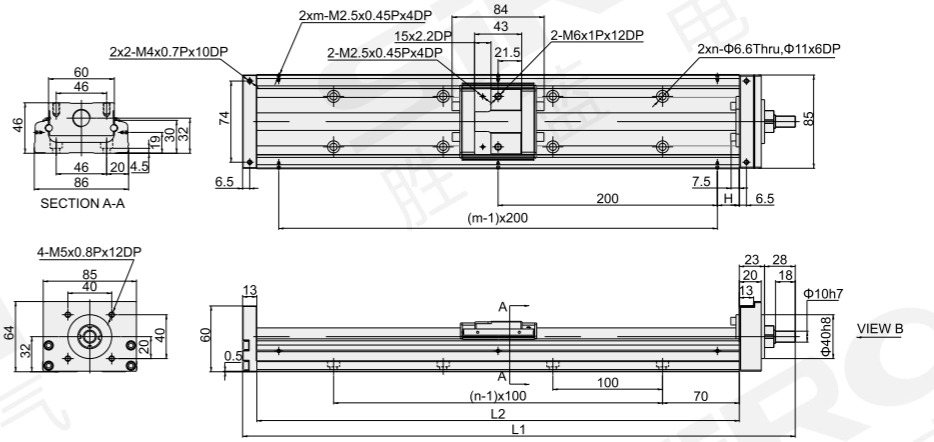

轨道长度L2(mm) Track length	全长L1(mm) Full length	H(mm)	n	m	最大行程(mm) Maximum stroke		重量(kg) Weight	
					滑座S1 Slide S1	滑座S2 Slide S2	滑座S1 Slide S1	滑座S2 Slide S2
340	404	70	3	2	246	170	5.3	5.8
440	504	20	4	3	346	270	6.5	7.0
540	604	70	5	3	446	370	7.6	8.1
640	704	20	6	4	546	470	8.7	9.3
740	804	70	7	4	646	570	10.0	10.5
940	1004	70	9	5	846	770	12.0	11.7

分类 classification
内嵌式丝杆型 Built-in lead screw type
内嵌式丝杆型 Built-in lead screw type
内嵌式推杆型 Built-in push-rod type
内嵌式皮带型 Built-in belt type
一般丝杆型 General screw type
一般皮带型 General belt type
无尘丝杆型 Dust free screw type
无尘皮带型 Dust free belt type
单轴滑台 Single axle slide table
直线电机模组 Linear motor module

不含护盖 M369-86 (轻载型滑座) WITHOUT COVER (LIGHT LOAD TYPE SLIDE SEAT)

外形尺寸图 Dimensions

HL 马达左折 Motor left off

单位:mm

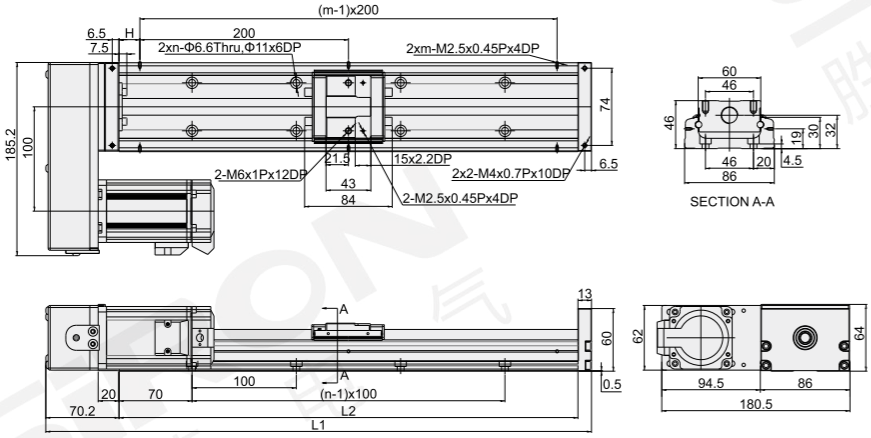

轨道长度L2(mm) Track length	全长L1(mm) Full length	H(mm)	n	m	最大行程(mm) Maximum stroke		重量(kg) Weight	
					滑座S1 Slide S1	滑座S2 Slide S2	滑座S1 Slide S1	滑座S2 Slide S2
340	423.2	70	3	2	246	170	5.3	5.8
440	523.2	20	4	3	346	270	6.5	7.0
540	623.2	70	5	3	446	370	7.6	8.1
640	723.2	20	6	4	546	470	8.7	9.3
740	823.2	70	7	4	646	570	10.0	10.5
940	1023.2	70	9	5	846	770	12.0	11.7

HR 马达右折 Motor right off

单位:mm

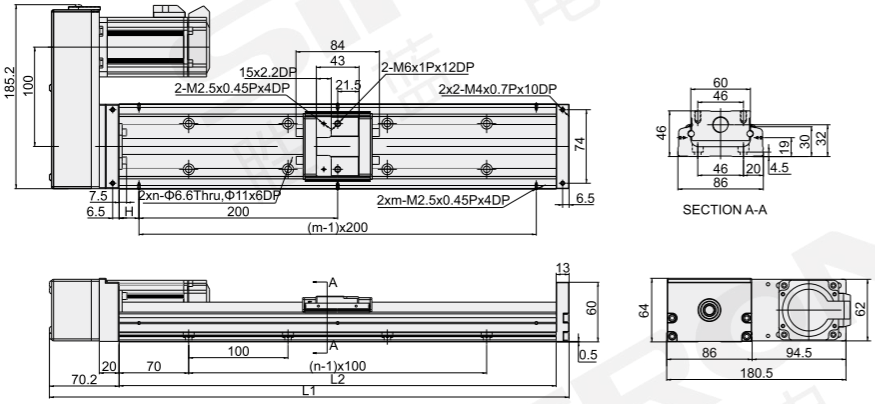

轨道长度L2(mm) Track length	全长L1(mm) Full length	H(mm)	n	m	最大行程(mm) Maximum stroke		重量(kg) Weight	
					滑座S1 Slide S1	滑座S2 Slide S2	滑座S1 Slide S1	滑座S2 Slide S2
340	423.2	70	3	2	246	170	5.3	5.8
440	523.2	20	4	3	346	270	6.5	7.0
540	623.2	70	5	3	446	370	7.6	8.1
640	723.2	20	6	4	546	470	8.7	9.3
740	823.2	70	7	4	646	570	10.0	10.5
940	1023.2	70	9	5	846	770	12.0	11.7

分类 classification
内嵌式丝杆型 Built-in lead screw type
内嵌式丝杆型 Built-in lead screw type
内嵌式推杆型 Built-in push-rod type
内嵌式皮带型 Built-in belt type
一般丝杆型 General screw type
一般皮带型 General belt type
无尘丝杆型 Dust free screw type
无尘皮带型 Dust free belt type
单轴滑台 Single axle slide table
直线电机模组 Linear motor module

不含护盖 M369-86 (轻载型滑座) WITHOUT COVER (LIGHT LOAD TYPE SLIDE SEAT)

外形尺寸图 Dimensions

HW 马达上折 Motor on

单位:mm

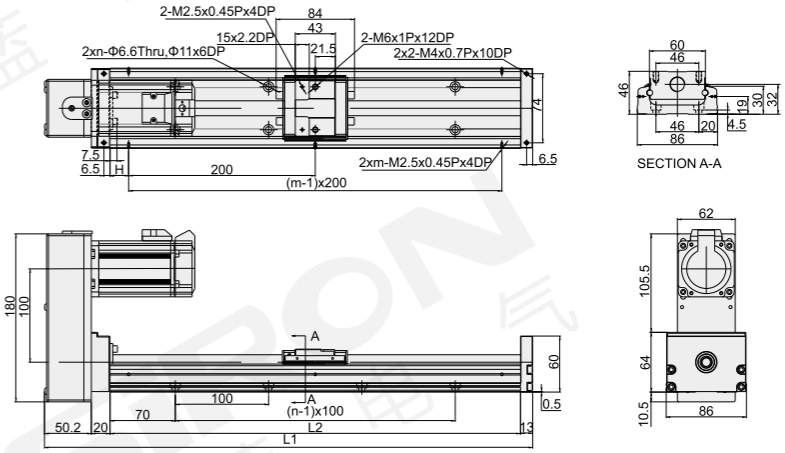

轨道长度L2(mm) Track length	全长L1(mm) Full length	H(mm)	n	m	最大行程(mm) Maximum stroke		重量(kg) Weight	
					滑座S1 Slide S1	滑座S2 Slide S2	滑座S1 Slide S1	滑座S2 Slide S2
340	423.2	70	3	2	246	170	5.3	5.8
440	523.2	20	4	3	346	270	6.5	7.0
540	623.2	70	5	3	446	370	7.6	8.1
640	723.2	20	6	4	546	470	8.7	9.3
740	823.2	70	7	4	646	570	10.0	10.5
940	1023.2	70	9	5	846	770	12.0	11.7

HM 马达下折 Under the motor off

单位:mm

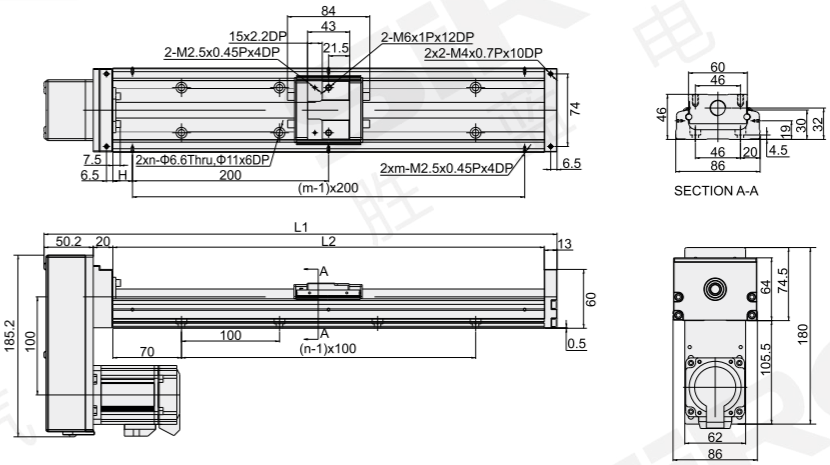

轨道长度L2(mm) Track length	全长L1(mm) Full length	H(mm)	n	m	最大行程(mm) Maximum stroke		重量(kg) Weight	
					滑座S1 Slide S1	滑座S2 Slide S2	滑座S1 Slide S1	滑座S2 Slide S2
340	423.2	70	3	2	246	170	5.3	5.8
440	523.2	20	4	3	346	270	6.5	7.0
540	623.2	70	5	3	446	370	7.6	8.1
640	723.2	20	6	4	546	470	8.7	9.3
740	823.2	70	7	4	646	570	10.0	10.5
940	1023.2	70	9	5	846	770	12.0	11.7

含铝护盖 M369-86 (轻载型滑座) ALUMINUM COVER (LIGHT LOAD SLIDING SEAT)

外形尺寸图 Dimensions

F0C 马达直联 Motor straight

单位:mm

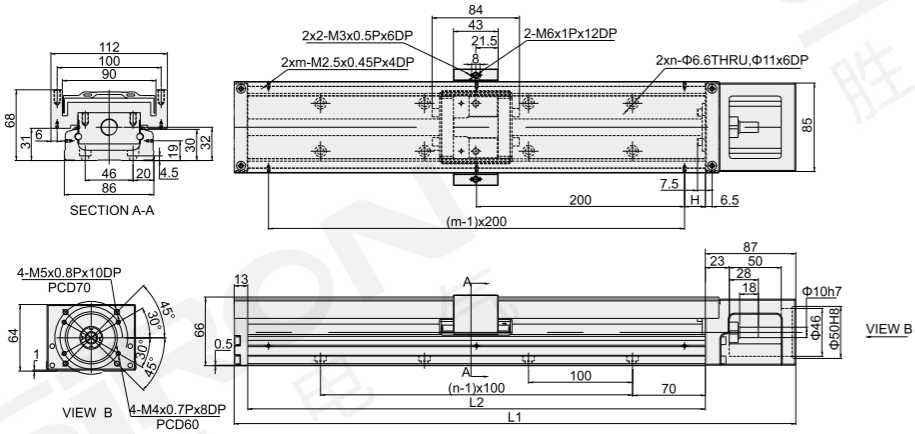

轨道长度L2(mm) Track length	全长L1(mm) Full length	H(mm)	n	m	最大行程(mm) Maximum stroke		重量(kg) Weight	
					滑座S1 Slide S1	滑座S2 Slide S2	滑座S1 Slide S1	滑座S2 Slide S2
340	440	70	3	2	246	170	6.3	7.1
440	540	20	4	3	346	270	7.6	8.4
540	640	70	5	3	446	370	8.8	9.6
640	740	20	6	4	546	470	10.1	11.1
740	840	70	7	4	646	570	11.4	12.2
940	1040	70	9	5	846	770	12.8	13.6

H0C 无马达座 Without the motor seat

单位:mm

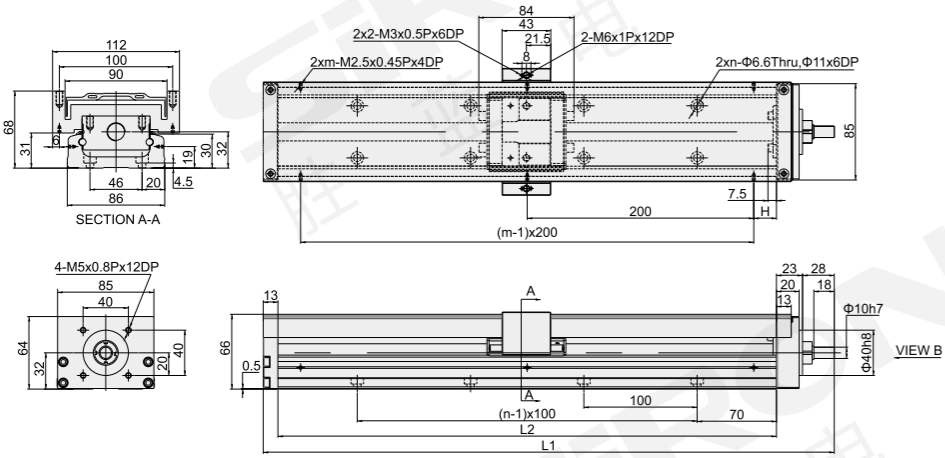

轨道长度L2(mm) Track length	全长L1(mm) Full length	H(mm)	n	m	最大行程(mm) Maximum stroke		重量(kg) Weight	
					滑座S1 Slide S1	滑座S2 Slide S2	滑座S1 Slide S1	滑座S2 Slide S2
340	440	70	3	2	246	170	6.2	7.0
440	540	20	4	3	346	270	7.5	8.3
540	640	70	5	3	446	370	8.7	9.5
640	740	20	6	4	546	470	10.0	11.0
740	840	70	7	4	646	570	11.3	12.1
940	1040	70	9	5	846	770	12.7	13.5

含铝护盖 M369-86 (轻载型滑座) ALUMINUM COVER (LIGHT LOAD SLIDING SEAT)

外形尺寸图 Dimensions

HLC 马达左折 Motor left off

单位:mm

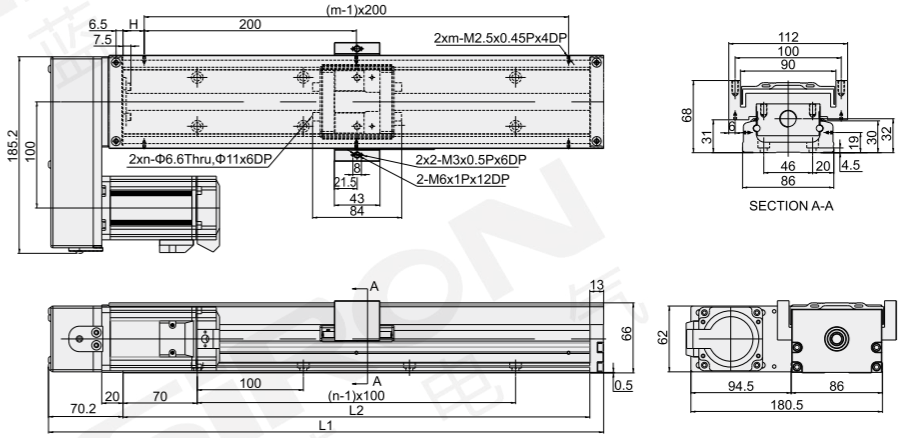

轨道长度L2(mm) Track length	全长L1(mm) Full length	H(mm)	n	m	最大行程(mm) Maximum stroke		重量(kg) Weight	
					滑座S1 Slide S1	滑座S2 Slide S2	滑座S1 Slide S1	滑座S2 Slide S2
340	423.2	70	3	2	246	170	6.2	7.0
440	523.2	20	4	3	346	270	7.5	8.3
540	623.2	70	5	3	446	370	8.7	9.5
640	723.2	20	6	4	546	470	10.0	11.0
740	823.2	70	7	4	646	570	11.3	12.1
940	1023.2	70	9	5	846	770	12.7	13.5

HRC 马达右折 Motor right off

单位:mm

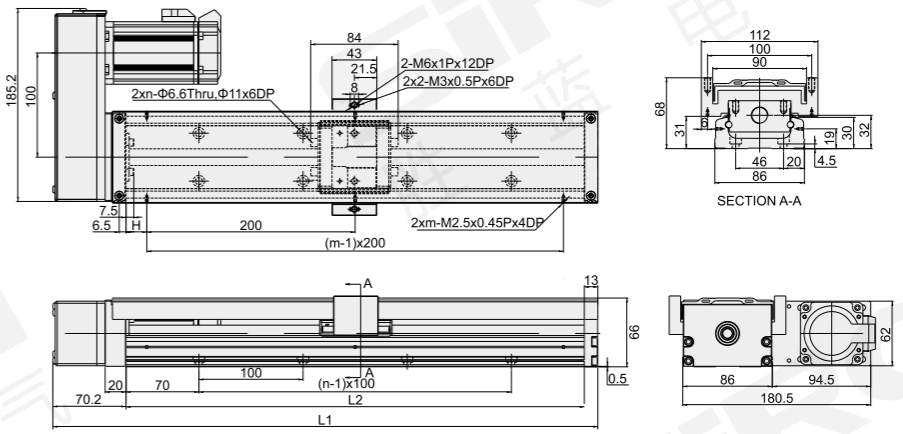

轨道长度L2(mm) Track length	全长L1(mm) Full length	H(mm)	n	m	最大行程(mm) Maximum stroke		重量(kg) Weight	
					滑座S1 Slide S1	滑座S2 Slide S2	滑座S1 Slide S1	滑座S2 Slide S2
340	423.2	70	3	2	246	170	6.2	7.0
440	523.2	20	4	3	346	270	7.5	8.3
540	623.2	70	5	3	446	370	8.7	9.5
640	723.2	20	6	4	546	470	10.0	11.0
740	823.2	70	7	4	646	570	11.3	12.1
940	1023.2	70	9	5	846	770	12.7	13.5

分类 classification
内嵌式丝杆型 Built-in lead screw type
内嵌式丝杆型 Built-in lead screw type
内嵌式推杆型 Built-in push-rod type
内嵌式皮带型 Built-in belt type
一般丝杆型 General screw type
一般皮带型 General belt type
无尘丝杆型 Dust free screw type
无尘皮带型 Dust free belt type
单轴滑台 Single axle slide table
直线电机模组 Linear motor module

含铝护盖 M369-86 (轻载型滑座) ALUMINUM COVER (LIGHT LOAD SLIDING SEAT)

外形尺寸图 Dimensions

HWC 马达上折 Motor on

单位:mm

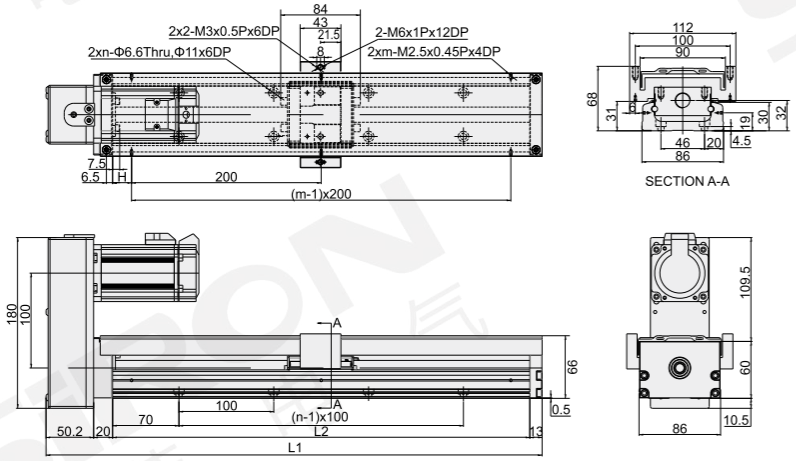

轨道长度L2(mm) Track length	全长L1(mm) Full length	H(mm)	n	m	最大行程(mm) Maximum stroke		重量(kg) Weight	
					滑座S1 Slide S1	滑座S2 Slide S2	滑座S1 Slide S1	滑座S2 Slide S2
340	423.2	70	3	2	246	170	6.2	7.0
440	523.2	20	4	3	346	270	7.5	8.3
540	623.2	70	5	3	446	370	8.7	9.5
640	723.2	20	6	4	546	470	10.0	11.0
740	823.2	70	7	4	646	570	11.3	12.1
940	1023.2	70	9	5	846	770	12.7	13.5

HMC 马达下折 Under the motor off

单位:mm

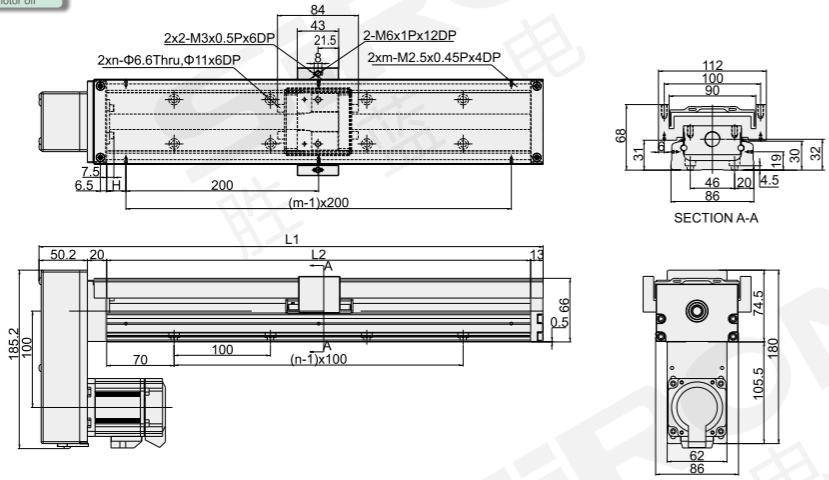

轨道长度L2(mm) Track length	全长L1(mm) Full length	H(mm)	n	m	最大行程(mm) Maximum stroke		重量(kg) Weight	
					滑座S1 Slide S1	滑座S2 Slide S2	滑座S1 Slide S1	滑座S2 Slide S2
340	423.2	70	3	2	246	170	6.2	7.0
440	523.2	20	4	3	346	270	7.5	8.3
540	623.2	70	5	3	446	370	8.7	9.5
640	723.2	20	6	4	546	470	10.0	11.0
740	823.2	70	7	4	646	570	11.3	12.1
940	1023.2	70	9	5	846	770	12.7	13.5

分类 classification
内嵌式丝杆型 Built-in lead screw type
内嵌式丝杆型 Built-in lead screw type
内嵌式推杆型 Built-in push-rod type
内嵌式皮带型 Built-in belt type
一般丝杆型 General screw type
一般皮带型 General belt type
无尘丝杆型 Dust free screw type
无尘皮带型 Dust free belt type
单轴滑台 Single axle slide table
直线电机模组 Linear motor module

含伸缩护套 M369-86 (轻载型滑座) WITH TELESCOPIC SHEATH (LIGHT LOAD SLIDING SEAT)

外形尺寸图 Dimensions

F0B 马达直联 Motor straight

单位:mm

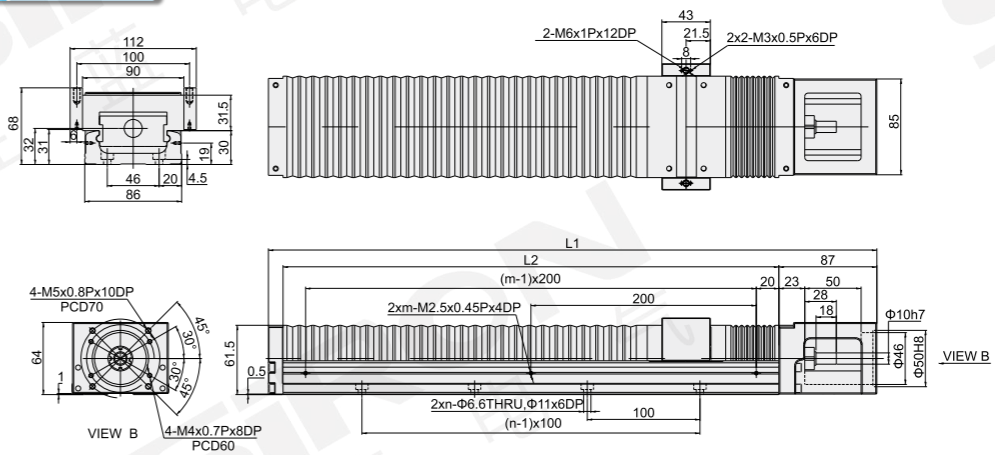

轨道长度L2(mm) Track length	全长L1(mm) Full length	行程(mm) Journey	H(mm)	n	m	护套伸缩量(mm) Sheath expansion 最小伸缩量 Minimum expansion	最大伸缩量 Maximum expansion	重量(kg) Weight
340	440	190	70	3	2	40	230	6.5
440	540	265	20	4	3	52.5	317	7.8
540	640	340	70	5	3	65	405	9.0
640	740	410	20	6	4	80	490	10.3
740	840	485	70	7	4	92.5	577	11.6
940	1040	630	70	9	5	120	750	13.0

H0B 无马达座 Without the motor seat

单位:mm

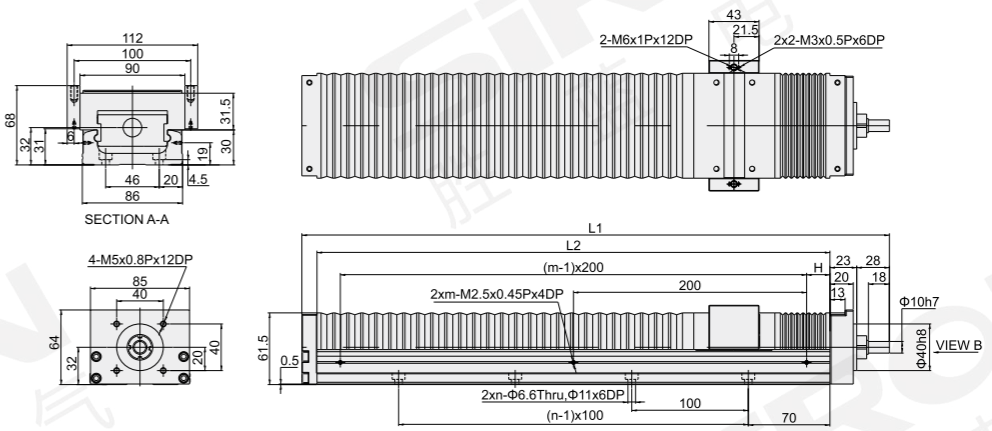

轨道长度L2(mm) Track length	全长L1(mm) Full length	行程(mm) Journey	H(mm)	n	m	护套伸缩量(mm) Sheath expansion 最小伸缩量 Minimum expansion	最大伸缩量 Maximum expansion	重量(kg) Weight
340	404	190	70	3	2	40	230	6.4
440	504	265	20	4	3	52.5	317	7.7
540	604	340	70	5	3	65	405	8.9
640	704	410	20	6	4	80	490	10.0
740	704	485	70	7	4	92.5	577	11.3
940	1004	630	70	9	5	120	750	12.7

分类 classification
内嵌式丝杆型 Built-in lead screw type
内嵌式丝杆型 Built-in lead screw type
内嵌式推杆型 Built-in push-rod type
内嵌式皮带型 Built-in belt type
一般丝杆型 General screw type
一般皮带型 General belt type
无尘丝杆型 Dust free screw type
无尘皮带型 Dust free belt type
单轴滑台 Single axle slide table
直线电机模组 Linear motor module

含伸缩护套 M369-86 (轻载型滑座) WITH TELESCOPIC SHEATH (LIGHT LOAD SLIDING SEAT)

外形尺寸图 Dimensions

HLB 马达左折 Motor left off

单位:mm

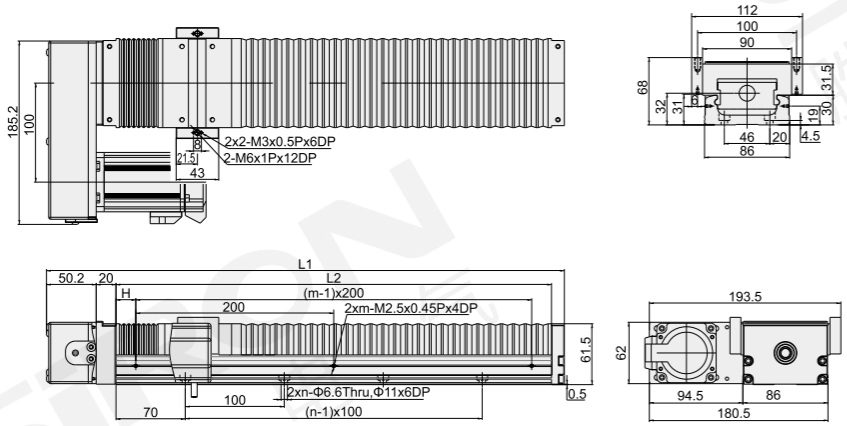

轨道长度L2(mm) Track length	全长L1(mm) Full length	行程(mm) Journey	H(mm)	n	m	护套伸缩量(mm) Sheath expansion		重量(kg) Weight
						最小伸缩量 Minimum expansion	最大伸缩量 Maximum expansion	
340	423.2	190	70	3	2	40	230	6.4
440	523.2	265	20	4	3	52.5	317	7.7
540	623.2	340	70	5	3	65	405	8.9
640	723.2	410	20	6	4	80	490	10.0
740	823.2	485	70	7	4	92.5	577	11.3
940	1023.2	630	70	9	5	120	750	12.7

HRB 马达右折 Motor right off

单位:mm

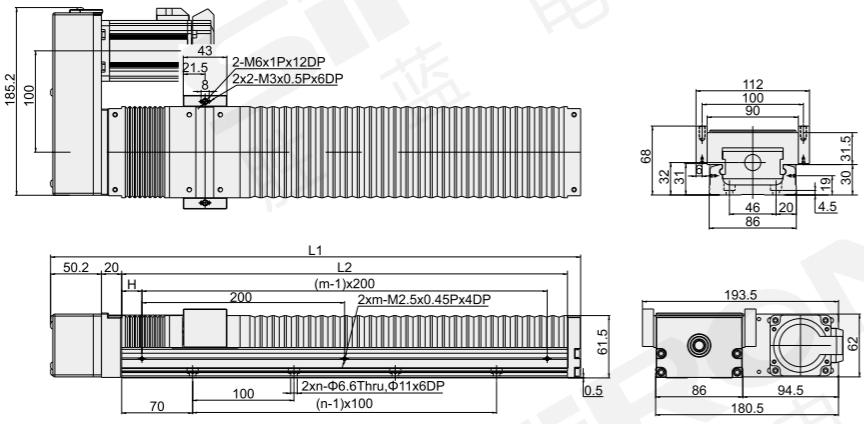

轨道长度L2(mm) Track length	全长L1(mm) Full length	行程(mm) Journey	H(mm)	n	m	护套伸缩量(mm) Sheath expansion		重量(kg) Weight
						最小伸缩量 Minimum expansion	最大伸缩量 Maximum expansion	
340	423.2	190	70	3	2	40	230	6.4
440	523.2	265	20	4	3	52.5	317	7.7
540	623.2	340	70	5	3	65	405	8.9
640	723.2	410	20	6	4	80	490	10.0
740	823.2	485	70	7	4	92.5	577	11.3
940	1023.2	630	70	9	5	120	750	12.7

含伸缩护套 M369-86 (轻载型滑座) WITH TELESCOPIC SHEATH (LIGHT LOAD SLIDING SEAT)

外形尺寸图 Dimensions

HWB 马达上折 Motor on

单位:mm

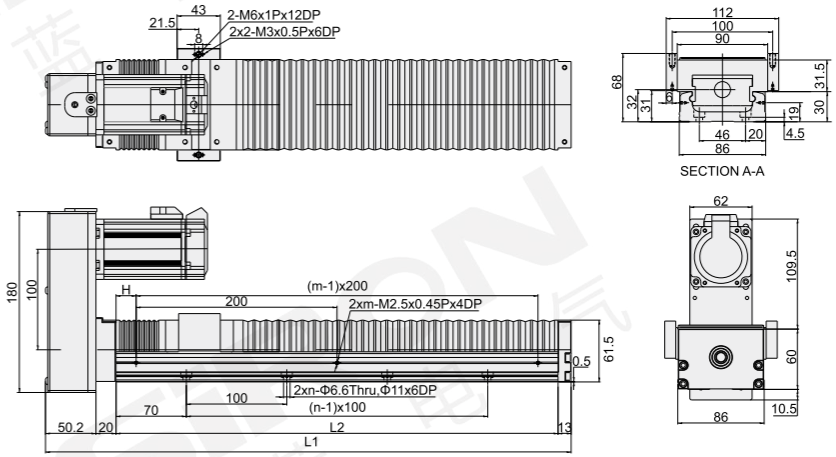

轨道长度L2(mm) Track length	全长L1(mm) Full length	行程(mm) Journey	H(mm)	n	m	护套伸缩量(mm) Sheath expansion		重量(kg) Weight
						最小伸缩量 Minimum expansion	最大伸缩量 Maximum expansion	
340	423.2	190	70	3	2	40	230	6.4
440	523.2	265	20	4	3	52.5	317	7.7
540	623.2	340	70	5	3	65	405	8.9
640	723.2	410	20	6	4	80	490	10.0
740	823.2	485	70	7	4	92.5	577	11.3
940	1023.2	630	70	9	5	120	750	12.7

HMB 马达下折 Under the motor off

单位:mm

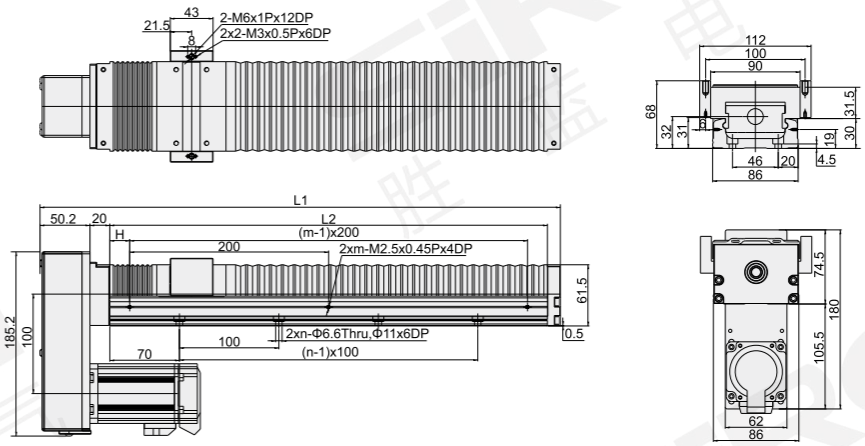

轨道长度L2(mm) Track length	全长L1(mm) Full length	行程(mm) Journey	H(mm)	n	m	护套伸缩量(mm) Sheath expansion		重量(kg) Weight
						最小伸缩量 Minimum expansion	最大伸缩量 Maximum expansion	
340	423.2	190	70	3	2	40	230	6.4
440	523.2	265	20	4	3	52.5	317	7.7
540	623.2	340	70	5	3	65	405	8.9
640	723.2	410	20	6	4	80	490	10.0
740	823.2	485	70	7	4	92.5	577	11.3
940	1023.2	630	70	9	5	120	750	12.7

分类 classification
内嵌式丝杆型 Built-in lead screw type
内嵌式丝杆型 Built-in lead screw type
内嵌式推杆型 Built-in push-rod type
内嵌式皮带型 Built-in belt type
一般丝杆型 General screw type
一般皮带型 General belt type
无尘丝杆型 Dust free screw type
无尘皮带型 Dust free belt type
单轴滑台 Single axle slide table
直线电机模组 Linear motor module

马达支座 M369-86

MOTOR MOUNT

马达连接支座 Motor connection support

马达座 F0 (台达/安川/三菱/汇川/富士200W、400W)

Motor seat F0 (Delta/Yaskawa/Mitsubishi/Fujifilm 200W, 400W)

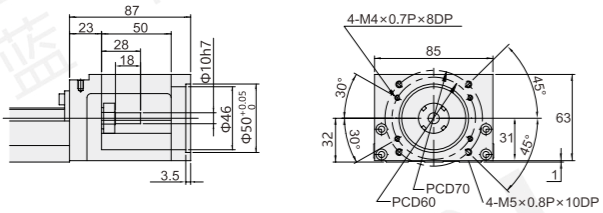

马达连接法兰 F1 (松下200W、400W)

Motor connection flange F1 (Panasonic 200W, 400W)

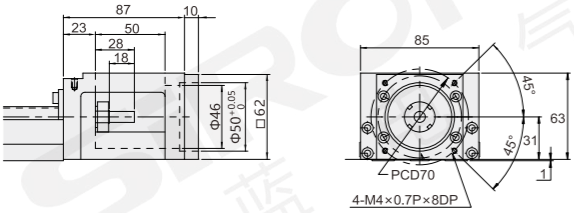

马达连接法兰 F2 (台达/安川/三菱/汇川/富士100W)

Motor connection Flange F2 (Delta/Yaskawa/Mitsubishi/Ukitawa/Fujifilm 100W)

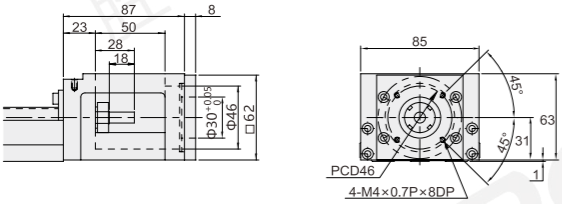

马达连接法兰 F3 (松下50W、100W)

Motor connection flange F3 (Panasonic 50W, 100W)

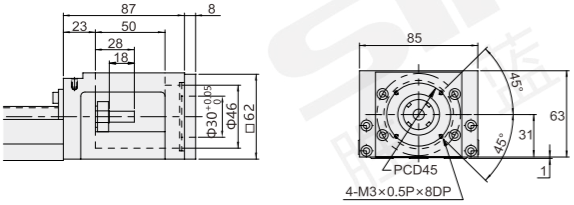

马达连接法兰 F4 (松下750W)

Motor connection flange F4 (Panasonic 750W)

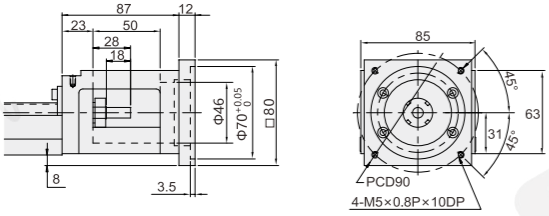

分类 classification
内嵌式丝杆型 Built-in lead screw type
内嵌式丝杆型 Built-in lead screw type
内嵌式推杆型 Built-in push-rod type
内嵌式皮带型 Built-in belt type
一般丝杆型 General screw type
一般皮带型 General belt type
无尘丝杆型 Dust free screw type
无尘皮带型 Dust free belt type
单轴滑台 Single axle slide table
直线电机模组 Linear motor module

马达连接法兰 F5（60步进电机）
Motor connection flange F5 (60 stepper motor)

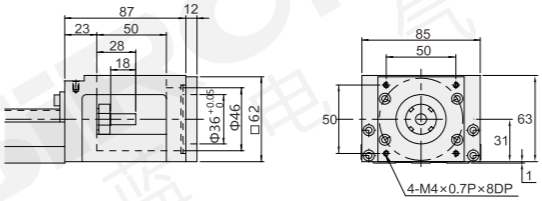

马达连接法兰 F6（57步进电机）
Motor connection flange F6 (57 stepper motor)

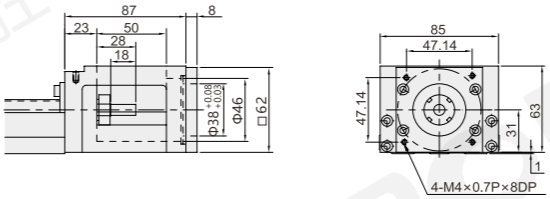

马达连接法兰 F7（86步进电机）
Motor connection flange F7 (86 stepper motor)

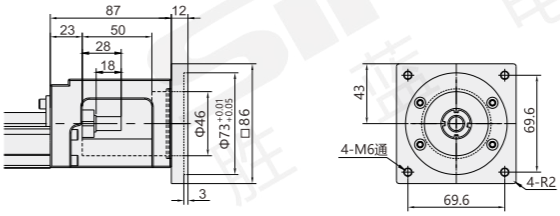

马达连接法兰 F8（台达/三菱/安川/汇川/富士750W电机）
Motor CONNECTION FLANGE F8 (Delta/Mitsubishi/YASkawa/FujifilM 750W motor)

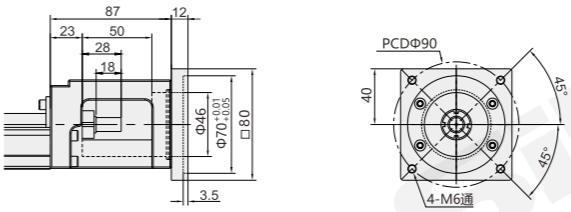

转接固定座 H0（间接连接）
Conversion holder H0 (indirect connection)

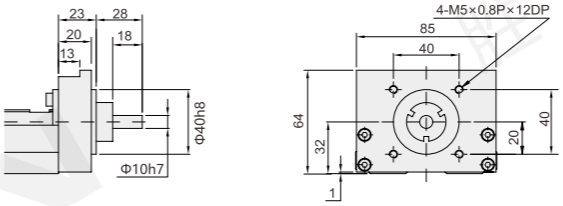

LINEAR ELECTRICAL MODULE

直线电机模组

▶ 细节决定质量 ◀

结构简单 | 定位准确 | 运行稳定 | 控制简单

特点
Characteristic

直线电机模组的电机动定子呈直线平行分布，提供直线驱动力直接驱动滑动台板通过直线导轨导向，无需中间转接机构，结构简单，模组组装方便。

通过直线电机动子产生的行波磁场与永磁体定子相互作用产生动力，动定子属于悬浮不接触运行，除了提供导向功能的直线导轨，其他部件均为不接触式运行，不会发生磨损，故障率和维护成本低，使用寿命更长。

产品特点
Product features

结构简单
Simple structure

稳定性高
High stability

灵敏度高
High sensitivity

多动子同轴使用
Multiactuator is used coaxial

定位精度高
High positioning accuracy

直线电机模组通过电机产生直线方向的动力直接驱动，不受中间机构的惯量和阻力影响，直线位置编码器闭环反馈，没有动力转换机构的复杂数据换算，比丝杆模组响应速度更快，灵敏度更高、随动性更好，更直接高效。

直线电机模组多动子同轴使用，只需要增加动子其对应的滑动组件的数量即可，且数量不受限制，所有动子共用磁轨和编码器反馈尺，均可独立驱动控制，无需改变模组截面尺寸，节省设备空间，应用更方便灵活。

直线电机模组没有中间传动机构，消除了中间环节造成的定位误差，同时采用直线式光栅或者磁栅编码器作位置反馈，直接反馈模组的定位精度，属于全闭环的位置反馈，让直线电机模组拥有更准确、更稳定的定位精度。

产品阵容
Product lineup

模组底座宽度
86、112

模组底座宽度
60、82、95
115、145、165
195、210、230

产品组合优化
Product portfolio optimization

直线电机模组组合

直线电机模组

直线电机驱动器

VS

普通丝杆模组组合

丝杆模组

伺服电机

伺服驱动器

应用领域
Application field

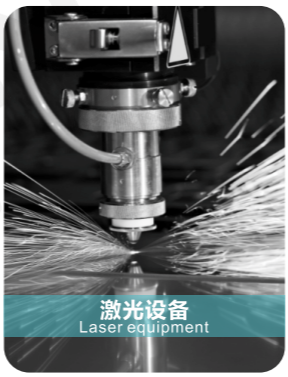

直线电机模组(紧凑型)

Linear electrical module (compact)

M370系列

特点

- 结构紧凑，维护便捷
- 钢基座设计，刚性高
- 铝护盖、风琴罩可选
- 动定子无接触运行
- 运动平滑，无磨损，使用寿命长

- Compact structure, easy maintenance
- Steel base design, high rigidity
- Aluminum cover and organ cover are optionalThe moving stator runs without contact
- Smooth movement, no wear, long service life

产品清单 Product list

外观 Appearance	型号 Model	峰值推力 Peak thrust	持续推力 Continue to push	有效行程 Effective stroke	模组宽度 Module width	模组高度 Module height	重复定位精度 Repeated positioning accuracy
	M370-60-A	56.0N	25.0N	50～600mm	86mm	48mm	磁栅：1μm 光栅(定制)
	M370-60-B	154.0N	66.0N	40～540mm			
	M370-86-A	154.0N	87.0N	90～910mm	112mm	68mm	磁栅：1μm 光栅(定制)
	M370-86-B	260.0N	120.0N	105～870mm			

推力一览表 List of thrust

型号 Model	推力 Thrust							
	40N	80N	120N	160N	200N	240N	280N	320N
M370-60-A	56.0N 25.0N							
M370-60-B	154.0N 66.0N							
M370-86-A	154.0N 87.0N							
M370-86-B	260.0N 120.0N							

直线电机模组(紧凑型)
M370-60系列

直線電気モジュール（小型のもの）
Linear electrical module (compact)

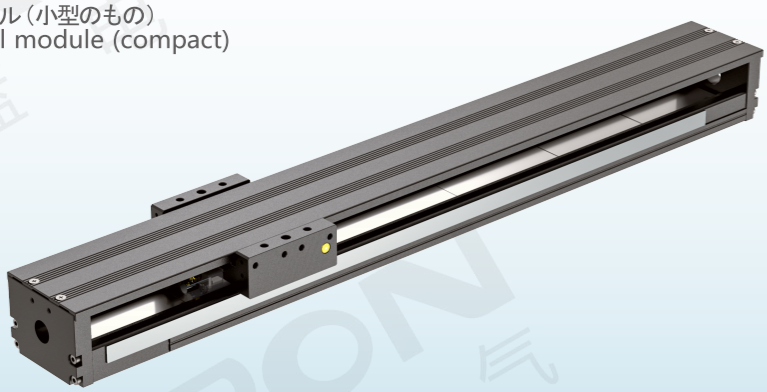

* 产品图仅供参考，出货详情以图纸为准
* The product drawing is only for reference, and the shipment details are subject to the drawing

模组底座宽度 Module base width	86mm
防尘形式 Dust way	护盖、风琴罩 Fender, organ hood
有效行程 Effective stroke	40～600mm
编码器 The encoder	磁栅，1μm The magnetic grid, 1μm

模组底座 Module base 86mm | 最大行程 Maximum stroke 600mm | 刚性高 High rigidity | 结构紧凑 Compact structure

激光切割机上的应用
Application on laser cutting machine

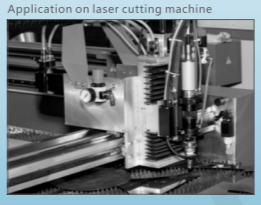

离子切割机上的应用
Application on ion cutting machine

关于选型 About selection

M370 — 60 P — 500 A □ — C — S400 — 300 — 特注式样

直线电机模组(紧凑型) Linear electrical module (Compact model)

电机底座宽度 Motor base width

60	60mm

精度等级 Precision grade

P	精密级 Precision level
PD	定制 Custom

轨道长度 Track length

150～700

具体行程参照“外形尺寸图”
For specific travel refer to the "Outline and Dimension chart".

动子类型 Dynamic subtype

A	小推力 Small thrust
B	大推力 Big thrust

动子数量 Active cell number

空白 Blank	单动子 Single-acting son
2	双动子 Double acting child
3	三动子 Three active cell

防尘形式 Dust way

C	护盖 Fender
B	风琴罩 Organ cover

有效行程 Effective stroke

40～600

具体行程，参照“外形尺寸图”。
For specific travel, refer to the "Outline and Dimension chart".

导线长度 Wire length

300	300mm

默认“300mm导线”，如需其他长度请联系销售人员。
The default wire is 300mm. If you need other lengths, please contact the sales staff.

若有特殊要求，请咨询我司销售人员
If you have any special requirements, please consult our sales staff

选型举例：M370-60P-500A-C-S400-300 为：M370系列，电机底座宽度60mm，精密级，轨道长度500mm，小推力，单动子，带护盖，有效行程400mm，线长度300mm。
Selection example: M370-60P-500A-C-S400-300 is M370 series, motor base width 60mm, precision level, track length 500mm, small thrust, single actuator, with cover, effective stroke 400mm, line length 300mm.

注：1、默认“编码器磁栅(1μm分辨率)”，若有其他精度要求，请咨询我司销售人员。2、默认“精密级”，如有其他要求，请咨询我司销售人员。
3、如需光电开关，请单独订购。

Note: 1. The default value is "encoder magnetic grid (1μm resolution)". If you have other precision requirements, please consult our sales staff. 2. the default "precision", if you have other requirements, please consult our sales staff.
3. If you need the photoelectric switch, please order it separately.

驱动器匹配表(选配) Driver Matching table (Optional)

电流3A，旋转伺服匹配功率400W Current 3A, rotary servo matching power 400W

驱动器品牌 Brand of drive	驱动器型号(脉冲型) Driver Type (Pulse type)	驱动器型号(总线型) Driver Type (bus type)	配套编码器延长线缆 Supporting encoder extension cable	配套动力延长线缆 Supporting power extension cable
高创CDHD 一代 High innovation CDHD generation	M370-(CDHD-0032AAP1)	M370-(CDHD-0032AEC2)	M370-(ALGC-B-线长)	M370-(AL-D05-线长) (编码器和动力延长线长度需一致) (encoder and power extension cable should be the same length)
高创经济款 High innovation economy section	M370-(CDHDE-4D52AAP1)	M370-(CDHDE-4D52AEB)		
松下 Panasonic	M370-(MBDLN25SL)	M370-(MBDLN25BL)	M370-(ALSX-B-线长)	

注：1、上表匹配驱动器仅供参考，请根据实际情况咨询我司销售人员； 2、编码器和动力延长线长度需一致，线缆长度默认3M，需要其他线长请咨询我司销售人员；
3、M370-60 直线电机兼容市面上大多数品牌和型号的驱动器，若客户指定其他品牌，请咨询我司销售人员

Note: 1. The matching drive in the above table is for reference only, please consult our sales staff according to the actual situation;
2. The length of encoder and power extension cable should be the same. The default cable length is 3M.
3. M370-60 linear motor is compatible with most brands and models of drives on the market. If customers specify other brands, please consult our sales staff

电机规格参数 Motor specifications and parameters

电机型号 Motor model		60-A系列	60-B系列
峰值推力 Peak thrust		56.0N	154.0N
持续推力 Continue to push		25.0N	66.0N
峰值电流 Peak current		11.3Arms	11.3Arms
持续电流 Sustained current		2.8Arms	2.6Arms
力常数 The force constant		9.6N/Arms	30N/Arms
重复精度 Repeat accuracy		±2μm	±2μm
定位精度 Positioning accuracy		±20μm	±20μm
线性度 Feedback	X-X	±10μm	±10μm
	Y-Y	±10μm	±10μm
最大加速度 Maximum acceleration		2G	3G
额定速度 Rated speed		2m/s	2m/s
建议最大速度 Recommended maximum speed		1.5m/s	1.5m/s
相间电阻 And the resistance		1.32Ω	3.1Ω
相间电感 And inductance		2.4mH	5.1mH
磁极距 Pole pitch		20mm	20mm
滑动体长度 Length of slide.		100mm	155mm
滑动体质量 Mass of sliding body		0.3kg	0.6kg
安装方式 Installation		水平安装/侧挂安装 Horizontal mounting/side mounting	水平安装/侧挂安装 Horizontal mounting/side mounting
原点感应器(外挂) Origin sensor (external)		K017-A6(选配)	

感应器接线图 Inductor wiring diagram

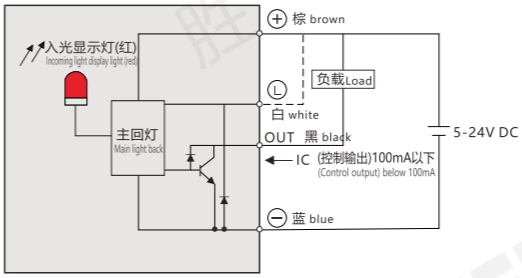

负载加速度曲线 Load acceleration curve

60-A 负载加速度曲线图

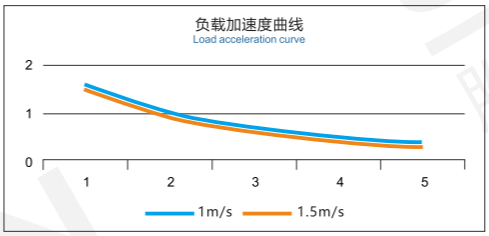

60-A 电机负载快速选型 Fast selection of 60-A motor load

负载 Load	1m/s	1.5m/s
1kg	1.6g	1.5g
2kg	1g	0.9g
3kg	0.7g	0.6g
4kg	0.5g	0.4g
5kg	0.4g	0.3g

60-B 负载加速度曲线图

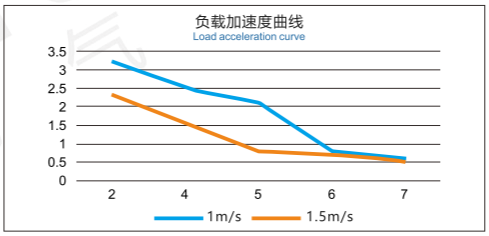

60-B 电机负载快速选型 Fast selection of 60-B motor load

负载 Load	1m/s	1.5m/s
2kg	3.2g	2.3g
4kg	2.5g	1.6g
5kg	2.1g	0.8g
6kg	0.8g	0.7g
7kg	0.6g	0.5g

外形尺寸图 Dimensions

小推力 **M370-60-A**

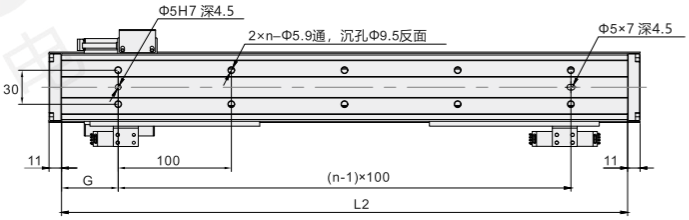

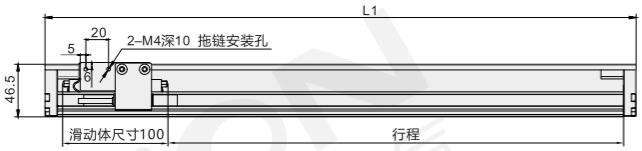

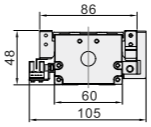

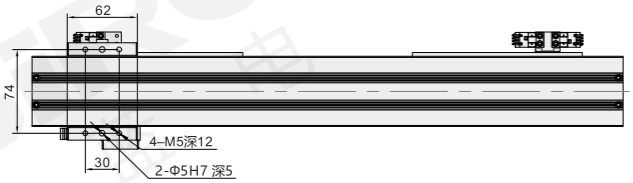

单位：mm

轨道长度 Track length	全长 L1 Full length L1	单动子最大行程 L Single actuator maximum travel L	双动子最大行程 L Maximum travel of the double actuator L	G	n	单动子重量 kg Single actuator weighs kg	双动子重量 kg Double actuator weight kg
150	172	50	/	25	2	1.4	/
200	222	100	/	50	2	1.6	/
300	322	200	100	50	3	2.1	2.4
400	422	300	200	50	4	2.6	2.9
500	522	400	300	50	5	3.1	3.4
600	622	500	400	50	6	3.6	3.9
700	722	600	500	50	7	4.2	4.5

外形尺寸图 Outline dimension drawing

大推力 M370-60-B

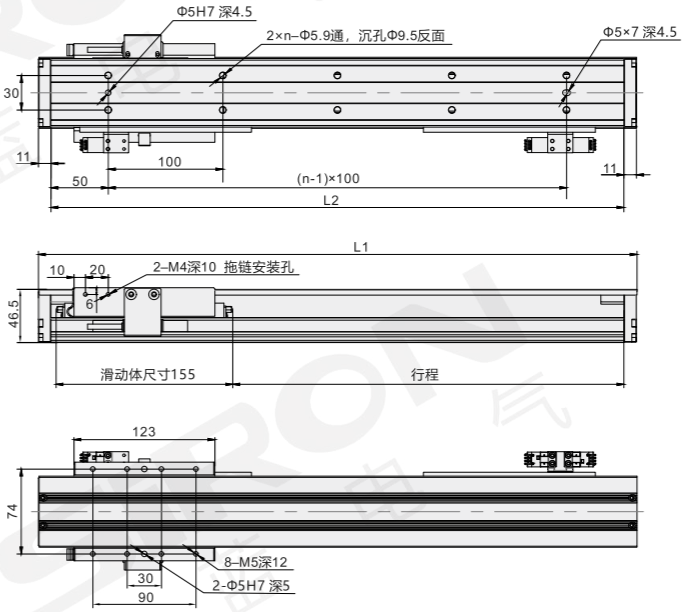

单位：mm

轨道长度 Track length	全长 L1 Full length L1	单动子 最大行程 L Single actuator maximum travel L	双动子 最大行程 L Maximum travel of the double actuator L	n	单动子重量 kg Single actuator weights kg	双动子重量 kg Double actuator weight kg
200	222	40	/	2	2.2	/
300	322	140	/	3	2.7	/
400	422	240	85	4	3.2	3.9
500	522	340	185	5	3.7	4.4
600	622	440	285	6	4.2	4.9
700	722	540	385	7	4.7	5.4

直线电机模组(紧凑型)
M370-86系列

直線電気モジュール（小型のもの）
Linear electrical module (compact)

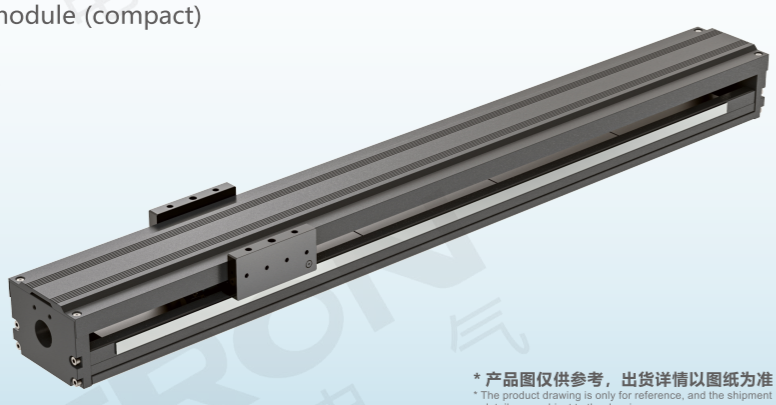

* 产品图仅供参考，出货详情以图纸为准
* The product drawing is only for reference, and the shipment details are subject to the drawing

模组底座宽度 Module base width	112mm
防尘形式 Dust way	护盖、风琴罩 Fender, organ hood
有效行程 Effective stroke	90～910mm
编码器 The encoder	磁栅，1μm The magnetic grid, 1μm

模组底座 Module base 112mm | 最大行程 Maximum stroke 910mm | 刚性高 High rigidity | 结构紧凑 Compact structure

激光切割机上的应用
Application on laser cutting machine

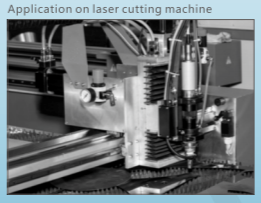

离子切割机上的应用
Application on ion cutting machine

关于选型 About selection

M370 — 86 P — 740 A □ — C — S610 — 300 — 特注式样

直线电机模组(紧凑型) Linear electrical module (Compact model)

电机底座宽度 Motor base width

86	86mm

精度等级 Precision grade

P	精密级 Precision level
PD	定制 Custom

轨道长度 Track length

340～1040

具体行程参照“外形尺寸图”
For specific travel refer to the "Outline and Dimension chart".

动子类型 Dynamic subtype

A	小推力 Small thrust
B	大推力 Big thrust

动子数量 Active cell number

空白 Blank	单动子 Single-acting son
2	双动子 Double acting child
3	三动子 Three active cell

防尘形式 Dust way

C	护盖 Fender
B	风琴罩 Organ cover

有效行程 Effective stroke

90～910

具体行程，参照“外形尺寸图”。
For specific travel, refer to the "Outline and Dimension chart".

导线长度 Wire length

300	300mm

默认*300mm导线”，如需其他长度请联系销售人员。
The default wire is 300mm. If you need other lengths, please contact the sales staff.

若有特殊要求，请咨询我司销售人员
If you have any special requirements, please consult our sales staff

选型举例：M370-86P-740A-C-S610-300 为：M370系列，电机底座宽度86mm，精密级，轨道长度740mm，小推力，单动子，带护盖，有效行程610mm，线长度300mm。

Selection example: M370-86P-740A-C-S610-300 is M370 series, motor base width 86mm, precision level, track length 740mm, small thrust, single actuator, with cover, effective stroke 610mm, line length 300mm.

注：1、默认“编码器磁栅(1μm分辨率)”，若有其他精度要求，请咨询我司销售人员。2、默认“精密级”，如有其他要求，请咨询我司销售人员。
3、如需光电开关，请单独订购。

Note: 1. The default value is "encoder magnetic grid (1μm resolution)". If you have other precision requirements, please consult our sales staff. 2. the default "precision", if you have other requirements, please consult our sales staff.
3. If you need the photoelectric switch, please order it separately.

驱动器匹配表(选配) Driver Matching table (Optional)

电流3A/4A，旋转伺服匹配功率400W/750W Current 3A/4A, rotary servo matching power 400W/750W

驱动器品牌 Brand of drive	400W (M370-86-A)		750W (M370-86-B)		配套编码器延长线缆 Supporting encoder extension cable	配套动力延长线缆 Supporting power extension cable
	驱动器型号(脉冲型) Driver Type (Pulse type)	驱动器型号(总线型) Driver Type (bus type)	驱动器型号(脉冲型) Driver Type (Pulse type)	驱动器型号(总线型) Driver Type (bus type)		
高创CDHD 一代 High innovation CDHD generation	M370-(CDHD-0032AAP1)	M370-(CDHD-0032AEC2)	M370-(CDHD-4D52AAP1)	M370-CDHD-4D52AEC2	M370-(ALGC-B-线长)	M370-(AL-D05-线长) (编码器和动力延长线长度需一致) (encoder and power extension cable should be the same length)
高创经济款 High innovation economy section	M370-(CDHDE-4D52AAP1)	M370-(CDHDE-4D52AEB)	M370-(CDHDE-4D52AAP1)	M370-CDHDE-4D52AEB		
松下 Panasonic	M370-(MBDLN25SL)	M370-(MBDLN25BL)	M370-(MCDLN35SL)	M370-MCDLN35BL	M370-(ALSX-B-线长)	

注：1、上表匹配驱动器仅供参考，请根据实际情况咨询我司销售人员； 2、编码器和动力延长线长度需一致，线缆长度默认3M，需要其他线长请咨询我司销售人员；
3、M370-86 直线电机兼容市面上大多数品牌和型号的驱动器，若客户指定其他品牌，请咨询我司销售人员

Note: 1. The matching drive in the above table is for reference only, please consult our sales staff according to the actual situation;
2. The length of encoder and power extension cable should be the same. The default cable length is 3M.
3. M370-86 linear motor is compatible with most brands and models of drives on the market. If customers specify other brands, please consult our sales staff

电机规格参数 Motor specifications and parameters

电机型号 Motor model		86-A系列	86-B系列
峰值推力 Peak thrust		154.0N	260.0N
持续推力 Continue to push		87.0N	120.0N
峰值电流 Peak current		12Arms	12Arms
持续电流 Sustained current		2.5Arms	2Arms
力常数 The force constant		34.6N/Arms	51.5N/Arms
重复精度 Repeat accuracy		±2μm	±2μm
定位精度 Positioning accuracy		±20μm	±20μm
线性度 Feedback	X-X	±10μm	±10μm
	Y-Y	±10μm	±10μm
最大加速度 Maximum acceleration		3G	3G
额定速度 Rated speed		2m/s	2m/s
建议最大速度 Recommended maximum speed		1.5m/s	1.5m/s
相间电阻 And the resistance		4.6Ω	6.7Ω
相间电感 And inductance		18mH	21.2mH
磁极距 Pole pitch		20mm	20mm
滑动体长度 Length of slide.		120mm	165mm
滑动体质量 Mass of sliding body		1kg	1.5kg
安装方式 Installation		水平安装/侧挂安装 Horizontal mounting/side mounting	水平安装/侧挂安装 Horizontal mounting/side mounting
原点感应器(外挂) Origin sensor (external)		K017-A6(选配)	

感应器接线图 Inductor wiring diagram

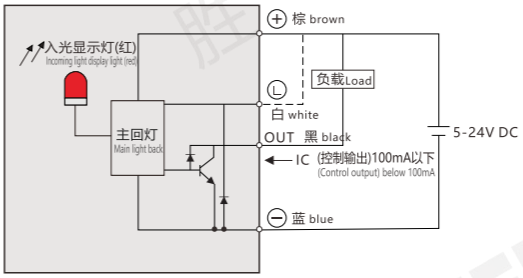

负载加速度曲线 Load acceleration curve

86-A 负载加速度曲线图

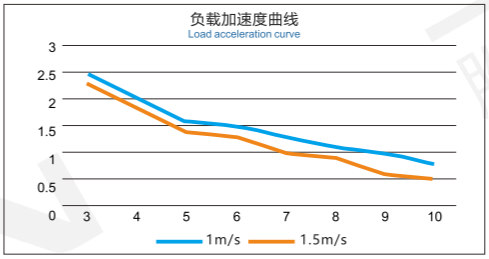

86-A 电机负载快速选型 Fast selection of 86-A motor load

负载 Load	1m/s	1.5m/s
3kg	2.5g	2.3g
4kg	2g	1.8g
5kg	1.6g	1.4g
6kg	1.5g	1.3g
7kg	1.3g	1g
8kg	1.1g	0.9g
9kg	1g	0.6g

86-B 负载加速度曲线图

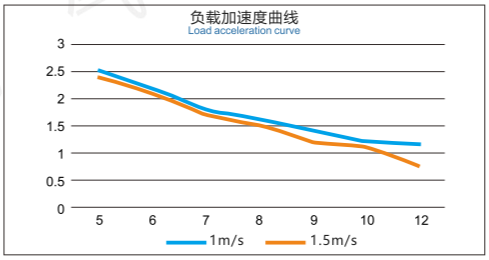

86-B 电机负载快速选型 Fast selection of 86-B motor load

负载 Load	1m/s	1.5m/s
5kg	2.5g	2.4g
6kg	2.2g	2.1g
7kg	1.8g	1.7g
8kg	1.6g	1.5g
9kg	1.4g	1.2g
10kg	1.2g	1.1g
12kg	1.15g	0.75g

外形尺寸图 Outline dimension drawing

小推力 M370-86-A

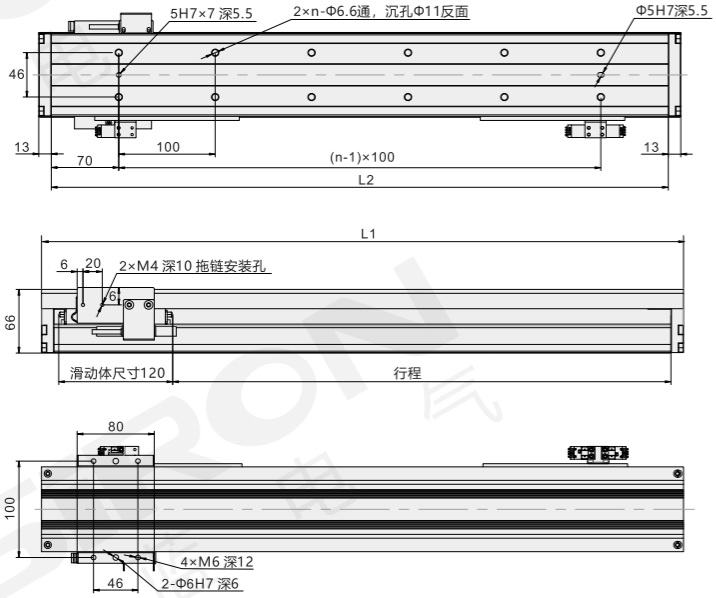

单位：mm

轨道长度 Track length	全长 L1 Full length L1	单动子 最大行程 L Single actuator maximum travel L	双动子 最大行程 L Maximum travel of the double actuator L	n	单动子重量 kg Single actuator weighs kg	双动子重量 kg Double actuator weight kg
340	366	210	90	3	4.9	6
440	466	310	190	4	5.9	6.8
540	566	410	290	5	6.9	8
640	666	510	390	6	8	9.2
740	766	610	490	7	9	10.1
840	866	710	590	8	10	11.1
940	966	810	690	9	11.1	12.2
1040	1066	910	790	10	12.1	13.3

外形尺寸图 Outline dimension drawing

大推力 M370-86-B

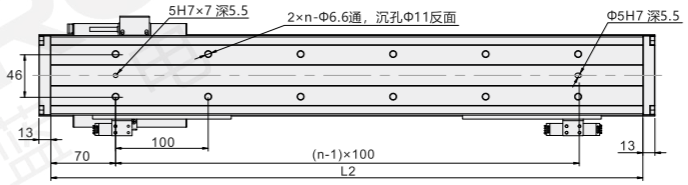

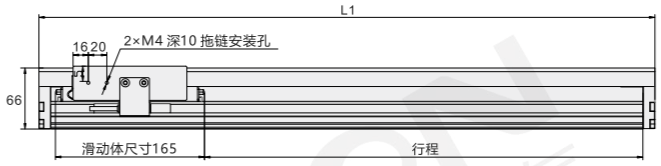

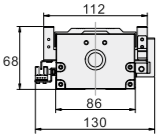

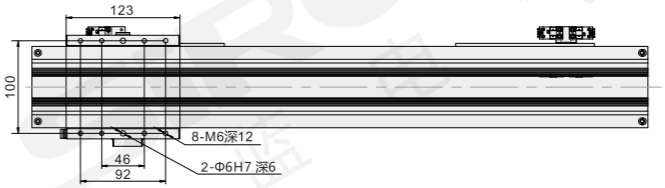

单位：mm

轨道长度 Track length	全长 L1 Full length L1	单动子 最大行程 L Single actuator maximum travel L	双动子 最大行程 L Maximum travel of the double actuator L	n	单动子重量 kg Single actuator weights kg	双动子重量 kg Double actuator weight kg
340	366	170	/	3	5.9	/
440	466	270	105	4	7	8.5
540	566	370	205	5	8	9.4
640	666	470	305	6	9	10.5
740	766	570	405	7	10.1	11.6
840	866	670	505	8	11.1	12.5
940	966	770	605	9	12.1	13.4
1040	1066	870	705	10	13.1	14.6

M370系列直线模组适配驱动器
M370 series linear module adapter driver

高创CDHD 驱动器安装说明 Servotronix CDHD drive installation instructions

高创CDHD 伺服驱动器外围端口接线图

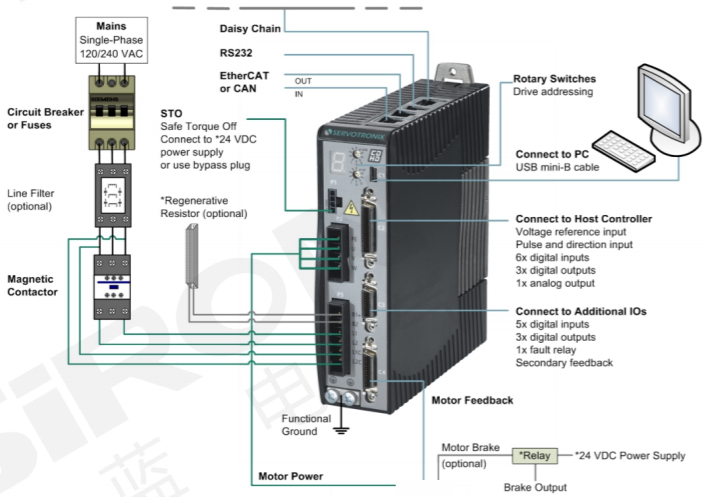

高创CDHD 伺服驱动器控制 I/O C2端口接线图(位置控制模式)，更多控制模式，请参照高创伺服驱动器说明书

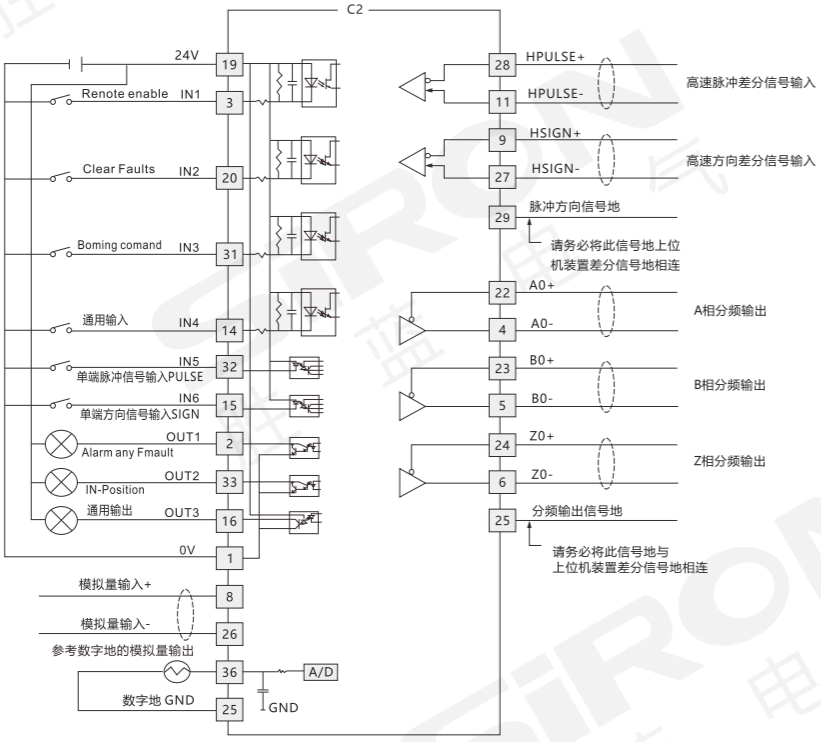

高创CDHD 驱动器 C4编码器配线定义

1	24	1	14	GND
5V	0V	A+	A-	屏蔽层接金属壳
3	7	2	6	连接器(插头)
B+	B-	Z+	Z-	SCSI连接器26PIN

注：更多使用说明，请参照松下伺服驱动器说明书。
Note: Please refer to Panasonic servo drive manual for more instructions.

高创CDHD系列伺服驱动器串口调试接线图

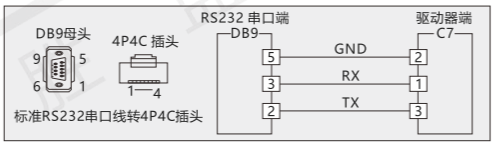

松下A6 驱动器安装说明 Panasonic A6 drive installation instructions

A6L 系列伺服驱动器主/控制电源 XA端口接线

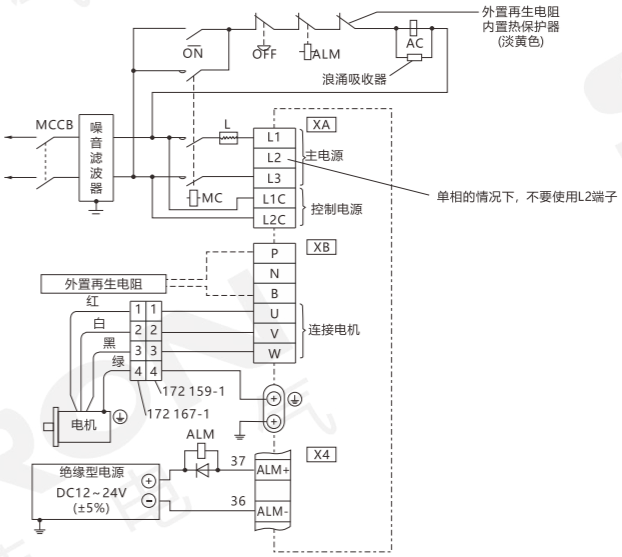

松下A6系列伺服驱动器控制I/O X4 端口接线(位置控制模式)，更多控制模式，请参照松下伺服驱动器说明书。

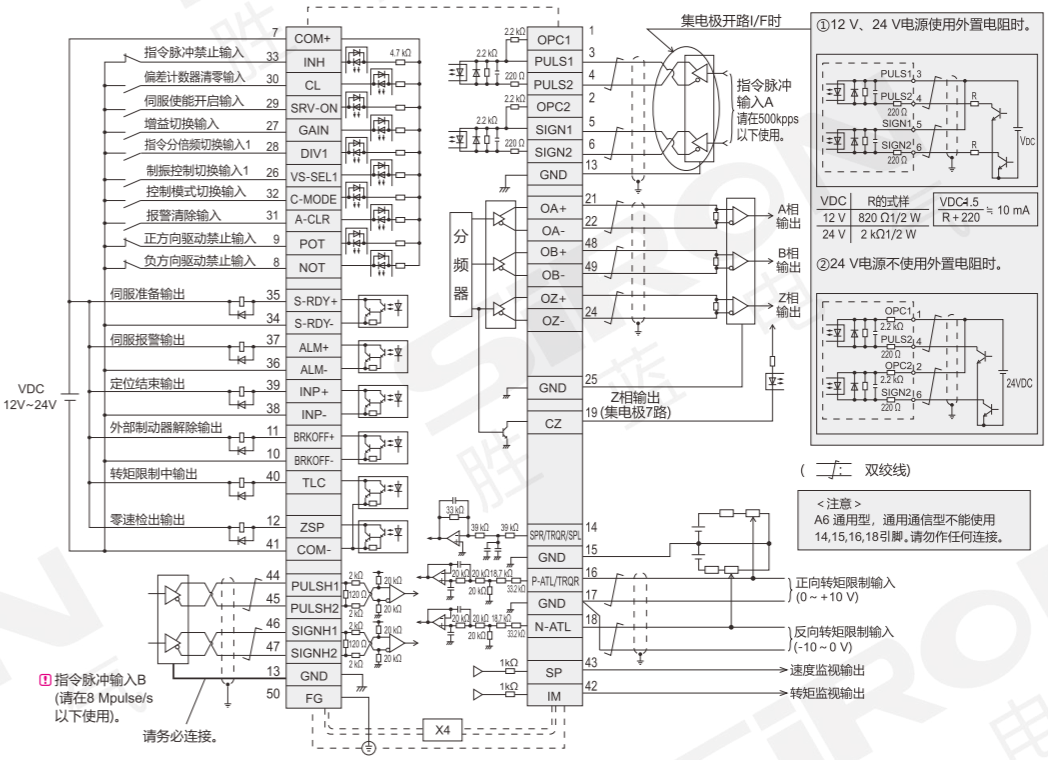

松下A6 驱动器 X5编码器配线定义

1	2	5	6	GND
5V	0V	A+	A-	屏蔽层接金属壳
7	8	9	10	连接器(插头)
B+	B-	Z+	Z-	MUF-PK10K-X

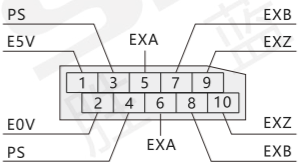

(图为从电缆侧看)

注：更多使用说明，请参照松下伺服驱动器说明书。
Note: Please refer to Panasonic servo drive manual for more instructions.

直线电机模组

Linear electrical module

M373系列

特点

- 轻量化小型化直线电机标准产品
- 磁栅/光栅定位
- 全面替换丝杆模组+伺服电机，性价比更好
- 高稳定性、高可靠性、高响应速度
- 运动平滑，无磨损，极少维护，使用寿命长
- 广泛应用于桌面式点胶机、锁螺丝机、焊锡机等
- Lightweight and miniaturized linear motor standard products
- Magnetic gate/grating positioning
- Comprehensive replacement of screw module + servo motor, better cost performanceHigh stability, high reliability, high response speed
- Smooth movement, no wear, minimal maintenance, long service lifeWidely used in desktop dispensing machine, lock screw machine, soldering machine, etc

产品清单 Product list

外观 Appearance	型号 Model	峰值推力 Peak thrust	持续推力 Continue to push	有效行程 Effective stroke	模组宽度 Module width	模组高度 Module height	重复定位精度 Repeated positioning accuracy
	M373-60-B1	179.0N	44.8N	60~840mm	60mm	65mm	磁栅：±5μm 光栅：±3μm
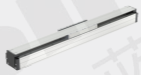	M373-82-B15	208.0N	52.0N	60~1260mm	82mm	76mm	磁栅：±5μm 光栅：±3μm
	M373-82-B2	392.0N	98.0N	60~1220mm			
	M373-95-B15	442.0N	110.5N	60~1260mm	95mm	78mm	磁栅：±5μm 光栅：±3μm
	M373-95-B2	588.0N	147.0N	60~1200mm			
	M373-115-B15	609.0N	152.0N	60~1260mm	115mm	78mm	磁栅：±5μm 光栅：±3μm
	M373-115-B2	812.0N	203.0N	60~1200mm			
	M373-145-C2	900.0N	225.8N	60~1200mm	145mm	95mm	磁栅：±5μm 光栅：±3μm
	M373-145-C3	1350.0N	337.5N	60~1140mm			
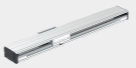	M373-165-C2	1196.0N	299.0N	60~1200mm	165mm	98mm	磁栅：±5μm 光栅：±3μm
	M373-165-C3	1790.0N	447.5N	60~1140mm			
	M373-195-C2	1568.0N	392.0N	60~1200mm	195mm	102mm	磁栅：±5μm 光栅：±3μm
	M373-195-C3	2244.0N	561.0N	60~1140mm			
	M373-210-L2	2808.0N	802.0N	60~1140mm	210mm	106mm	磁栅：±5μm 光栅：±3μm
	M373-230-L2	3846.0N	1099.0N	60~1140mm	230mm	106mm	磁栅：±5μm 光栅：±3μm

推力一览表 List of thrust

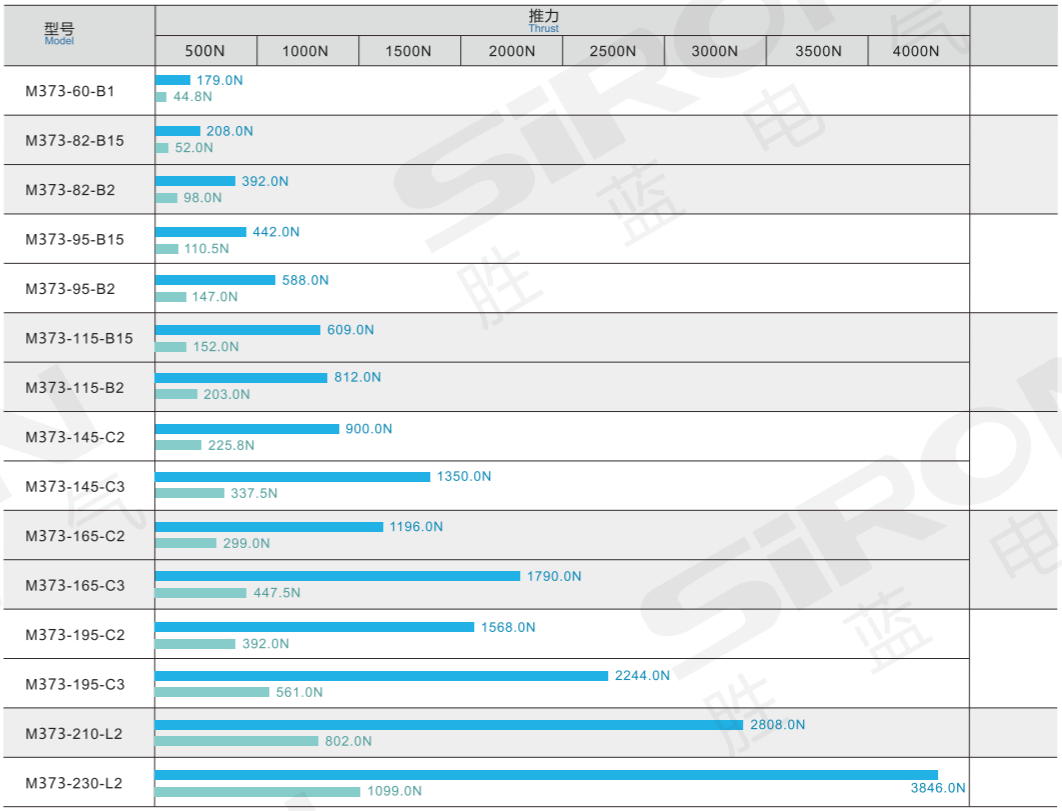

直线电机模组
M373-60系列

直線電気モジュール
Linear electrical module

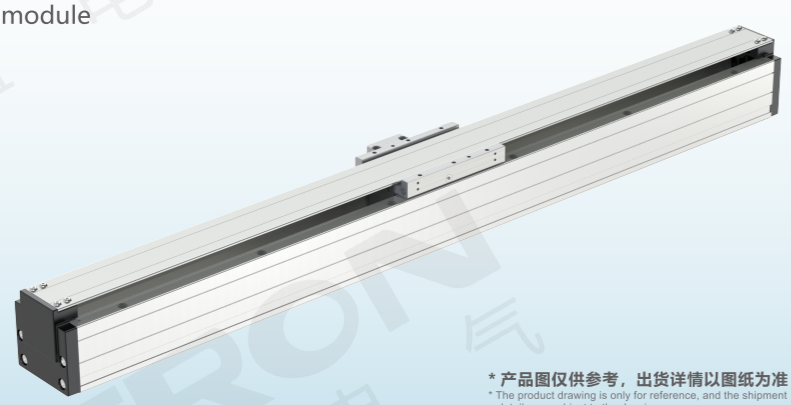

模组底座宽度 Module base width	60mm
防尘形式 Dust form	半封闭 Semi-closed
有效行程 Effective stroke	60～840mm
编码器 The encoder	磁栅：1μm；光栅：1μm Magnetic gate: 1μm; Grating: 1 microns

模组底座 Module base 60mm | **最大行程** Maximum stroke 840mm | **高稳定性** High stability | **寿命长** Long life

*** 产品图仅供参考，出货详情以图纸为准**
* The product drawing is only for reference, and the shipment details are subject to the drawing

激光切割机上的应用
Application on laser cutting machine

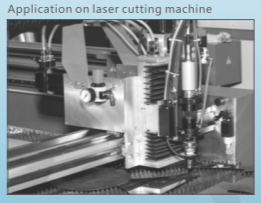

锂电池行业上的应用
Application of lithium battery industry

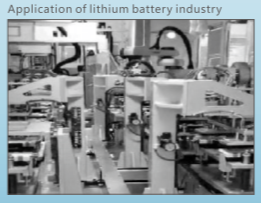

关于选型 About selection

M373 — 60 □ — □ — B1 — 60 — C — 010 — 200 — 特注式样

直线电机模组 Linear electrical module

底座宽度 Base width

60	60mm

防尘形式 Dust form

空白 Blank	半封闭 Semi-closed
S	全封闭 Totally enclosed

动子数量 Active cell number

空白 Blank	单动子 Single-acting son
2	双动子 Double acting child
3	三动子 Three active cell

电机类型 Generator style

B1

有效行程 Effective stroke

60～840

具体行程，参照“外形尺寸图”。
For specific travel, refer to the "Outline and Dimension chart".

编码器 Encoder

C	磁栅 Magnetic grid
D	光栅 Grating

分辨率 Resolution ratio

010	1μm分辨率 1 mu m resolution

导线长度 Wire length

200	200mm

默认“200mm导线”，如需其他长度请联系销售人员。
The default wire is 200mm. If you need other lengths, please contact the sales staff.

若有特殊要求，请咨询我司销售人员
If you have any special requirements, please consult our sales staff

选型举例：M373-60-B1-540-C010-200 为：M373系列，底座宽度60mm，半封闭，单动子，电机类型B1，有效行程540mm，磁栅编码器分辨率为1μm，导线长度200mm。
Selection examples: M373-60-B1-540-C010-200: M373 series, base width 60mm, fully enclosed, single actuator, motor type B1, effective stroke 540mm, magnetic gate encoder resolution 1μm, wire length 200mm.

注：1、默认“编码器磁栅(C010)、光栅(D010)”，若有其他精度要求，请咨询我司销售人员。
2、如需光电开关，请单独订购。
Note: 1. The default value is "encoder magnetic grating (C010), grating (D010)". If you have other precision requirements, please consult our sales staff.
2. If you need the photoelectric switch, please order it separately.

驱动器匹配表(选配) Driver Matching table (Optional)

驱动器品牌 Brand of drive	驱动器型号 Driver Type	配套编码器延长线缆 Supporting encoder extension cable	配套动力延长线缆 Supporting power extension cable
高创 Gotron	M373-(03)(带接头)	磁栅：M373-(EC-MTE9PIN-线长)	M373-(PWR-63080-4P-线长)
		光栅：M373-(EC-MS15-线长)	

注：1、上表匹配驱动器仅供参考，请根据实际情况咨询我司销售人员；2、编码器和动力延长线长度需一致，线缆长度默认3M，需要其他线长请咨询我司销售人员；
3、M373-60 直线电机兼容市面上大多数品牌和型号的驱动器，若客户指定其他品牌，请咨询我司销售人员
Note: 1. The matching drive in the above table is for reference only, please consult our sales staff according to the actual situation;
2. The length of encoder and power extension cable should be the same. The default cable length is 3M.
3. M373-60 linear motor is compatible with most brands and models of drives on the market. If customers specify other brands, please consult our sales staff

电机规格参数 Motor specifications and parameters

电机型号 Motor model		B1-W030
峰值推力 Peak thrust		179.0N
持续推力 Continue to push		44.8N
峰值电流 Peak current		10.0Arms
持续电流 Sustained current		2.5Arms
电机常数@Tmax Motor constant @Tmax		7.0N/(W1/2)
最大持续耗散功率 Maximum continuous dissipated power		41.2W
力常数 Force constant		17.9N/Arms
反向电动势 Reverse electromotive force		14.6Vpeak/(m/s)
反馈 Feedback	磁栅 Magnetic grid	1.0μm分辨率 线缆长：200mm
	光栅 Grating	1.0μm分辨率 线缆长：200mm
重复精度 Repeat accuracy	磁栅 Magnetic grid	±5μm
	光栅 Grating	±3μm
导轨 Guide		内嵌式双导轨 Built-in double guide rail
直线度 Straightness		±10μm/300mm
相间阻抗@25° Interphase impedance @25°		3.2 ohms
相间电感 Phase-to-phase inductance		9.4mH
电气时间常数 Electrical time constant		30.ms
最大端电压 Maximum terminal voltage		460Vdc
最大绕组温度 Maximum winding temperature		120℃
线圈重量 Coil weight		0.35KG
电周期长度 Electrical cycle length		20.0mm
安装方式 Installation method		水平安装/侧挂安装 Horizontal mounting/side mounting
负载 Load		在加速度1G、速度500mm/s、驻留时间0.2s、运行600mm行程情况下：水平安装：负载≤6kg；侧挂安装：负载≤3kg；最高运行限速：1000mm/s
模组重量 Module weight		60mm行程2.0kg(每增加60mm行程增加0.32kg)
原点感应器(外挂) Origin sensor (external)		K016-A3/K016-A4(选配)

感应器接线图 Inductor wiring diagram

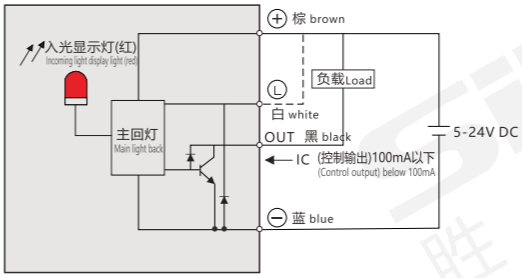

外形尺寸图 Dimensions

半封闭 **M373-60-B1**

单位：mm

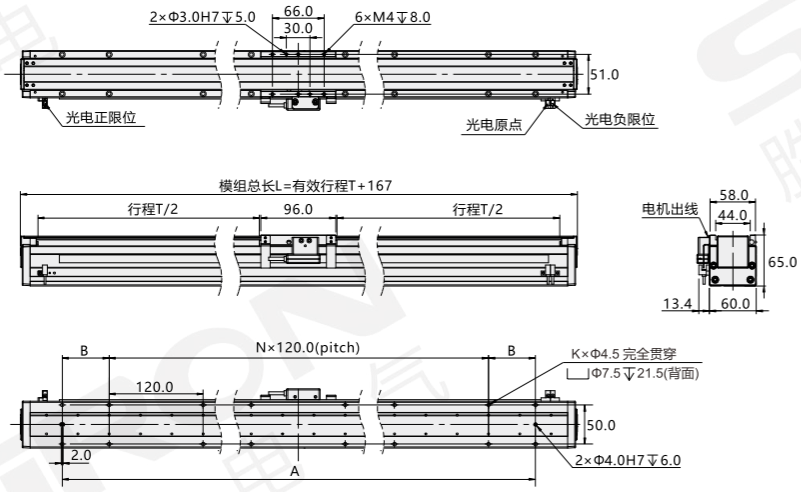

mm

有效行程(T) Valid itinerary	60	120	180	240	300	360	420	480	540	600	660	720	780	840
A	120	180	240	300	360	420	480	540	600	660	720	780	840	900
B	/	30	60	90	/	30	60	90	/	30	60	90	/	30
L	227	287	347	407	467	527	587	647	707	767	827	887	947	1007
K	4	8	8	8	8	12	12	12	12	16	16	16	16	20
N	1	1	1	1	3	3	3	3	5	5	5	5	7	7

分类 classification
内嵌式丝杆型 Built-in lead screw type
内嵌式丝杆型 Built-in lead screw type
内嵌式推杆型 Built-in push-rod type
内嵌式皮带型 Built-in belt type
一般丝杆型 General screw type
一般皮带型 General belt type
无尘丝杆型 Dust free screw type
无尘皮带型 Dust free belt type
单轴滑台 Single axle slide table
直线电机模组 Linear motor module

外形尺寸图 Dimensions

全封闭 **M373-60S-B1**

单位：mm

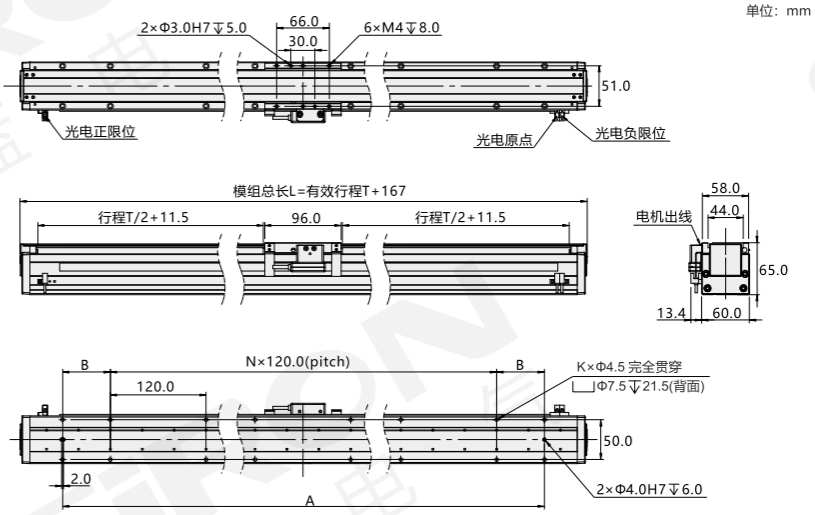

mm

有效行程(T) Valid itinerary	60	120	180	240	300	360	420	480	540	600	660	720	780	840
A	120	180	240	300	360	420	480	540	600	660	720	780	840	900
B	/	30	60	90	/	30	60	90	/	30	60	90	/	30
L	227	287	347	407	467	527	587	647	707	767	827	887	947	1007
K	4	8	8	8	8	12	12	12	12	16	16	16	16	20
N	1	1	1	1	3	3	3	3	5	5	5	5	7	7

分类
classification
内嵌式丝杆型 Built-in lead screw type
内嵌式丝杆型 Built-in lead screw type
内嵌式推杆型 Built-in push-rod type
内嵌式皮带型 Built-in belt type
一般丝杆型 General screw type
一般皮带型 General belt type
无尘丝杆型 Dust free screw type
无尘皮带型 Dust free belt type
单轴滑台 Single axle slide table
直线电机模组 Linear motor module

直线电机模组
M373-82系列

直線電気モジュール
Linear electrical module

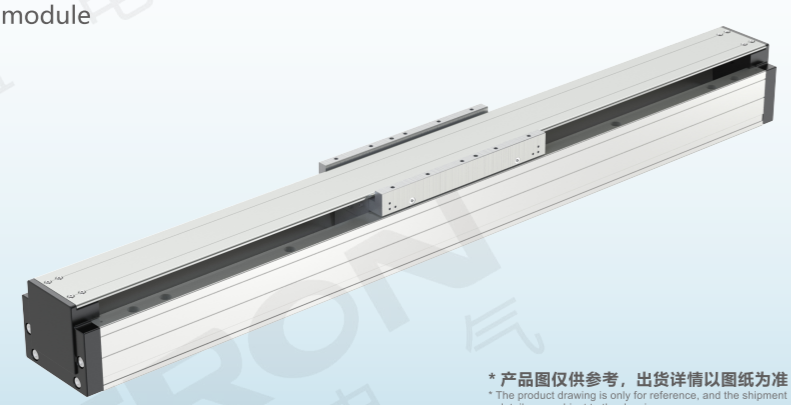

模组底座宽度 Module base width	82mm
防尘形式 Dust form	半封闭 Semi-closed
有效行程 Effective stroke	60～1260mm
编码器 The encoder	磁栅：1μm；光栅：1μm Magnetic gate: 1μm; Grating: 1 microns

模组底座 Module base 82mm | **最大行程** Maximum stroke 1260mm | **高稳定性** High stability | **寿命长** Long life

* 产品图仅供参考，出货详情以图纸为准
* The product drawing is only for reference, and the shipment details are subject to the drawing

全自动焊锡机应用
Automatic soldering machine application

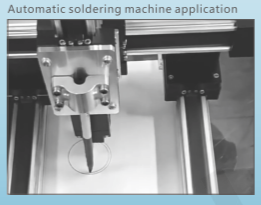

数控激光切割机上的应用
Application of numerical control laser cutting machine

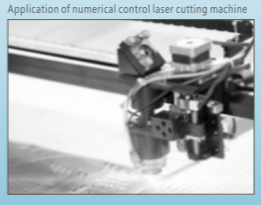

关于选型 About selection

M373 — 82 □ — □ B2 — 500 — C 010 — 200 — 特注式样

- M373：直线电机模组 Linear electrical module
- 82：底座宽度 Base width
  - 82 | 82mm
- □：防尘形式 Dust way
  - 空白 Blank | 半封闭 Semi-closed
- □：动子数量 Active cell number
  - 空白 Blank | 单动子 Single-acting son
  - 2 | 双动子 Double acting child
  - 3 | 三动子 Three active cell
- B2：电机类型 Generator style
  - B2
  - B15
- 500：有效行程 Effective stroke
  - 60～1260
  - 具体行程，参照“外形尺寸图”。For specific travel, refer to the "Outline and Dimension chart".
- C：编码器 Encoder
  - C | 磁栅 Magnetic grid
  - D | 光栅 Grating
- 010：分辨率 Resolution ratio
  - 010 | 1μm分辨率 1 mu m resolution
- 200：导线长度 Wire length
  - 200 | 200mm
  - 默认“200mm导线”，如需其他长度请联系销售人员。The default wire is 200mm. If you need other lengths, please contact the sales staff.
- 特注式样：若有特殊要求，请咨询我司销售人员 If you have any special requirements, please consult our sales staff

选型举例：M373-82-B2-500-C010-200 为：M373系列，底座宽度82mm，半封闭，单动子，电机类型B2，有效行程500mm，磁栅编码器分辨率为1μm，导线长度200mm。

Selection examples: M373-82-B2-500-C010-200: M373 series, base width 82mm, semi-closed, single actuator, motor type B2, effective stroke 500mm, magnetic gate encoder resolution 1μm, wire length 200mm.

注：1、默认“编码器磁栅(C010)、光栅(D010)”，若有其他精度要求，请咨询我司销售人员。
2、如需光电开关，请单独订购。

Note: 1. The default value is "encoder magnetic grating (C010), grating (D010)". If you have other precision requirements, please consult our sales staff.
2. If you need the photoelectric switch, please order it separately.

驱动器匹配表(选配) Driver Matching table (Optional)

驱动器品牌 Brand of drive	驱动器型号 Driver Type	配套编码器延长线缆 Supporting encoder extension cable	配套动力延长线缆 Supporting power extension cable
高创 Gotron	M373-(03)(带接头)	磁栅： M373-(EC-MTE9PIN-线长)	M373-(PWR-63080-4P-线长)
		光栅： M373-(EC-MS15-线长)	

注：1、上表匹配驱动器仅供参考，请根据实际情况咨询我司销售人员；2、编码器和动力延长线长度需一致，线缆长度默认3M，需要其他线长请咨询我司销售人员；
3、M373-82 直线电机兼容市面上大多数品牌和型号的驱动器，若客户指定其他品牌，请咨询我司销售人员

Note: 1. The matching drive in the above table is for reference only, please consult our sales staff according to the actual situation;
2. The length of encoder and power extension cable should be the same. The default cable length is 3M.
3. M373-82 linear motor is compatible with most brands and models of drives on the market. If customers specify other brands, please consult our sales staff

电机规格参数 Motor specifications and parameters

电机型号 Motor model		B15-W040	B2-W040
峰值推力 Peak thrust		208.0N	392.0N
持续推力 Continue to push		52.0N	98.0N
峰值电流 Peak current		10.0Arms	10.0Arms
持续电流 Sustained current		2.5Arms	2.5Arms
电机常数@Tmax Motor constant @Tmax		23.4N/(W1/2)	10.5N/(W1/2)
最大持续耗散功率 Maximum continuous dissipated power		42.5W	59.2W
力常数 Force constant		20.8N/Arms	39.2N/Arms
反向电动势 Reverse electromotive force		17.1Vpeak/(m/s)	32.1Vpeak/(m/s)
反馈 Feedback	磁栅 Magnetic grid	1.0μm分辨率 线缆长：200mm	1.0μm分辨率 线缆长：200mm
	光栅 Grating	1.0μm分辨率 线缆长：200mm	1.0μm分辨率 线缆长：200mm
重复精度 Repeat accuracy	磁栅 Magnetic grid	±5μm	±5μm
	光栅 Grating	±3μm	±3μm
导轨 Guide		内嵌式双导轨 Built-in double guide rail	内嵌式双导轨 Built-in double guide rail
直线度 Straightness		±10μm/300mm	±10μm/300mm
相间阻抗@25° Interphase impedance @25°		4.0 ohms	6.6 ohms
相间电感 Phase-to-phase inductance		10.0mH	21.4mH
电气时间常数 Electrical time constant		0.9ms	2.8ms
最大端电压 Maximum terminal voltage		460Vdc	460Vdc
最大绕组温度 Maximum winding temperature		120℃	120℃
线圈重量 Coil weight		1.3KG	1.7KG
电周期长度 Electrical cycle length		20.0mm	20.0mm
安装方式 Installation method		水平安装/侧挂安装 Horizontal mounting/side mounting	水平安装/侧挂安装 Horizontal mounting/side mounting
负载 Load		在加速度1G、速度1000mm/s、驻留时间0.2s、运行1000mm行程情况下：水平安装：负载≤8kg；侧挂安装：负载≤6kg；最高运行限速：2000mm/s	在加速度1G、速度1000mm/s、驻留时间0.2s、运行1000mm行程情况下：水平安装：负载≤15kg；侧挂安装：负载≤10kg；最高运行限速：2000mm/s
模组重量 Module weight		60mm行程5.0kg(每增加60mm行程增加0.5kg)	80mm行程5.6kg(每增加60mm行程增加0.5kg)
原点感应器(外挂) Origin sensor (external)		K016-A3/K016-A4(选配)	

感应器接线图 Inductor wiring diagram

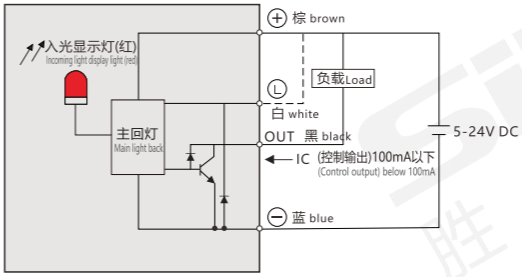

外形尺寸图 Dimensions

半封闭 **M373-82-B15**

单位：mm

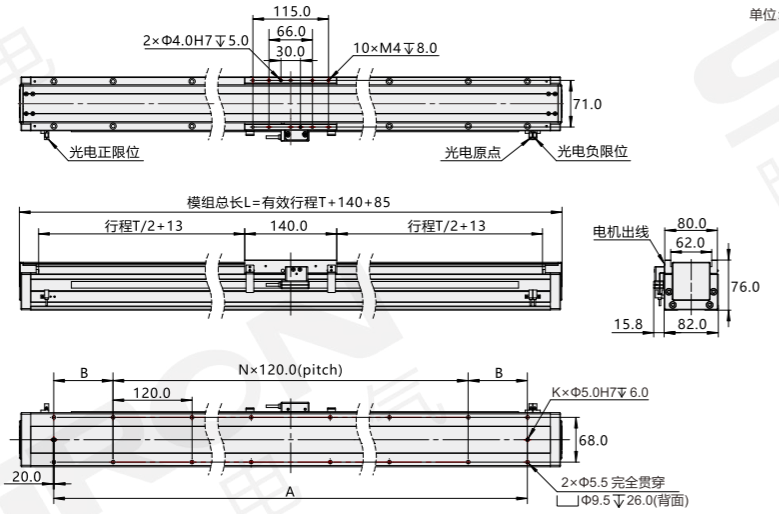

mm

有效行程(T) Valid itinerary	60	120	180	240	300	360	420	480	540	600	660	720	780	840	900	960	1020	1080	1140	1200	1260
A	180	240	300	360	420	480	540	600	660	720	780	840	900	960	1020	1080	1140	1200	1260	1320	1380
B	30	60	90	/	30	60	90	/	30	60	90	/	30	60	90	/	30	60	90	/	30
L	285	345	405	465	525	585	645	705	765	825	885	945	1005	1065	1125	1185	1245	1305	1365	1425	1485
K	8	8	8	8	12	12	12	12	16	16	16	16	20	20	20	20	24	24	24	24	28
N	1	1	1	3	3	3	3	5	5	5	5	7	7	7	7	9	9	9	9	11	11

分类 classification
内嵌式丝杆型 Built-in lead screw type
内嵌式丝杆型 Built-in lead screw type
内嵌式推杆型 Built-in push-rod type
内嵌式皮带型 Built-in belt type
一般丝杆型 General screw type
一般皮带型 General belt type
无尘丝杆型 Dust free screw type
无尘皮带型 Dust free belt type
单轴滑台 Single axle slide table
直线电机模组 Linear motor module

外形尺寸图 Dimensions

半封闭 **M373-82-B2**

单位：mm

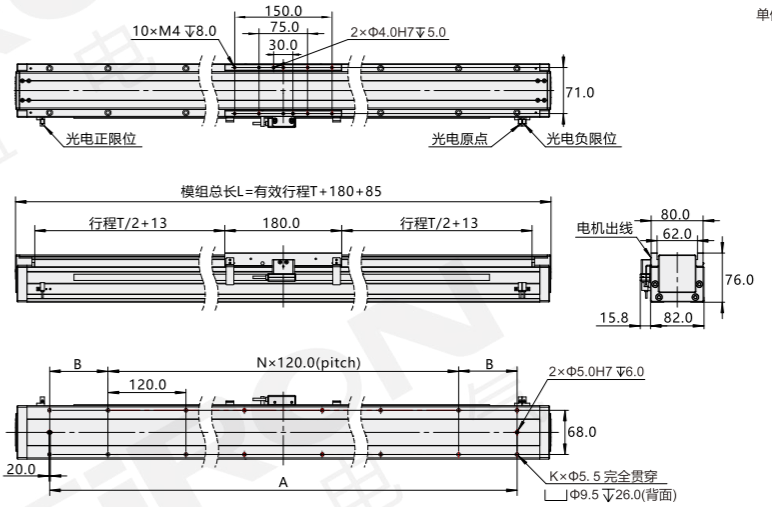

mm

有效行程(T) Valid itinerary	80	140	200	260	320	380	440	500	560	620	680	740	800	860	920	980	1040	1100	1160	1220
A	240	300	360	420	480	540	600	660	720	780	840	900	960	1020	1080	1140	1200	1260	1320	1380
B	60	90	/	30	60	90	/	30	60	90	/	30	60	90	/	30	60	90	/	30
L	345	405	465	525	585	645	705	760	825	885	945	1005	1065	1125	1185	1245	1305	1365	1425	1485
K	8	8	8	12	12	12	12	16	16	16	16	20	20	20	20	24	24	24	24	28
N	1	1	3	3	3	3	5	5	5	5	7	7	7	7	9	9	9	9	11	11

直线电机模组
M373-95系列

直線電気モジュール
Linear electrical module

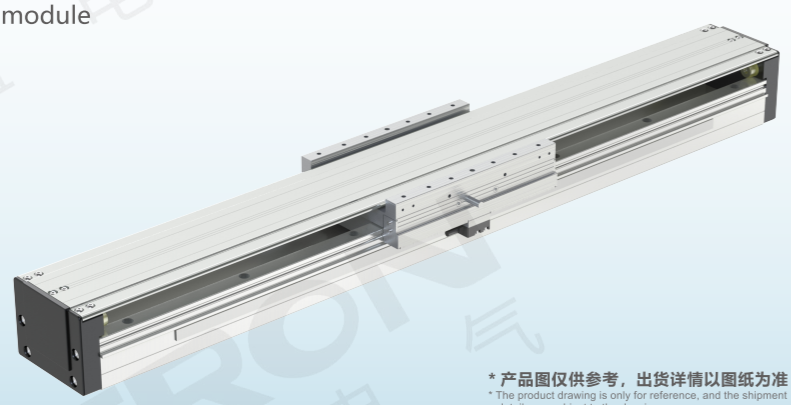

模组底座宽度 Module base width	95mm
防尘形式 Dust form	半封闭 Semi-closed
有效行程 Effective stroke	60～1260mm
编码器 The encoder	磁栅：1μm；光栅：1μm Magnetic gate: 1μm; Grating: 1 microns

模组底座 Module base 95mm | **最大行程** Maximum stroke 1260mm | **高稳定性** High stability | **寿命长** Long life

* 产品图仅供参考，出货详情以图纸为准
* The product drawing is only for reference, and the shipment details are subject to the drawing

激光切割机上的应用
Application on laser cutting machine

切割机上的应用
Application on cutting machine

关于选型 About selection

M373 — 95 □ — □ B2 — 540 — C 010 — 200 — 特注式样

- M373：直线电机模组 Linear electrical module
- 95：底座宽度 Base width
  - 95 | 95mm
- □：防尘形式 Dust way
  - 空白 Blank | 半封闭 Semi-closed
- □：动子数量 Active cell number
  - 空白 Blank | 单动子 Single-acting son
  - 2 | 双动子 Double acting child
  - 3 | 三动子 Three active cell
- B2：电机类型 Generator style
  - B2
  - B15
- 540：有效行程 Effective stroke
  - 60～1260
  - 具体行程，参照“外形尺寸图”。For specific travel, refer to the "Outline and Dimension chart".
- C：编码器 Encoder
  - C | 磁栅 Magnetic grid
  - D | 光栅 Grating
- 010：分辨率 Resolution ratio
  - 010 | 1μm分辨率 1 mu m resolution
- 200：导线长度 Wire length
  - 200 | 200mm
  - 默认“200mm导线”，如需其他长度请联系销售人员。The default wire is 200mm. If you need other lengths, please contact the sales staff.
- 特注式样：若有特殊要求，请咨询我司销售人员 If you have any special requirements, please consult our sales staff

选型举例：M373-95-B2-540-C010-200 为：M373系列，底座宽度95mm，半封闭，单动子，电机类型B2，有效行程540mm，磁栅编码器分辨率为1μm，导线长度200mm。

Selection examples: M373-95-B2-540-C010-200: M373 series, base width 95mm, semi-closed, single actuator, motor type B2, effective stroke 540mm, magnetic gate encoder resolution 1μm, wire length 200mm.

注：1、默认“编码器磁栅(C010)、光栅(D010)”，若有其他精度要求，请咨询我司销售人员。
2、如需光电开关，请单独订购。

Note: 1. The default value is "encoder magnetic grating (C010), grating (D010)". If you have other precision requirements, please consult our sales staff.
2. If you need the photoelectric switch, please order it separately.

驱动器匹配表(选配) Driver Matching table (Optional)

驱动器品牌 Brand of drive	驱动器型号 Driver Type	配套编码器延长线缆 Supporting encoder extension cable	配套动力延长线缆 Supporting power extension cable
高创 Gotron	M373-(03)(带接头)	磁栅：M373-(EC-MTE9PIN-线长)	M373-(PWR-63080-4P-线长)
		光栅：M373-(EC-MS15-线长)	

注：1、上表匹配驱动器仅供参考，请根据实际情况咨询我司销售人员；2、编码器和动力延长线长度需一致，线缆长度默认3M，需要其他线长请咨询我司销售人员；
3、M373-95 直线电机兼容市面上大多数品牌和型号的驱动器，若客户指定其他品牌，请咨询我司销售人员

Note: 1. The matching drive in the above table is for reference only, please consult our sales staff according to the actual situation;
2. The length of encoder and power extension cable should be the same. The default cable length is 3M.
3. M373-95 linear motor is compatible with most brands and models of drives on the market. If customers specify other brands, please consult our sales staff

电机规格参数 Motor specifications and parameters

电机型号 Motor model		B15-W060	B2-W060
峰值推力 Peak thrust		442.0N	588.0N
持续推力 Continue to push		110.5N	147.0N
峰值电流 Peak current		10.0Arms	10.0Arms
持续电流 Sustained current		2.5Arms	2.5Arms
电机常数@Tmax Motor constant @Tmax		23.4N/(W1/2)	15.2N/(W1/2)
最大持续耗散功率 Maximum continuous dissipated power		259.8W	112.0W
力常数 Force constant		44.2N/Arms	58.8N/Arms
反向电动势 Reverse electromotive force		36.2Vpeak/(m/s)	48.2Vpeak/(m/s)
反馈 Feedback	磁栅 Magnetic grid	1.0μm分辨率 线缆长：200mm	1.0μm分辨率 线缆长：200mm
	光栅 Grating	1.0μm分辨率 线缆长：200mm	1.0μm分辨率 线缆长：200mm
重复精度 Repeat accuracy	磁栅 Magnetic grid	±5μm	±5μm
	光栅 Grating	±3μm	±3μm
导轨 Guide		外嵌式双导轨 Embedded double guide rail	外嵌式双导轨 Embedded double guide rail
直线度 Straightness		±10μm/300mm	±10μm/300mm
相间阻抗@25° Interphase impedance @25°		6.6 ohms	8.7 ohms
相间电感 Phase-to-phase inductance		21.4mH	36.5mH
电气时间常数 Electrical time constant		2.8ms	4.2ms
最大端电压 Maximum terminal voltage		460Vdc	460Vdc
最大绕组温度 Maximum winding temperature		120℃	120℃
线圈重量 Coil weight		1.7KG	1.5KG
电周期长度 Electrical cycle length		20.0mm	20.0mm
安装方式 Installation method		水平安装/侧挂安装 Horizontal mounting/side mounting	水平安装/侧挂安装 Horizontal mounting/side mounting
负载 Load		在加速度1G、速度1000mm/s、驻留时间0.2s、运行1000mm行程情况下：水平安装：负载≤18kg；侧挂安装：负载≤15kg；最高运行限速：2000mm/s	在加速度1G、速度1000mm/s、驻留时间0.2s、运行1000mm行程情况下：水平安装：负载≤25kg；侧挂安装：负载≤20kg；最高运行限速：2000mm/s
模组重量 Module weight		60mm行程6.4kg(每增加60mm行程增加0.65kg)	60mm行程7.6kg(每增加60mm行程增加0.65kg)
原点感应器(外挂) Origin sensor (external)		K016-A3/K016-A4(选配)	

感应器接线图 Inductor wiring diagram

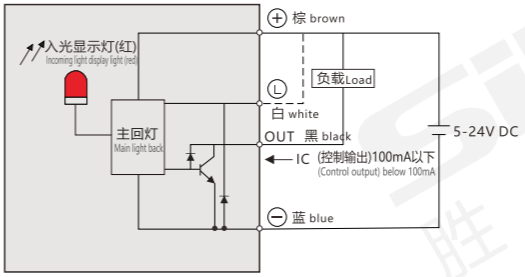

外形尺寸图 Dimensions

半封闭 **M373-95-B15**

单位：mm

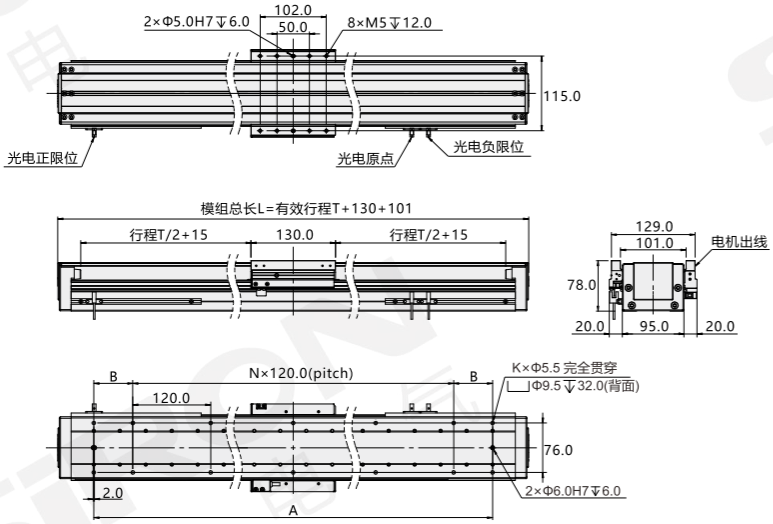

mm

有效行程(T) Valid itinerary	60	120	180	240	300	360	420	480	540	600	660	720	780	840	900	960	1020	1080	1140	1200	1260
A	180	240	300	360	420	480	540	600	660	720	780	840	900	960	1020	1080	1140	1200	1260	1320	1380
B	90	/	30	60	90	/	30	60	90	/	30	60	90	/	30	60	90	/	30	60	90
L	291	351	411	471	531	591	651	711	771	831	891	951	1011	1071	1131	1191	1251	1311	1371	1431	1491
K	6	6	10	10	10	10	14	14	14	14	18	18	18	18	22	22	22	22	26	26	26
N	/	2	2	2	2	4	4	4	6	6	6	6	6	8	8	8	8	10	10	10	10

分类 classification
内嵌式丝杆型 Built-in lead screw type
内嵌式丝杆型 Built-in lead screw type
内嵌式推杆型 Built-in push-rod type
内嵌式皮带型 Built-in belt type
一般丝杆型 General screw type
一般皮带型 General belt type
无尘丝杆型 Dust free screw type
无尘皮带型 Dust free belt type
单轴滑台 Single axle slide table
直线电机模组 Linear motor module

外形尺寸图 Dimensions

半封闭 **M373-95-B2**

单位：mm

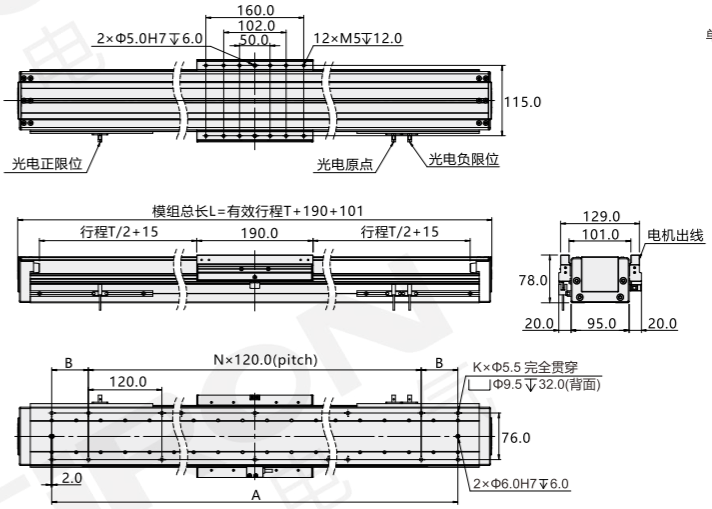

mm

有效行程(T) Valid itinerary	60	120	180	240	300	360	420	480	540	600	660	720	780	840	900	960	1020	1080	1140	1200
A	240	300	360	420	480	540	600	660	720	780	840	900	960	1020	1080	1140	1200	1260	1320	1380
B	/	30	60	90	/	30	60	90	/	30	60	90	/	30	60	90	/	30	60	90
L	351	411	471	531	591	651	711	771	831	891	951	1011	1071	1131	1191	1251	1311	1371	1431	1491
K	6	10	10	10	10	14	14	14	14	18	18	18	18	22	22	22	22	26	26	26
N	2	2	2	2	4	4	4	6	6	6	6	6	8	8	8	8	10	10	10	10

直线电机模组
M373-115系列

直線電気モジュール
Linear electrical module

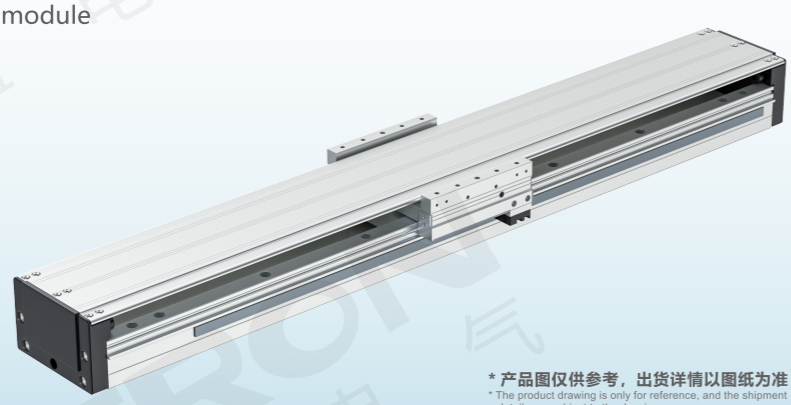

模组底座宽度 Module base width	115mm
防尘形式 Dust form	半封闭 Semi-closed
有效行程 Effective stroke	60～1260mm
编码器 The encoder	磁栅：1μm；光栅：1μm Magnetic gate: 1μm; Grating: 1 microns

模组底座 Module base 115mm | **最大行程** Maximum stroke 1260mm | **高稳定性** High stability | **寿命长** Long life

* 产品图仅供参考，出货详情以图纸为准
* The product drawing is only for reference, and the shipment details are subject to the drawing

数控激光切割金属的应用
Application of numerical control laser cutting metal

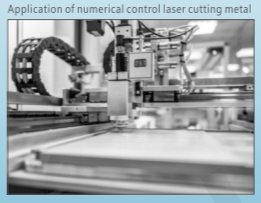

激光机切割胶合板的应用
Application of laser cutting plywood

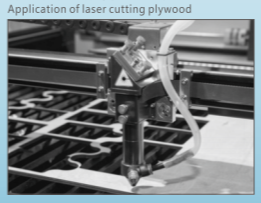

关于选型 About selection

M373 — 115 □ — □ B15 — 660 — C 010 — 200 — 特注式样

- M373：直线电机模组 Linear electrical module
- 115：底座宽度 Base width
  - 115 | 115mm
- □：防尘形式 Dust way
  - 空白 Blank | 半封闭 Semi-closed
- □：动子数量 Active cell number
  - 空白 Blank | 单动子 Single-acting son
  - 2 | 双动子 Double acting child
  - 3 | 三动子 Three active cell
- B15：电机类型 Generator style
  - B2
  - B15
- 660：有效行程 Effective stroke
  - 60～1260
  - 具体行程，参照“外形尺寸图”。For specific travel, refer to the "Outline and Dimension chart".
- C：编码器 Encoder
  - C | 磁栅 Magnetic grid
  - D | 光栅 Grating
- 010：分辨率 Resolution ratio
  - 010 | 1μm分辨率 1 mu m resolution
- 200：导线长度 Wire length
  - 200 | 200mm
  - 默认“200mm导线”，如需其他长度请联系销售人员。The default wire is 200mm. If you need other lengths, please contact the sales staff.
- 特注式样：若有特殊要求，请咨询我司销售人员 If you have any special requirements, please consult our sales staff

选型举例：M373-115-B15-660-C010-200 为：M373系列，底座宽度115mm，半封闭，单动子，电机类型B15，有效行程660mm，磁栅编码器分辨率为1μm，导线长度200mm。

Selection examples: M373-115-B12-660-C010-200: M373 series, base width 115mm, semi-closed, single actuator, motor type B15, effective stroke 660mm, magnetic gate encoder resolution 1μm, wire length 200mm.

注：1、默认“编码器磁栅(C010)、光栅(D010)”，若有其他精度要求，请咨询我司销售人员。
2、如需光电开关，请单独订购。

Note: 1. The default value is "encoder magnetic grating (C010), grating (D010)". If you have other precision requirements, please consult our sales staff.
2. If you need the photoelectric switch, please order it separately.

驱动器匹配表(选配) Driver Matching table (Optional)

驱动器品牌 Brand of drive	驱动器型号 Driver Type	配套编码器延长线缆 Supporting encoder extension cable	配套动力延长线缆 Supporting power extension cable
高创 Gotron	M373-(03)(带接头)	磁栅：M373-(EC-MTE9PIN-线长)	M373-(PWR-63080-4P-线长)
		光栅：M373-(EC-MS15-线长)	

注：1、上表匹配驱动器仅供参考，请根据实际情况咨询我司销售人员；2、编码器和动力延长线长度需一致，线缆长度默认3M，需要其他线长请咨询我司销售人员；
3、M373-115 直线电机兼容市面上大多数品牌和型号的驱动器，若客户指定其他品牌，请咨询我司销售人员

Note: 1. The matching drive in the above table is for reference only, please consult our sales staff according to the actual situation;
2. The length of encoder and power extension cable should be the same. The default cable length is 3M.
3. M373-115 linear motor is compatible with most brands and models of drives on the market. If customers specify other brands, please consult our sales staff

电机规格参数 Motor specifications and parameters

电机型号 Motor model		B15-W075	B2-W075
峰值推力 Peak thrust		609.0N	812.0N
持续推力 Continue to push		152.3N	203.0N
峰值电流 Peak current		10.0Arms	10.0Arms
持续电流 Sustained current		2.5Arms	2.5Arms
电机常数@Tmax Motor constant @Tmax		14.3N/(W1/2)	12.2N/(W1/2)
最大持续耗散功率 Maximum continuous dissipated power		113.3W	149.3W
力常数 Force constant		60.9N/Arms	81.2N/Arms
反向电动势 Reverse electromotive force		49.7Vpeak/(m/s)	66.3Vpeak/(m/s)
反馈 Feedback	磁栅 Magnetic grid	1.0μm分辨率 线缆长：200mm	1.0μm分辨率 线缆长：200mm
	光栅 Grating	1.0μm分辨率 线缆长：200mm	1.0μm分辨率 线缆长：200mm
重复精度 Repeat accuracy	磁栅 Magnetic grid	±5μm	±5μm
	光栅 Grating	±3μm	±3μm
导轨 Guide		外嵌式双导轨 Embedded double guide rail	外嵌式双导轨 Embedded double guide rail
直线度 Straightness		±10μm/300mm	±10μm/300mm
相间阻抗@25° Interphase impedance @25°		8.8 ohms	11.6 ohms
相间电感 Phase-to-phase inductance		32.5mH	46.0mH
电气时间常数 Electrical time constant		3.6ms	4.2ms
最大端电压 Maximum terminal voltage		460Vdc	460Vdc
最大绕组温度 Maximum winding temperature		120℃	120℃
线圈重量 Coil weight		1.35KG	1.8KG
电周期长度 Electrical cycle length		20.0mm	20.0mm
安装方式 Installation method		水平安装/侧挂安装 Horizontal mounting/side mounting	水平安装/侧挂安装 Horizontal mounting/side mounting
负载 Load		在加速度1G、速度1000mm/s、驻留时间0.2s、运行1000mm行程情况下：水平安装：负载≤25kg；侧挂安装：负载≤18kg；最高运行限速：2000mm/s	在加速度1G、速度1000mm/s、驻留时间0.2s、运行1000mm行程情况下：水平安装：负载≤35kg；侧挂安装：负载≤20kg；最高运行限速：2000mm/s
模组重量 Module weight		60mm行程7.5kg(每增加60mm行程增加0.75kg)	60mm行程9kg(每增加60mm行程增加0.75kg)
原点感应器(外挂) Origin sensor (external)		K016-A3/K016-A4(选配)	

感应器接线图 Inductor wiring diagram

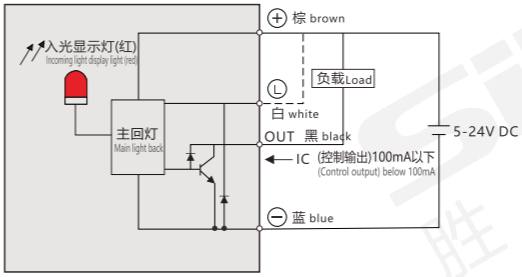

外形尺寸图 Dimensions

半封闭 **M373-115-B15**

单位：mm

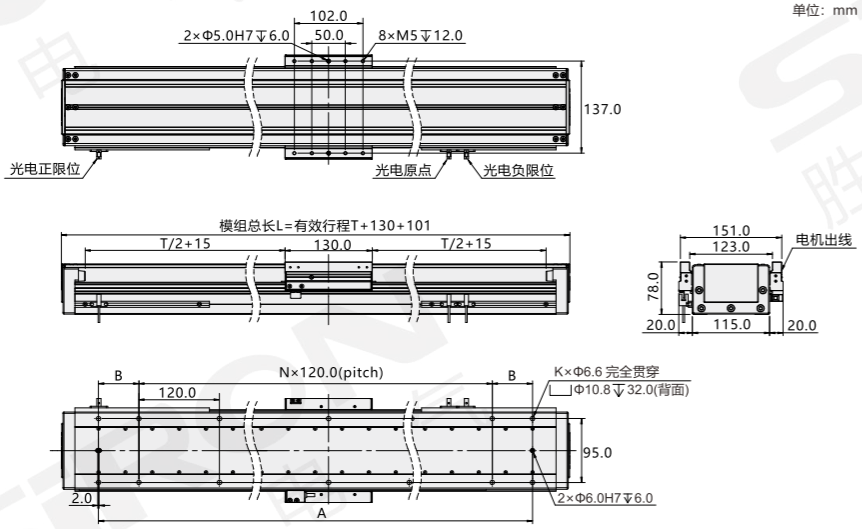

mm

有效行程(T) Valid itinerary	60	120	180	240	300	360	420	480	540	600	660	720	780	840	900	960	1020	1080	1140	1200	1260
A	180	240	300	360	420	480	540	600	660	720	780	840	900	960	1020	1080	1140	1200	1260	1320	1380
B	90	/	30	60	90	/	30	60	90	/	30	60	90	/	30	60	90	/	30	60	90
L	291	351	411	471	531	591	651	711	771	831	891	951	1011	1071	1131	1191	1251	1311	1371	1431	1491
K	6	6	10	10	10	10	14	14	14	14	18	18	18	18	22	22	22	22	26	26	26
N	/	2	2	2	2	4	4	4	6	6	6	6	6	8	8	8	8	10	10	10	10

外形尺寸图 Dimensions

半封闭 **M373-115-B2**

单位：mm

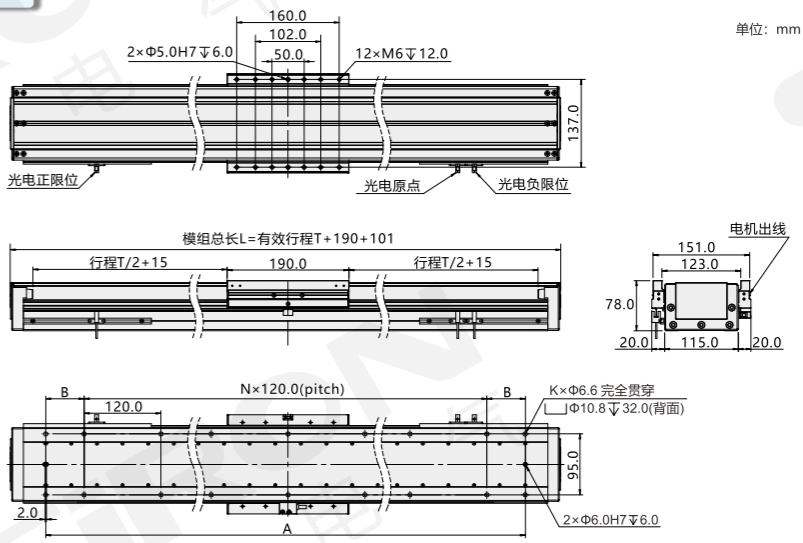

mm

有效行程(T) Valid itinerary	60	120	180	240	300	360	420	480	540	600	660	720	780	840	900	960	1020	1080	1140	1200
A	240	300	360	420	480	540	600	660	720	780	840	900	960	1020	1080	1140	1200	1260	1320	1380
B	/	30	60	90	/	30	60	90	/	30	60	90	/	30	60	90	/	30	60	90
L	351	411	471	531	591	651	711	771	831	891	951	1011	1071	1131	1191	1251	1311	1371	1431	1491
K	6	10	10	10	10	14	14	14	14	18	18	18	18	22	22	22	22	26	26	26
N	2	2	2	2	4	4	4	6	6	6	6	6	8	8	8	8	10	10	10	10

直线电机模组
M373-145系列

直線電気モジュール
Linear electrical module

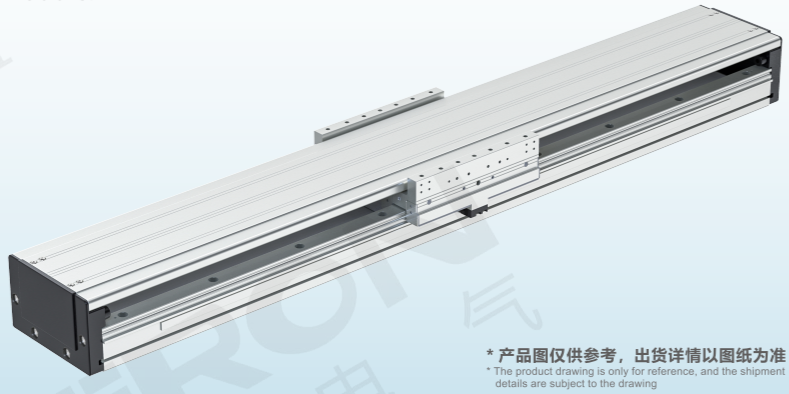

* 产品图仅供参考，出货详情以图纸为准
* The product drawing is only for reference, and the shipment details are subject to the drawing

模组底座宽度 Module base width	145mm
防尘形式 Dust form	半封闭 Semi-closed
有效行程 Effective stroke	60～1200mm
编码器 The encoder	磁栅：1μm；光栅：1μm Magnetic gate: 1μm; Grating: 1 microns

模组底座 Module base 145mm | **最大行程** Maximum stroke 1200mm | **高稳定性** High stability | **寿命长** Long life

智能机器人手柄上的应用
Application on the handle of intelligent robot

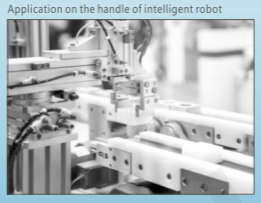

自动化设备上的应用
Applications on automation equipment

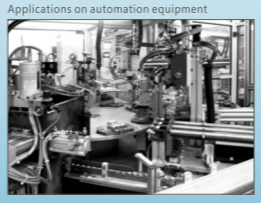

关于选型 About selection

M373 — 145 □ — □ — C2 — 780 — C — 010 — 200 — 特注式样

- **M373**：直线电机模组 Linear electrical module
- **145**：底座宽度 Base width
  - 145 | 145mm
- **□**：防尘形式 Dust way
  - 空白 Blank | 半封闭 Semi-closed
- **□**：动子数量 Active cell number
  - 空白 Blank | 单动子 Single-acting son
  - 2 | 双动子 Double acting child
  - 3 | 三动子 Three active cell
- **C2**：电机类型 Generator style
  - C2
  - C3
- **780**：有效行程 Effective stroke
  - 60～1200
  - 具体行程，参照“外形尺寸图”。For specific travel, refer to the "Outline and Dimension chart".
- **C**：编码器 Encoder
  - C | 磁栅 Magnetic grid
  - D | 光栅 Grating
- **010**：分辨率 Resolution ratio
  - 010 | 1μm分辨率 1 mu m resolution
- **200**：导线长度 Wire length
  - 200 | 200mm
  - 默认“200mm导线”，如需其他长度请联系销售人员。The default wire is 200mm. If you need other lengths, please contact the sales staff.
- **特注式样**：若有特殊要求，请咨询我司销售人员 If you have any special requirements, please consult our sales staff

选型举例：M373-145-C2-780-C010-200 为：M373系列，底座宽度145mm，半封闭，单动子，电机类型C2，有效行程780mm，磁栅编码器分辨率为1μm，导线长度200mm。

Selection examples: M373-145-C2-780-C010-200: M373 series, base width 145mm, semi-closed, single actuator, motor type C2, effective stroke 60mm, magnetic gate encoder resolution 1μm, wire length 200mm.

注：1、默认“编码器磁栅(C010)、光栅(D010)”，若有其他精度要求，请咨询我司销售人员。
2、如需光电开关，请单独订购。

Note: 1. The default value is "encoder magnetic grating (C010), grating (D010)". If you have other precision requirements, please consult our sales staff.
2. If you need the photoelectric switch, please order it separately.

驱动器匹配表(选配) Driver Matching table (Optional)

驱动器品牌 Brand of drive	驱动器型号 Driver Type	配套编码器延长线缆 Supporting encoder extension cable	配套动力延长线缆 Supporting power extension cable
高创 Gotron	M373-(06)(带接头)	磁栅：M373-(EC-MTE9PIN-线长)	M373-(PWR-63080-4P-线长)
		光栅：M373-(EC-MS15-线长)	

注：1、上表匹配驱动器仅供参考，请根据实际情况咨询我司销售人员；2、编码器和动力延长线长度需一致，线缆长度默认3M，需要其他线长请咨询我司销售人员；
3、M373-145 直线电机兼容市面上大多数品牌和型号的驱动器，若客户指定其他品牌，请咨询我司销售人员

Note: 1. The matching drive in the above table is for reference only, please consult our sales staff according to the actual situation;
2. The length of encoder and power extension cable should be the same. The default cable length is 3M.
3. M373-145 linear motor is compatible with most brands and models of drives on the market. If customers specify other brands, please consult our sales staff

电机规格参数 Motor specifications and parameters

电机型号 Motor model		C2-W060	C3-W060
峰值推力 Peak thrust		900.0N	1350.0N
持续推力 Continue to push		225.8N	337.5N
峰值电流 Peak current		20.0Arms	20.0Arms
持续电流 Sustained current		5.0Arms	5.0Arms
电机常数@Tmax Motor constant @Tmax		17.8N/(W1/2)	21.9N/(W1/2)
最大持续耗散功率 Maximum continuous dissipated power		159.6W	236.8W
力常数 Force constant		45.2N/Arms	67.5N/Arms
反向电动势 Reverse electromotive force		36.8Vpeak/(m/s)	54.9Vpeak/(m/s)
反馈 Feedback	磁栅 Magnetic grid	1.0μm分辨率 线缆长：200mm	1.0μm分辨率 线缆长：200mm
	光栅 Grating	1.0μm分辨率 线缆长：200mm	1.0μm分辨率 线缆长：200mm
重复精度 Repeat accuracy	磁栅 Magnetic grid	±5μm	±5μm
	光栅 Grating	±3μm	±3μm
导轨 Guide		内外嵌式四导轨 Inner and outer embedded four guide rails	内外嵌式四导轨 Inner and outer embedded four guide rails
直线度 Straightness		±10μm/300mm	±10μm/300mm
相间阻抗@25° Interphase impedance @25°		3.1 ohms	4.6ohms
相间电感 Phase-to-phase inductance		23.0mH	37.0mH
电气时间常数 Electrical time constant		7.4ms	8.0ms
最大端电压 Maximum terminal voltage		540Vdc	540Vdc
最大绕组温度 Maximum winding temperature		120℃	120℃
线圈重量 Coil weight		2.3KG	3.5KG
电周期长度 Electrical cycle length		20.0mm	20.0mm
安装方式 Installation method		水平安装/侧挂安装 Horizontal mounting/side mounting	水平安装/侧挂安装 Horizontal mounting/side mounting
负载 Load		在加速度1G、速度1000mm/s、驻留时间0.2s、运行1000mm行程情况下：水平安装：负载≤35kg；侧挂安装：负载≤25kg；最高运行限速：2000mm/s	在加速度1G、速度1000mm/s、驻留时间0.2s、运行1000mm行程情况下：水平安装：负载≤45kg；侧挂安装：负载≤35kg；最高运行限速：2000mm/s
模组重量 Module weight		60mm行程11kg(每增加60mm行程增加0.8kg)	60mm行程13kg(每增加60mm行程增加0.8kg)
原点感应器(外挂) Origin sensor (external)		K016-A3/K016-A4(选配)	

感应器接线图 Inductor wiring diagram

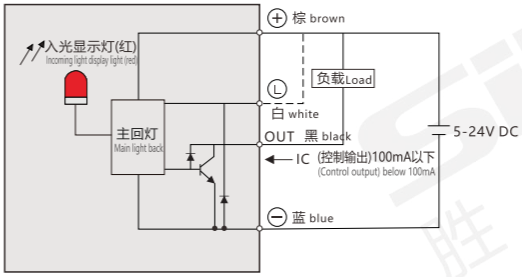

外形尺寸图 Dimensions

半封闭 **M373-145-C2**

单位：mm

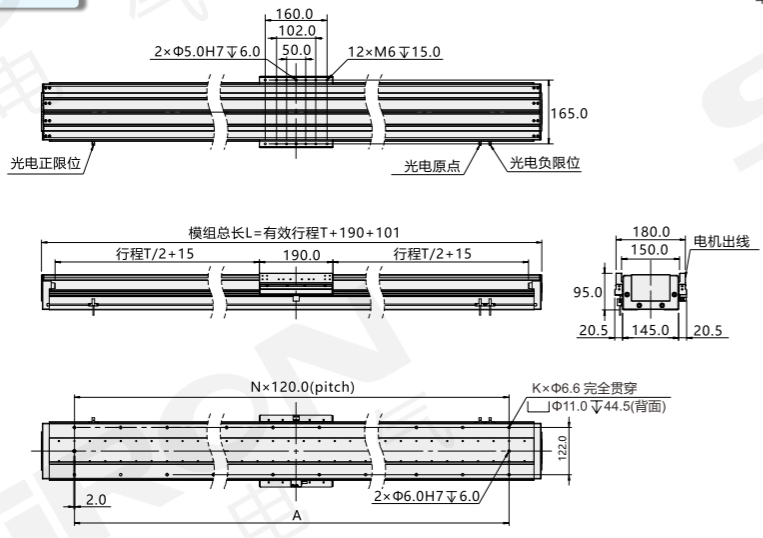

mm

有效行程(T) Valid itinerary	60	120	180	240	300	360	420	480	540	600	660	720	780	840	900	960	1020	1080	1140	1200
A	240	240	360	360	480	480	600	600	720	720	840	840	960	960	1080	1080	1200	1200	1320	1320
L	351	411	471	531	591	651	711	791	831	891	951	1011	1071	1131	1191	1251	1311	1371	1431	1491
K	6	6	8	8	10	10	12	12	14	14	16	16	18	18	20	20	22	22	24	24
N	2	2	3	3	4	4	5	5	6	6	7	7	8	8	9	9	10	10	11	11

外形尺寸图 Dimensions

半封闭 **M373-145-C3**

单位：mm

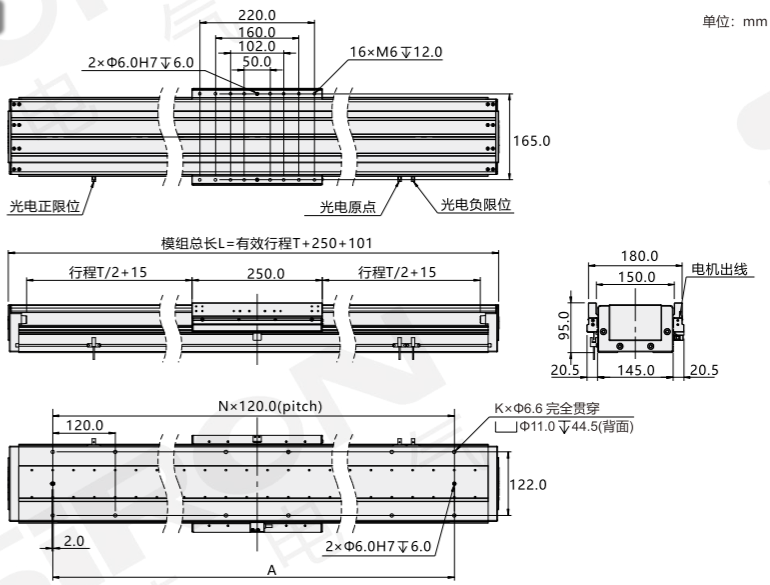

mm

有效行程(T) Valid itinerary	60	120	180	240	300	360	420	480	540	600	660	720	780	840	900	960	1020	1080	1140
A	240	240	360	480	480	600	600	720	720	840	840	960	960	1080	1080	1200	1200	1320	1320
L	411	471	531	591	651	711	711	831	891	951	1011	1071	1131	1191	1251	1311	1371	1431	1491
K	6	8	8	10	10	12	12	14	14	14	16	18	18	20	20	22	22	24	24
N	2	3	3	4	4	5	5	5	6	6	7	7	8	9	9	10	10	11	11

直线电机模组
M373-165系列

直線電気モジュール
Linear electrical module

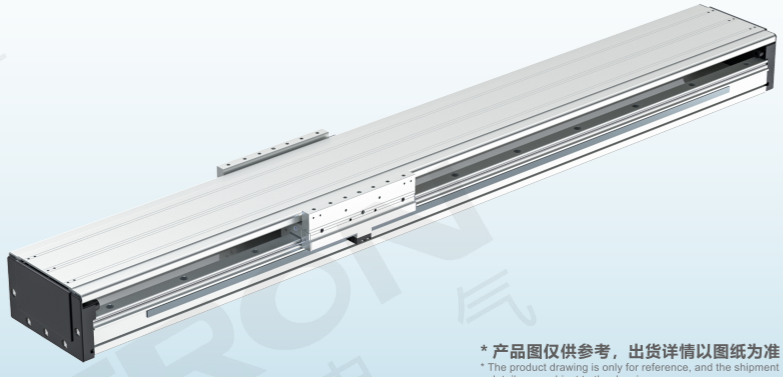

* 产品图仅供参考，出货详情以图纸为准
* The product drawing is only for reference, and the shipment details are subject to the drawing

模组底座宽度 Module base width	165mm
防尘形式 Dust form	半封闭 Semi-closed
有效行程 Effective stroke	60～1200mm
编码器 The encoder	磁栅：1μm；光栅：1μm Magnetic gate: 1μm; Grating: 1 microns

模组底座 Module base 165mm | **最大行程** Maximum stroke 1200mm | **高稳定性** High stability | **寿命长** Long life

智能机器人手柄上的应用
Application on the handle of intelligent robot

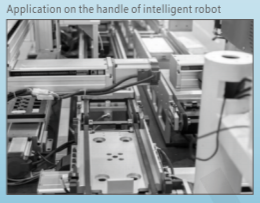

自动化设备上的应用
Applications on automation equipment

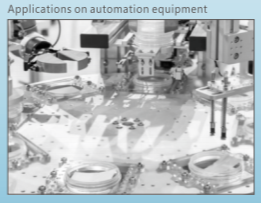

关于选型 About selection

M373 — 165 □ — □ — C2 — 800 — C — 010 — 200 — 特注式样

- **M373**：直线电机模组 Linear electrical module
- **165**：底座宽度 Base width
  - 165 | 165mm
- **□**：防尘形式 Dust form
  - 空白 Blank | 半封闭 Semi-closed
- **□**：动子数量 Active cell number
  - 空白 Blank | 单动子 Single-acting son
  - 2 | 双动子 Double acting child
  - 3 | 三动子 Three active cell
- **C2**：电机类型 Generator style
  - C2
  - C3
- **800**：有效行程 Effective stroke
  - 60～1200
  - 具体行程，参照“外形尺寸图”。For specific travel, refer to the "Outline and Dimension chart".
- **C**：编码器 Encoder
  - C | 磁栅 Magnetic grid
  - D | 光栅 Grating
- **010**：分辨率 Resolution ratio
  - 010 | 1μm分辨率 1 mu m resolution
- **200**：导线长度 Wire length
  - 200 | 200mm
  - 默认“200mm导线”，如需其他长度请联系销售人员。The default wire is 200mm. If you need other lengths, please contact the sales staff.
- **特注式样**：若有特殊要求，请咨询我司销售人员 If you have any special requirements, please consult our sales staff

选型举例：M373-165-C2-800-C010-200 为：M373系列，底座宽度165mm，半封闭，单动子，电机类型C2，有效行程800mm，磁栅编码器分辨率为1μm，导线长度200mm。

Selection examples: M373-165-C2-800-C010-200: M373 series, base width 165mm, semi-closed, single actuator, motor type C2, effective stroke 800mm, magnetic gate encoder resolution 1μm, wire length 200mm.

注：1、默认“编码器磁栅(C010)、光栅(D010)”，若有其他精度要求，请咨询我司销售人员。
2、如需光电开关，请单独订购。

Note: 1. The default value is "encoder magnetic grating (C010), grating (D010)". If you have other precision requirements, please consult our sales staff.
2. If you need the photoelectric switch, please order it separately.

驱动器匹配表(选配) Driver Matching table (Optional)

驱动器品牌 Brand of drive	驱动器型号 Driver Type	配套编码器延长线缆 Supporting encoder extension cable	配套动力延长线缆 Supporting power extension cable
高创 Gotron	M373-(06)(带接头)	磁栅：M373-(EC-MTE9PIN-线长)	M373-(PWR-63080-4P-线长)
		光栅：M373-(EC-MS15-线长)	

注：1、上表匹配驱动器仅供参考，请根据实际情况咨询我司销售人员；2、编码器和动力延长线长度需一致，线缆长度默认3M，需要其他线长请咨询我司销售人员；
3、M373-165 直线电机兼容市面上大多数品牌和型号的驱动器，若客户指定其他品牌，请咨询我司销售人员

Note: 1. The matching drive in the above table is for reference only, please consult our sales staff according to the actual situation;
2. The length of encoder and power extension cable should be the same. The default cable length is 3M.
3. M373-165 linear motor is compatible with most brands and models of drives on the market. If customers specify other brands, please consult our sales staff

电机规格参数 Motor specifications and parameters

电机型号 Motor model		C2-W075	C3-W075
峰值推力 Peak thrust		1196.0N	1790.0N
持续推力 Continue to push		299.0N	447.5N
峰值电流 Peak current		20.0Arms	20.0Arms
持续电流 Sustained current		5.0Arms	5.0Arms
电机常数@Tmax Motor constant @Tmax		20.8N/(W1/2)	25.6N/(W1/2)
最大持续耗散功率 Maximum continuous dissipated power		206.0W	303.8W
力常数 Force constant		59.8N/Arms	89.5N/Arms
反向电动势 Reverse electromotive force		48.6Vpeak/(m/s)	72.9Vpeak/(m/s)
反馈 Feedback	磁栅 Magnetic grid	1.0μm分辨率 线缆长：200mm	1.0μm分辨率 线缆长：200mm
	光栅 Grating	1.0μm分辨率 线缆长：200mm	1.0μm分辨率 线缆长：200mm
重复精度 Repeat accuracy	磁栅 Magnetic grid	±5μm	±5μm
	光栅 Grating	±3μm	±3μm
导轨 Guide		内外嵌式四导轨 Inner and outer embedded four guide rails	内外嵌式四导轨 Inner and outer embedded four guide rails
直线度 Straightness		±10μm/300mm	±10μm/300mm
相间阻抗@25° Interphase impedance @25°		4.0 ohms	5.9ohms
相间电感 Phase-to-phase inductance		32.0mH	51.0mH
电气时间常数 Electrical time constant		8.0ms	8.6ms
最大端电压 Maximum terminal voltage		540Vdc	540Vdc
最大绕组温度 Maximum winding temperature		120℃	120℃
线圈重量 Coil weight		2.4KG	3.6KG
电周期长度 Electrical cycle length		20.0mm	20.0mm
安装方式 Installation method		水平安装/侧挂安装 Horizontal mounting/side mounting	水平安装/侧挂安装 Horizontal mounting/side mounting
负载 Load		在加速度1G、速度1000mm/s、驻留时间0.2s、运行1000mm行程情况下：水平安装：负载≤50kg；侧挂安装：负载≤40kg；最高运行限速：2000mm/s	在加速度1G、速度1000mm/s、驻留时间0.2s、运行1000mm行程情况下：水平安装：负载≤65kg；侧挂安装：负载≤55kg；最高运行限速：2000mm/s
模组重量 Module weight		60mm行程16kg(每增加60mm行程增加1.1kg)	60mm行程19kg(每增加60mm行程增加1.1kg)
原点感应器(外挂) Origin sensor (external)		K016-A3/K016-A4(选配)	

感应器接线图 Inductor wiring diagram

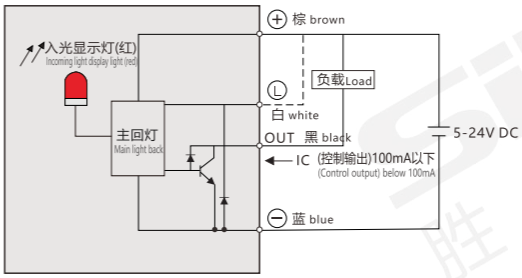

外形尺寸图 Dimensions

半封闭 **M373-165-C2**

单位：mm

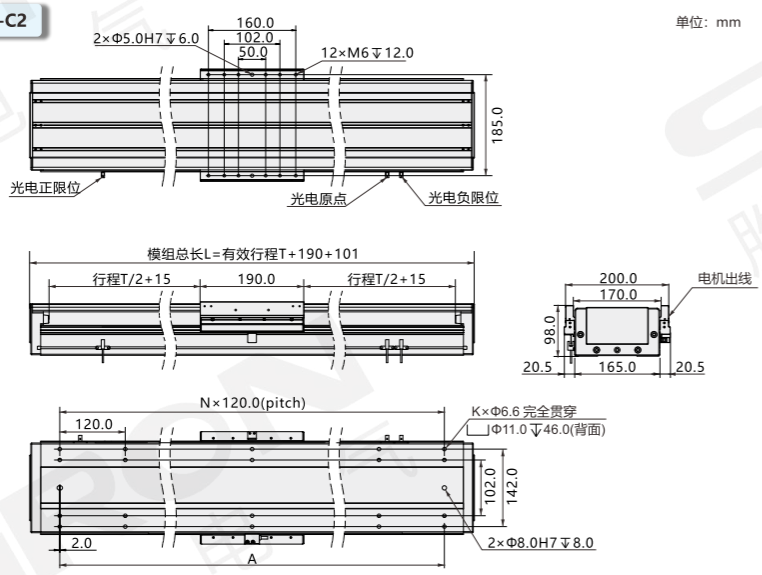

mm

有效行程(T) Valid itinerary	60	120	180	240	300	360	420	480	540	600	660	720	780	840	900	960	1020	1080	1140	1200
A	240	240	360	360	480	480	600	600	720	720	840	840	960	960	1080	1080	1200	1200	1320	1320
L	351	411	471	531	591	651	711	771	831	891	951	1011	1071	1131	1191	1251	1311	1371	1431	1491
K	12	12	16	16	20	20	24	24	28	28	32	32	36	36	40	40	44	44	48	48
N	2	2	3	3	4	4	5	5	6	6	7	7	8	8	9	9	10	10	11	11

外形尺寸图 Dimensions

半封闭 **M373-165-C3**

单位：mm

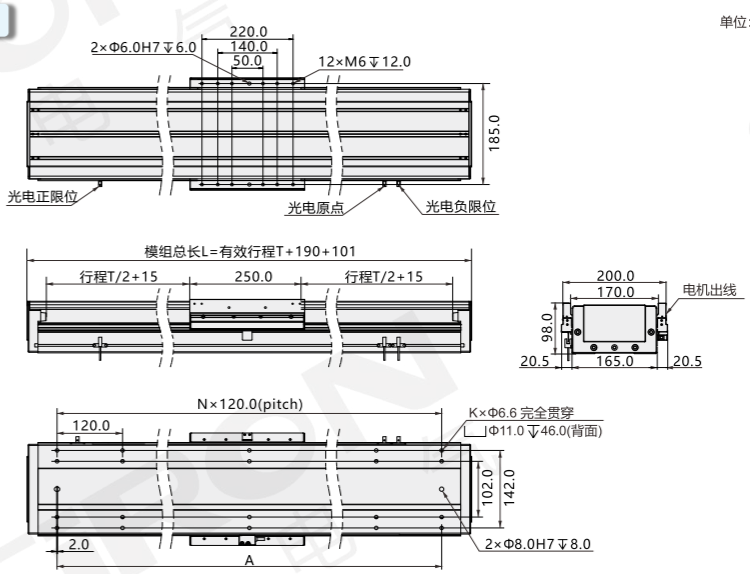

mm

有效行程(T) Valid itinerary	60	120	180	240	300	360	420	480	540	600	660	720	780	840	900	960	1020	1080	1140
A	240	360	360	480	480	600	600	720	720	840	840	960	960	1080	1080	1200	1200	1320	1320
L	411	471	531	591	651	711	771	831	891	951	1011	1071	1131	1191	1251	1311	1371	1431	1491
K	12	16	16	20	20	24	24	28	28	32	16	18	18	20	20	22	22	24	24
N	2	3	3	4	4	5	5	6	6	7	7	7	8	9	9	10	10	11	11

分类
classification
内嵌式丝杆型 Built-in lead screw type
内嵌式丝杆型 Built-in lead screw type
内嵌式推杆型 Built-in push-rod type
内嵌式皮带型 Built-in belt type
一般丝杆型 General screw type
一般皮带型 General belt type
无尘丝杆型 Dust free screw type
无尘皮带型 Dust free belt type
单轴滑台 Single axle slide table
直线电机模组 Linear motor module

直线电机模组
M373-195系列

直線電気モジュール
Linear electrical module

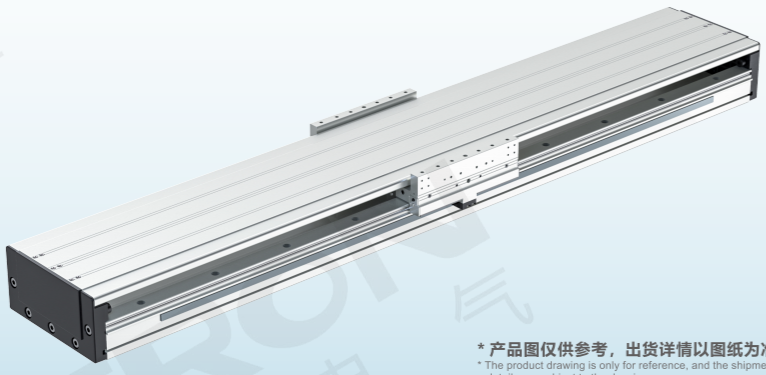

模组底座宽度 Module base width	195mm
防尘方式 Dust way	半封闭 Semi-closed
有效行程 Effective stroke	60～1200mm
编码器 The encoder	磁栅：1μm；光栅：1μm Magnetic gate: 1μm; Grating: 1 microns

模组底座 Module base 195mm | **最大行程** Maximum stroke 1200mm | **高稳定性** High stability | **寿命长** Long life

* 产品图仅供参考，出货详情以图纸为准
* The product drawing is only for reference, and the shipment details are subject to the drawing

机器人自动机在产线上的应用
Application of robot automata in production line

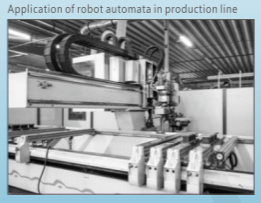

自动贴标机上的应用
Application of automatic labeling machine

关于选型 About selection

M373 — 195 □ — □ C2 — 60 — C 010 — 200 — 特注式样

直线电机模组
Linear electrical module

底座宽度 Base width

195	195mm

防尘形式 Dust way

空白 Blank	半封闭 Semi-closed

动子数量 Active cell number

空白 Blank	单动子 Single-acting son
2	双动子 Double acting child
3	三动子 Three active cell

电机类型 Generator style

C2
C3

有效行程 Effective stroke

60～1200

具体行程，参照“外形尺寸图”。
For specific travel, refer to the "Outline and Dimension chart".

编码器 Encoder

C	磁栅 Magnetic grid
D	光栅 Grating

分辨率 Resolution ratio

010	1μm分辨率 1 mu m resolution

导线长度 Wire length

200	200mm

默认“200mm导线”，如需其他长度请联系销售人员。
The default wire is 200mm. If you need other lengths, please contact the sales staff.

若有特殊要求，请咨询我司销售人员
If you have any special requirements, please consult our sales staff

选型举例：M373-195-C2-60-C010-200 为：M373系列，底座宽度195mm，半封闭，单动子，电机类型C2，有效行程60mm，磁栅编码器分辨率为1μm，导线长度200mm。
Selection examples: M373-195-C2-60-C010-200: M373 series, base width 195mm, semi-closed, single actuator, motor type C2, effective stroke 60mm, magnetic gate encoder resolution 1μm, wire length 200mm.

注：1、默认“编码器磁栅(C010)、光栅(D010)”，若有其他精度要求，请咨询我司销售人员。
2、如需光电开关，请单独订购。
Note: 1. The default value is "encoder magnetic grating (C010), grating (D010)". If you have other precision requirements, please consult our sales staff.
2. If you need the photoelectric switch, please order it separately.

驱动器匹配表(选配) Driver Matching table (Optional)

驱动器品牌 Brand of drive	驱动器型号 Driver Type	配套编码器延长线缆 Supporting encoder extension cable	配套动力延长线缆 Supporting power extension cable
高创 Gotron	M373-(06)(带接头)	磁栅： M373-(EC-MTE9PIN-线长)	M373-(PWR-63080-4P-线长)
		光栅： M373-(EC-MS15-线长)	

注：1、上表匹配驱动器仅供参考，请根据实际情况咨询我司销售人员；　2、编码器和动力延长线长度需一致，线缆长度默认3M，需要其他线长请咨询我司销售人员；
3、M373-195 直线电机兼容市面上大多数品牌和型号的驱动器，若客户指定其他品牌，请咨询我司销售人员
Note: 1. The matching drive in the above table is for reference only, please consult our sales staff according to the actual situation;
2. The length of encoder and power extension cable should be the same. The default cable length is 3M.
3. M373-195 linear motor is compatible with most brands and models of drives on the market. If customers specify other brands, please consult our sales staff

电机规格参数 Motor specifications and parameters

电机型号 Motor model		C2-W090	C3-W090
峰值推力 Peak thrust		1568.0N	2244.0N
持续推力 Continue to push		392.0N	561.0N
峰值电流 Peak current		20.0Arms	20.0Arms
持续电流 Sustained current		5.0Arms	5.0Arms
电机常数@Tmax Motor constant @Tmax		25.3N/(W1/2)	31.5N/(W1/2)
最大持续耗散功率 Maximum continuous dissipated power		252.3W	375.8W
力常数 Force constant		78.4N/Arms	112.2N/Arms
反向电动势 Reverse electromotive force		64.2Vpeak/(m/s)	91.8Vpeak/(m/s)
反馈 Feedback	磁栅 Magnetic grid	1.0μm分辨率 线缆长：200mm	1.0μm分辨率 线缆长：200mm
	光栅 Grating	1.0μm分辨率 线缆长：200mm	1.0μm分辨率 线缆长：200mm
重复精度 Repeat accuracy	磁栅 Magnetic grid	±5μm	±5μm
	光栅 Grating	±3μm	±3μm
导轨 Guide		内外嵌式四导轨 Inner and outer embedded four guide rails	内外嵌式四导轨 Inner and outer embedded four guide rails
直线度 Straightness		±10μm/300mm	±10μm/300mm
相间阻抗@25° Interphase impedance @25°		5.3 ohms	7.8ohms
相间电感 Phase-to-phase inductance		43.1mH	64.3mH
电气时间常数 Electrical time constant		9.3ms	9.2ms
最大端电压 Maximum terminal voltage		540Vdc	540Vdc
最大绕组温度 Maximum winding temperature		120℃	120℃
线圈重量 Coil weight		3.6KG	5.4KG
电周期长度 Electrical cycle length		20.0mm	20.0mm
安装方式 Installation method		水平安装/侧挂安装 Horizontal mounting/side mounting	水平安装/侧挂安装 Horizontal mounting/side mounting
负载 Load		在加速度1G、速度1000mm/s、驻留时间0.2s、运行1000mm行程情况下：水平安装：负载≤60kg；侧挂安装：负载≤50kg；最高运行限速：2000mm/s	在加速度1G、速度1000mm/s、驻留时间0.2s、运行1000mm行程情况下：水平安装：负载≤75kg；侧挂安装：负载≤60kg；最高运行限速：2000mm/s
模组重量 Module weight		60mm行程16.5kg(每增加60mm行程增加1.5kg)	60mm行程20kg(每增加60mm行程增加1.5kg)
原点感应器(外挂) Origin sensor (external)		K016-A3/K016-A4(选配)	

感应器接线图 Inductor wiring diagram

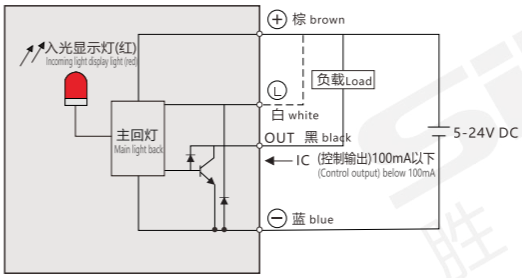

外形尺寸图 Dimensions

半封闭 **M373-195-C2**

单位：mm

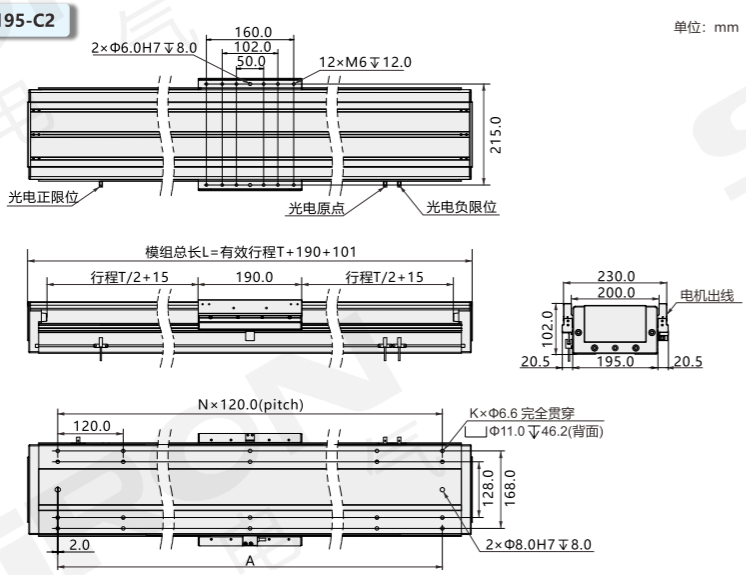

mm

有效行程(T) Valid itinerary	60	120	180	240	300	360	420	480	540	600	660	720	780	840	900	960	1020	1080	1140	1200
A	240	240	360	360	480	480	600	600	720	720	840	840	960	960	1080	1080	1200	1200	1320	1320
L	351	411	471	531	591	651	711	771	831	891	951	1011	1071	1131	1191	1251	1311	1371	1431	1491
K	12	12	16	16	20	20	24	24	28	28	32	32	36	36	40	40	44	44	48	48
N	2	2	3	3	4	4	5	5	6	6	7	7	8	8	9	9	10	10	11	11

分类 classification
内嵌式丝杆型 Built-in lead screw type
内嵌式丝杆型 Built-in lead screw type
内嵌式推杆型 Built-in push-rod type
内嵌式皮带型 Built-in belt type
一般丝杆型 General screw type
一般皮带型 General belt type
无尘丝杆型 Dust free screw type
无尘皮带型 Dust free belt type
单轴滑台 Single axle slide table
直线电机模组 Linear motor module

外形尺寸图 Dimensions

半封闭 **M373-195-C3**

单位：mm

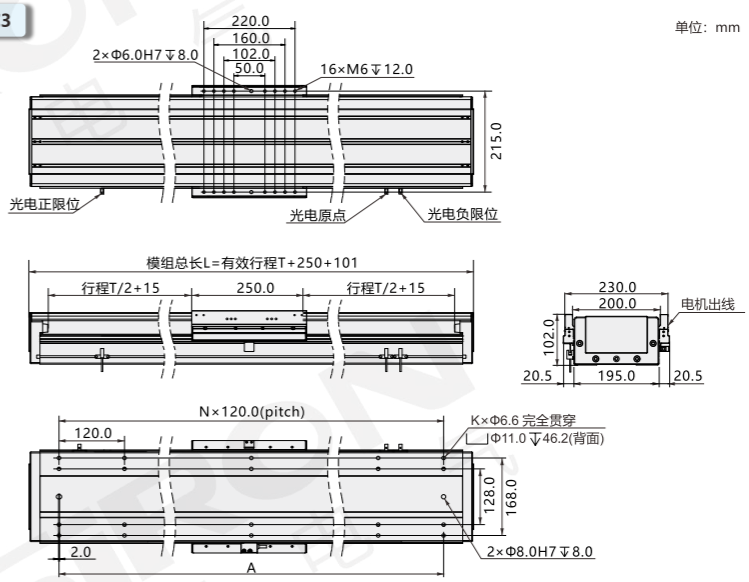

mm

有效行程(T) Valid itinerary	60	120	180	240	300	360	420	480	540	600	660	720	780	840	900	960	1020	1080	1140
A	240	360	360	480	480	600	600	720	720	840	840	960	960	1080	1080	1200	1200	1320	1320
L	411	471	531	591	651	711	771	831	891	951	1011	1071	1131	1191	1251	1311	1371	1431	1491
K	12	16	16	20	20	24	24	28	28	32	32	36	36	40	40	44	44	48	48
N	2	3	3	4	4	5	5	6	6	7	7	7	8	9	9	10	10	11	11

直线电机模组
M373-210系列

直線電気モジュール
Linear electrical module

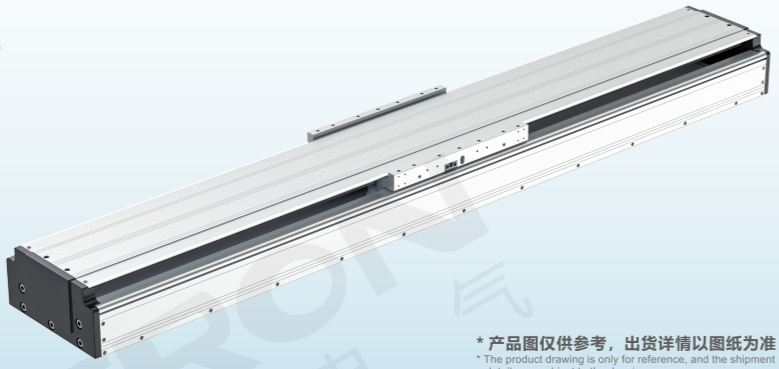

模组底座宽度 Module base width	210mm
防尘方式 Dust way	半封闭 Semi-closed
有效行程 Effective stroke	60～1140mm
编码器 The encoder	磁栅：1μm；光栅：1μm Magnetic gate: 1μm; Grating: 1 microns

模组底座 Module base 210mm | **最大行程** Maximum stroke 1140mm | **高稳定性** High stability | **寿命长** Long life

* 产品图仅供参考，出货详情以图纸为准
* The product drawing is only for reference, and the shipment details are subject to the drawing

包装生产线上的应用
Application on packaging production line

全自动包装机上的应用
Application of automatic packing machine

关于选型 About selection

M373 — 210 □ — □ L2 — 60 — C 010 — 200 — 特注式样

直线电机模组
Linear electrical module

底座宽度 Base width

210	210mm

防尘形式 Dust way

空白 Blank	半封闭 Semi-closed

动子数量 Active cell number

空白 Blank	单动子 Single-acting son
2	双动子 Double acting child
3	三动子 Three active cell

电机类型 Generator style

L2

有效行程 Effective stroke

60～1140

具体行程，参照“外形尺寸图”。
For specific travel, refer to the "Outline and Dimension chart".

编码器 Encoder

C	磁栅 Magnetic grid
D	光栅 Grating

分辨率 Resolution ratio

010	1μm分辨率 1 mu m resolution

导线长度 Wire length

200	200mm

默认“200mm导线”，如需其他长度请联系销售人员。
The default wire is 200mm. If you need other lengths, please contact the sales staff.

若有特殊要求，请咨询我司销售人员
If you have any special requirements, please consult our sales staff

选型举例：M373-210-L2-60-C010-200 为：M373系列，底座宽度210mm，半封闭，单动子，电机类型L2，有效行程60mm，磁栅编码器分辨率为1μm，导线长度200mm。
Selection examples: M373-210-L2-60-C010-200: M373 series, base width 210mm, semi-closed, single actuator, motor type L2, effective stroke 60mm, magnetic gate encoder resolution 1μm, wire length 200mm.

注：1、默认“编码器磁栅(C010)、光栅(D010)”，若有其他精度要求，请咨询我司销售人员。
2、如需光电开关，请单独订购。
Note: 1. The default value is "encoder magnetic grating (C010), grating (D010)". If you have other precision requirements, please consult our sales staff.
2. If you need the photoelectric switch, please order it separately.

驱动器匹配表(选配) Driver Matching table (Optional)

驱动器品牌 Brand of drive	驱动器型号 Driver Type	配套编码器延长线缆 Supporting encoder extension cable	配套动力延长线缆 Supporting power extension cable
高创 Gotron	M373-(06)(带接头)	磁栅： M373-(EC-MTE9PIN-线长)	M373-(PWR-63080-4P-线长)
		光栅： M373-(EC-MS15-线长)	

注：1、上表匹配驱动器仅供参考，请根据实际情况咨询我司销售人员；　2、编码器和动力延长线长度需一致，线缆长度默认3M，需要其他线长请咨询我司销售人员；
3、M373-210 直线电机兼容市面上大多数品牌和型号的驱动器，若客户指定其他品牌，请咨询我司销售人员
Note: 1. The matching drive in the above table is for reference only, please consult our sales staff according to the actual situation;
2. The length of encoder and power extension cable should be the same. The default cable length is 3M.
3. M373-210 linear motor is compatible with most brands and models of drives on the market. If customers specify other brands, please consult our sales staff

电机规格参数 Motor specifications and parameters

电机型号 Motor model		L2-W075		
峰值推力 Peak thrust		2808.0N	直线度 Straightness	±10μm/300mm
持续推力 Continue to push		802.0N	相间阻抗@25° Interphase impedance @25°	7.6 ohms
峰值电流 Peak current		23.8Arms	相间电感 Phase-to-phase inductance	76.0mH
持续电流 Sustained current		6.8Arms	电气时间常数 Electrical time constant	9.9ms
电机常数@Tmax Motor constant @Tmax		34.9N/(W1/2)	最大端电压 Maximum terminal voltage	540Vdc
最大持续耗散功率 Maximum continuous dissipated power		527.1W	最大绕组温度 Maximum winding temperature	130℃
力常数 Force constant		118.0N/Arms	线圈重量 Coil weight	4.3KG
反向电动势 Reverse electromotive force		96.5Vpeak/(m/s)	电周期长度 Electrical cycle length	30.0mm
反馈 Feedback	磁栅 Magnetic grid	1.0μm分辨率 线缆长：200mm	安装方式 Installation method	水平安装/侧挂安装 Horizontal mounting/side mounting
	光栅 Grating	1.0μm分辨率 线缆长：200mm	负载 Load	在加速度1G、速度1000mm/s、驻留时间0.2s、运行1000mm行程情况下：水平安装：负载≤70kg；侧挂安装：负载≤50kg；最高运行限速：2000mm/s
重复精度 Repeat accuracy	磁栅 Magnetic grid	±5μm		
	光栅 Grating	±3μm		
导轨 Guide		内外嵌式四导轨 Inner and outer embedded four guide rails	模组重量 Module weight	60mm行程20.0kg(每增加60mm行程增加1.3kg)
原点感应器(外挂) Origin sensor (external)		K016-A3/K016-A4(选配)		

感应器接线图 Inductor wiring diagram

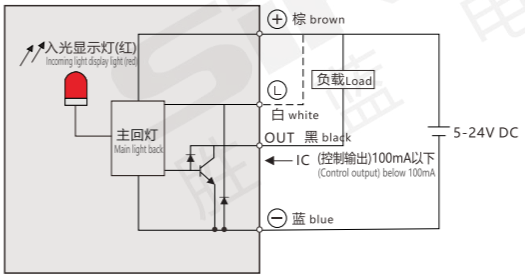

外形尺寸图 Dimensions

半封闭 M373-210-L2

单位：mm

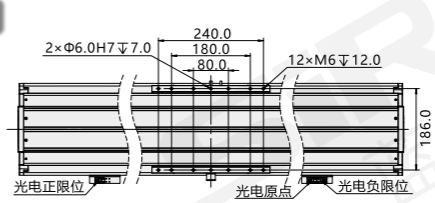

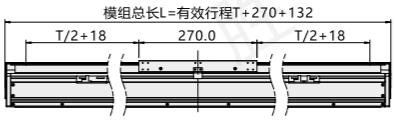

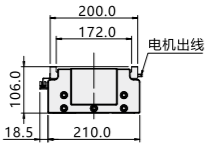

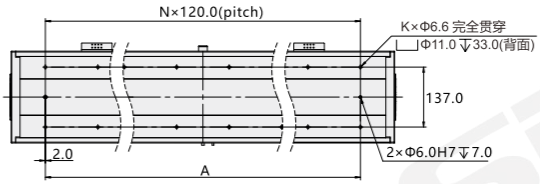

mm

有效行程(T) Valid itinerary	60	120	180	240	300	360	420	480	540	600	660	720	780	840	900	960	1020	1080	1140
A	360	360	480	480	600	600	720	720	840	840	960	960	1080	1080	1200	1200	1320	1320	1440
L	462	522	582	642	702	762	822	882	942	1002	1062	1122	1182	1242	1302	1362	1422	1482	1542
K	8	8	10	10	12	12	14	14	16	16	18	18	20	20	22	22	24	24	26
N	3	3	4	4	5	5	6	6	7	7	8	8	9	9	10	10	11	11	12

直线电机模组
M373-230系列

直線電気モジュール
Linear electrical module

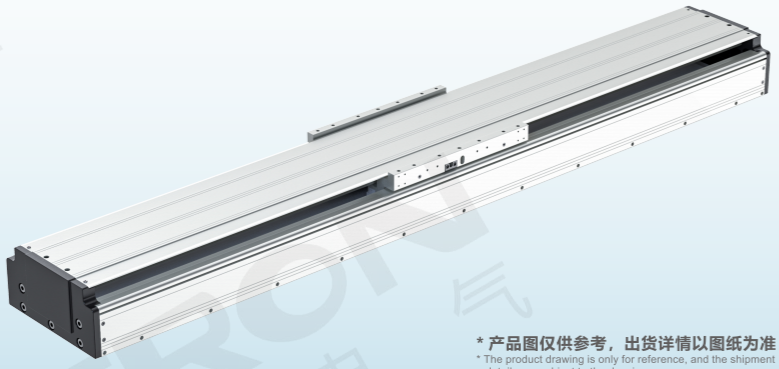

模组底座宽度 Module base width	230mm
防尘方式 Dust way	半封闭 Semi-closed
有效行程 Effective stroke	60～1140mm
编码器 The encoder	磁栅：1μm；光栅：1μm Magnetic gate: 1μm; Grating: 1 microns

模组底座 Module base 230mm | **最大行程** Maximum stroke 1140mm | **高稳定性** High stability | **寿命长** Long life

*** 产品图仅供参考，出货详情以图纸为准**
* The product drawing is only for reference, and the shipment details are subject to the drawing

滑台模组喷涂往复机的应用
Application of sliding table module spraying to regenerator

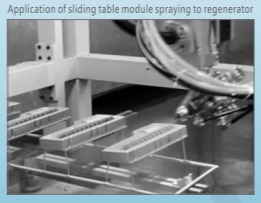

全自动焊锡机的应用
Application of automatic soldering machine

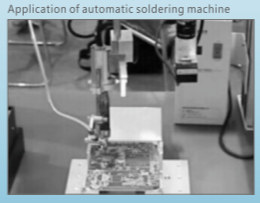

关于选型 About selection

M373 — 230 □ — □ L2 — 60 — C 010 — 200 — 特注式样

直线电机模组
Linear electrical module

底座宽度 Base width

230	230mm

防尘形式 Dust way

空白 Blank	半封闭 Semi-closed

动子数量 Active cell number

空白 Blank	单动子 Single-acting son
2	双动子 Double acting child
3	三动子 Three active cell

电机类型 Generator style

L2

有效行程 Effective stroke

60～1140

具体行程，参照“外形尺寸图”。
For specific travel, refer to the "Outline and Dimension chart".

编码器 Encoder

C	磁栅 Magnetic grid
D	光栅 Grating

分辨率 Resolution ratio

010	1μm分辨率 1 mu m resolution

导线长度 Wire length

200	200mm

默认“200mm导线”，如需其他长度请联系销售人员。
The default wire is 200mm. If you need other lengths, please contact the sales staff.

若有特殊要求，请咨询我司销售人员
If you have any special requirements, please consult our sales staff

选型举例：M373-230-L2-60-C010-200 为：M373系列，底座宽度230mm，半封闭，单动子，电机类型L2，有效行程60mm，磁栅编码器分辨率为1μm，导线长度200mm。
Selection examples: M373-230-L2-60-C010-200: M373 series, base width 230mm, semi-closed, single actuator, motor type L2, effective stroke 60mm, magnetic gate encoder resolution 1μm, wire length 200mm.

注：1、默认“编码器磁栅(C010)、光栅(D010)”，若有其他精度要求，请咨询我司销售人员。
2、如需光电开关，请单独订购。
Note: 1. The default value is "encoder magnetic grating (C010), grating (D010)". If you have other precision requirements, please consult our sales staff.
2. If you need the photoelectric switch, please order it separately.

驱动器匹配表(选配) Driver Matching table (Optional)

驱动器品牌 Brand of drive	驱动器型号 Driver Type	配套编码器延长线缆 Supporting encoder extension cable	配套动力延长线缆 Supporting power extension cable
高创 Gotron	M373-(06)(带接头)	磁栅： M373-(EC-MTE9PIN-线长)	M373-(PWR-63080-4P-线长)
		光栅： M373-(EC-MS15-线长)	

注：1、上表匹配驱动器仅供参考，请根据实际情况咨询我司销售人员；　2、编码器和动力延长线长度需一致，线缆长度默认3M，需要其他线长请咨询我司销售人员；
3、M373-230 直线电机兼容市面上大多数品牌和型号的驱动器，若客户指定其他品牌，请咨询我司销售人员
Note: 1. The matching drive in the above table is for reference only, please consult our sales staff according to the actual situation;
2. The length of encoder and power extension cable should be the same. The default cable length is 3M.
3. M373-230 linear motor is compatible with most brands and models of drives on the market. If customers specify other brands, please consult our sales staff

电机规格参数 Motor specifications and parameters

电机型号 Motor model		L2-W090		
峰值推力 Peak thrust		3846.0N	直线度 Straightness	±10μm/300mm
持续推力 Continue to push		1099.0N	相间阻抗@25° Interphase impedance @25°	9.0 ohms
峰值电流 Peak current		23.8Arms	相间电感 Phase-to-phase inductance	95.0mH
持续电流 Sustained current		6.8Arms	电气时间常数 Electrical time constant	10.6ms
电机常数@Tmax Motor constant @Tmax		44.0N/(W1/2)	最大端电压 Maximum terminal voltage	540Vdc
最大持续耗散功率 Maximum continuous dissipated power		624.3W	最大绕组温度 Maximum winding temperature	130℃
力常数 Force constant		161.6N/Arms	线圈重量 Coil weight	5.5KG
反向电动势 Reverse electromotive force		132.3Vpeak/(m/s)	电周期长度 Electrical cycle length	30.0mm
反馈 Feedback	磁栅 Magnetic grid	1.0μm分辨率 线缆长：200mm	安装方式 Installation method	水平安装/侧挂安装 Horizontal mounting/side mounting
	光栅 Grating	1.0μm分辨率 线缆长：200mm	负载 Load	在加速度1G、速度1000mm/s、驻留时间0.2s、运行1000mm行程情况下：水平安装：负载≤80kg；侧挂安装：负载≤60kg；最高运行限速：2000mm/s
重复精度 Repeat accuracy	磁栅 Magnetic grid	±5μm		
	光栅 Grating	±3μm		
导轨 Guide		内外嵌式四导轨 Inner and outer embedded four guide rails	模组重量 Module weight	60mm行程23.0kg(每增加60mm行程增加1.5kg)
原点感应器(外挂) Origin sensor (external)		K016-A3/K016-A4(选配)		

感应器接线图 Inductor wiring diagram

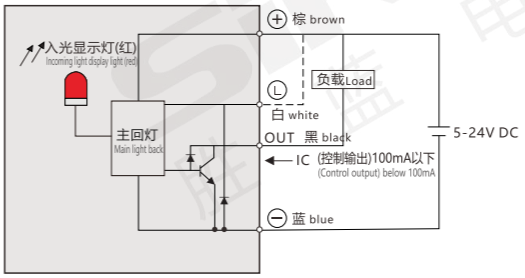

外形尺寸图 Dimensions

半封闭 M373-230-L2

单位：mm

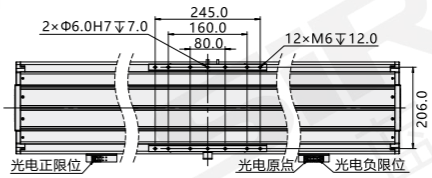

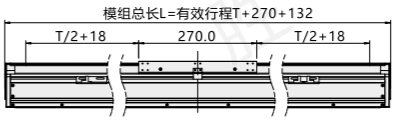

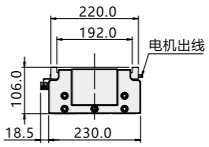

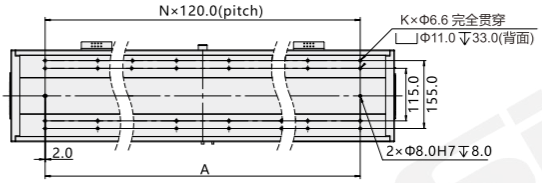

mm

有效行程(T) Valid itinerary	60	120	180	240	300	360	420	480	540	600	660	720	780	840	900	960	1020	1080	1140
A	360	360	480	480	600	600	720	720	840	840	960	960	1080	1080	1200	1200	1320	1320	1320
L	462	522	582	642	702	762	822	882	942	1002	1062	1122	1182	1242	1302	1362	1422	1482	1542
K	16	16	20	20	24	24	28	28	32	32	36	36	40	40	44	44	48	48	48
N	3	3	4	4	5	5	6	6	7	7	8	8	9	9	10	10	11	11	11

M373系列直线模组适配驱动器

M373シリーズライナー型モジュール適応ドライブ
M373 series linear module adaptor driver

激光切割机上的应用
Application on laser cutting machine

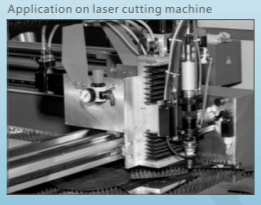

离子切割机上的应用
Application on ion cutting machine

脉冲 Pulse | EtherCAT 总线 EtherCAT bus | 110/220 VAC | 寿命长 Life is long

性能参数 Performance parameters

直线电机驱动器型号 Linear Motor Driver Model	M373-(03)	M373-(06)
直线电机模组型号 Linear motor module model	M373-60，M373-82，M373-95，M373-115	M373-145，M373-165，M373-195，M373-210，M373-230
主电源 Main power	110/220VAC	
逻辑电源 Logic power	110/220VAC	
输出持续电流 Output continuous current	3Arms	6Arms
输出最大电流 Output maximum current	9Arms	18Arms
控制方式 Way to control	位置控制：脉冲/方向，正反脉冲 Position control: pulse/direction, forward and reverse pulse	
	EtherCAT 总线 EtherCAT bus	
编码器接口 Encoder interface	增量式A+、A-、B+、B-、Z+、Z- Delta A+, A-, B+, B-, Z+, Z-	
工作温度 Operating temperature	0～40℃	

驱动器匹配表(选配) Driver Matching table (Optional)

驱动器品牌 Brand of drive	驱动器型号 Driver Type	驱动器型号 Driver Type	配套编码器延长线缆 Supporting encoder extension cable	配套动力延长线缆 Supporting power extension cable
高创 Gotron	M373-(03) (带接头)	M373-(06) (带接头)	磁栅： M373-(EC-MTE9PIN-线长) 光栅： M373-(EC-MS15-线长)	M373-(PWR-63080-4P-线长)
匹配模组型号 Match the module model	M373-60，M373-82， M373-95，M373-115	M373-145，M373-165， M373-195，M373-210， M373-230	/	/

注：1、编码器和动力延长线长度需一致，线缆长度默认3M，需要其他线长请咨询我司销售人员。
2、M373-(03)/M373-(06)驱动器支持脉冲、EtherCAT总线。

Note: 1. The length of encoder and power extension cable should be the same. The cable length is 3M by default.
2. M373-(03)/M373-(06) drives support pulse and EtherCAT bus

外形尺寸图 General dimension drawing

单位：mm

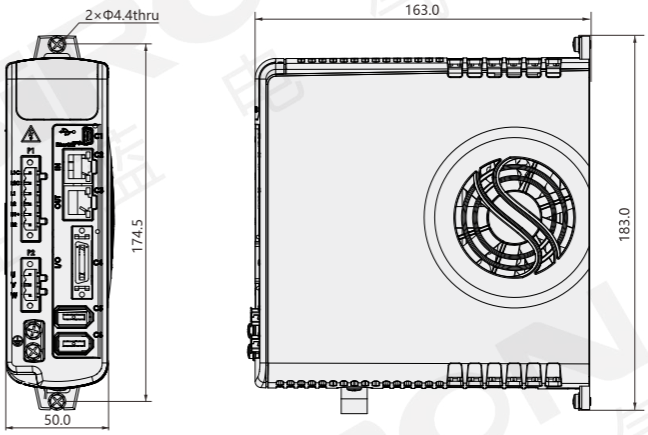

直线电机接口定义 Linear Motor Interface Definition

电机插头

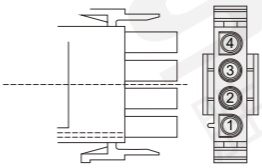

序号 Serial number	1	2	3	4
标注 Callout	M1	M2	M3	PE
功能 Features	电机相线 Motor phase line	电机相线 Motor phase line	电机相线 Motor phase line	保护地 Protected area
颜色 Color	红+黄 Red + yellow	蓝+绿 Blue + green	棕+黑 Brown + black	白+屏蔽 White + shielding

MS15 光栅插头

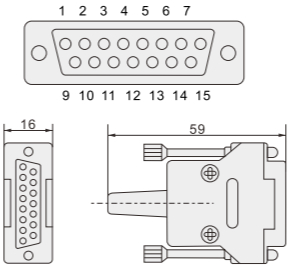

序号 Serial number	2	4	5	6	7	8
信号 Signal	GND	Z-	B-	A-	+5V	+5V
序号 Serial number	9	10	11	12	13	14
信号 Signal	GND	S1	S2	Z+	B+	A+

霍尔插头 The hole plug

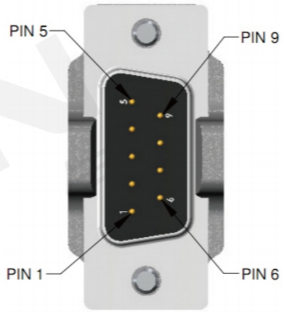

序号 Serial number	1	2	3	4	5
信号 Signal	Hu	Hv	Hw	+5V	GND

DMT 磁栅插头

序号 Serial number	1	2	3	4	5	6	7	8	9
信号 Signal	不接NC	Z+	B+	A+	+5V	Z-	B-	A-	GND

直线电机模组接线图 Linear motor module wiring diagram

驱动器 Driver	M373-(03)/M373-(06)
信号类型 Signal type	差分信号 Differential signal
脉冲频率 Pulse frequency	5MHz
控制电源 Control power	110/220VAC
主电源 Main power	110/220VAC

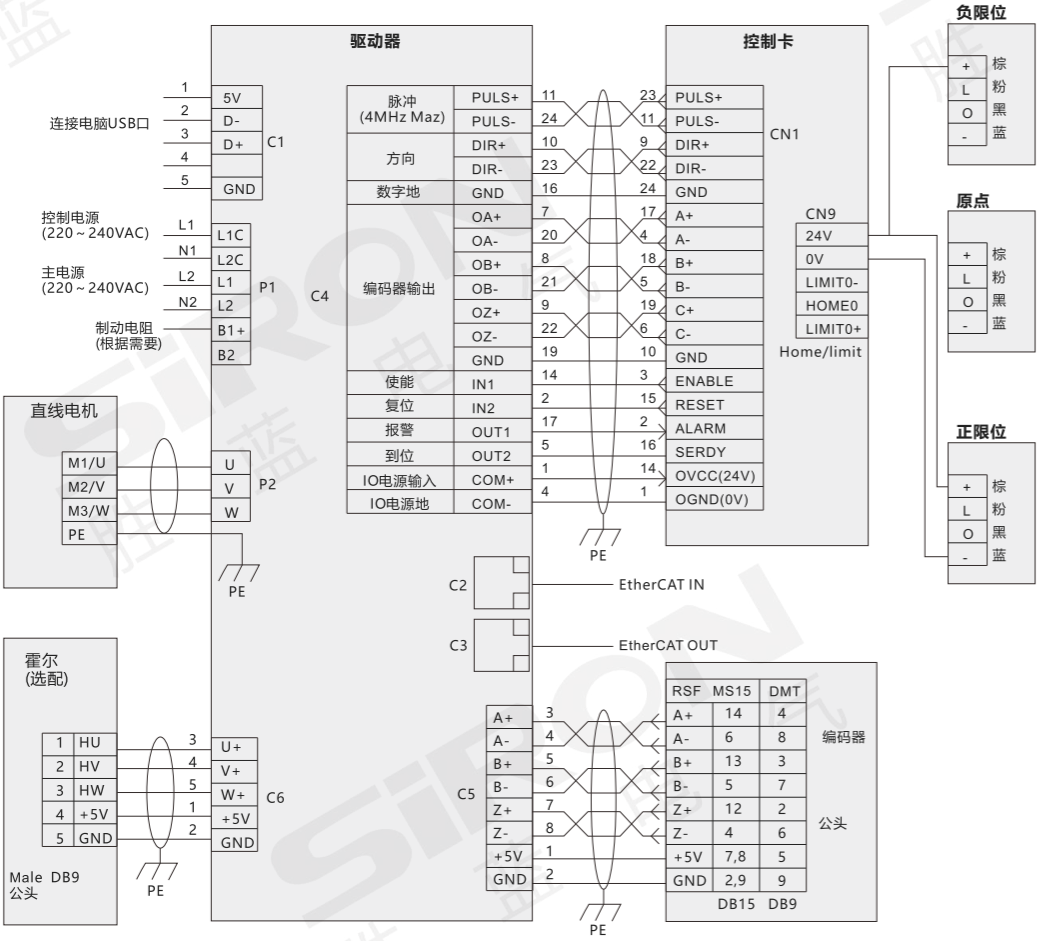

驱动器 Driver	M373-(03)/M373-(06)
信号类型 Signal type	单端信号 Single-ended signals
脉冲频率 Pulse frequency	500KHz
控制电源 Control power	110/220VAC
主电源 Main power	110/220VAC

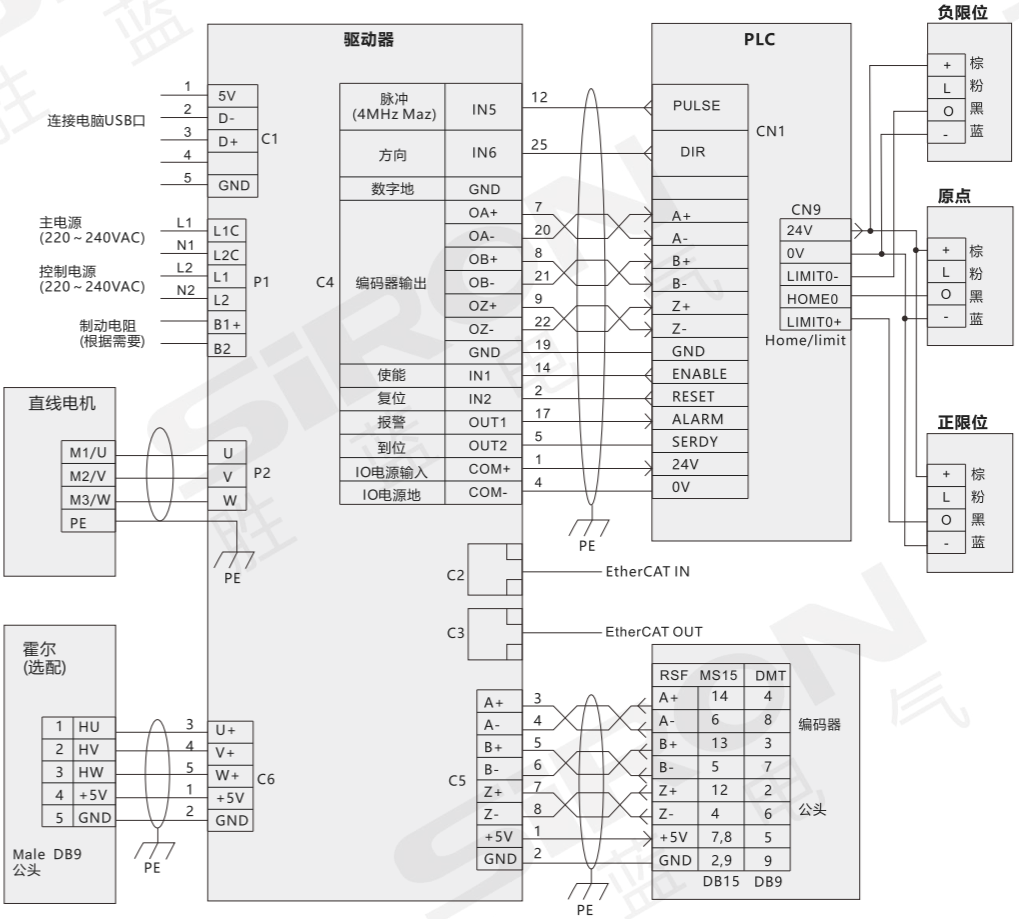

使用范例 Example of Use

影像视觉检查装置 Visual checking device for imaging

- 将视觉系统固定在X-Y-Z 3轴上，作PCB板的外观AOI检查；

Fix the visual system onto the X-Y-Z system and execute the AOI checks of the appearance of PCB.

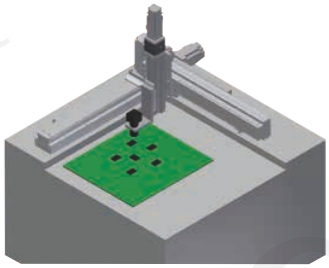

IC取放整列装置 IC take and place the whole column device

- 使用2支单轴电动滑台，可组合成简易式IC取放机构；

Install two single electric cylinder to combine a simple IC pick-and-place system.

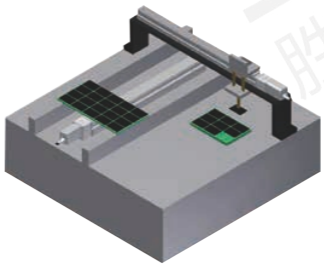

电路板表面清洁装置 Surface cleaning device for circuit boards

- 将PLASMA固定在电动滑台上，在输送带上方来回移动做电路板表面的清洁工作；

Fix the PLASMA onto the electric cylinder and move back and forth on the conveyor to do the surface cleaning for the circuit boards.

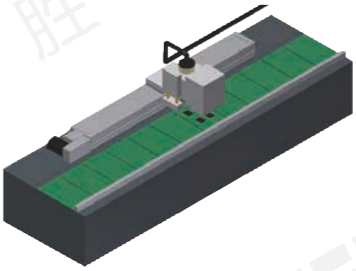

光碟片UV照射装置 Optical disc UV irradiation device

- 使用单轴电动滑台组合成X-Z 2轴机构，可用于光盘片UV照射装置；

Combine three single actuators into a X-Z system,which can be used in ultra-violett exposure devices for compact discs.

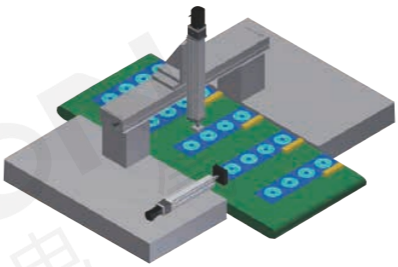

小型部品取放装置 Pick-and-place devices for small components

- 使用单轴电动滑台组合成X-Y-Z 3轴，可用于小型零部件的取放装置；

Combine three single actuators Into X-Y-Z axes,which can be used in pick-and-place devices for small components.

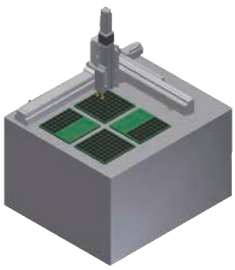

Ic打印装置 IC printer device

- 将IC装置放于滑台上，利用滑台搭配伺服或步进马达，可等速移动的特性，执行激光打印的工作；

Place the IC device on the electric cylinder.Use the feature:"equal-speed sliding" to execute the laser printing.Actuators are capable to adapt servo motor and stepping motor.

使用范例 Example of Use

溶剂表面刮平机构 Leveling mechanism for solvent surfaces

- 利用电动滑台可等速移动特性，可将黏稠溶剂表面做整平处理；
  Use the feature: "equal-speed sliding" to level the surface of glutinous solvents.

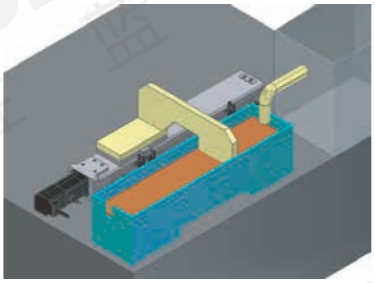

电路板搬送装置 Conveyance device for circuit boards

- 将2支单轴电动滑台组合成X-Z双轴机构，执行电路板上下左右的搬送工作；
  Combine two single actuators to an X-Z system and conveys the circuit 3board across left and right as well as up and down.

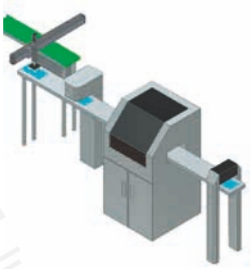

高速取放装置 IC printer device

- 将料架上之零件进行取放的装置，可进行长距离工序的搬运；
  Place the IC device on the electric cylinder. Use the character of equal-speed sliding and capable to adapt servo motor and stepping motor to execute the laser printing.

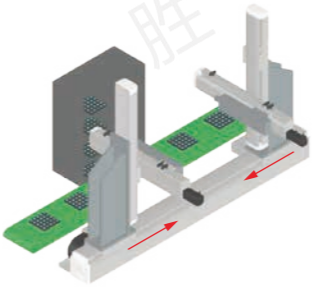

贴片装置 Aligning device for pick-and-place of IC boards

- PCB基板的焊接及贴片的机构，可双载台以节省空间；
  Install two single electric cylinder to combine a simple IC pick-and-place system.

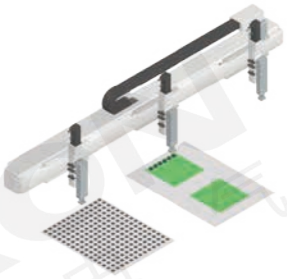

检测装置 Barcode scanning device

- 可高速移动，双载台的检测机构；
  Install the X-Y multi-axis system to automated warehouse to execute the scanning of barcode.

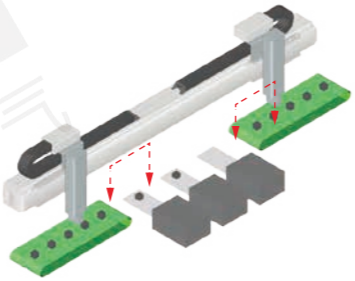

液晶面板检查装置 Assembling device on disc machine

- 利用同动带动激光雕刻部，以进行相关雕刻作业；
  Use the feature multi-positioning of the electric cylinder to drive the sucker and cylinders to do the assembly of small components.

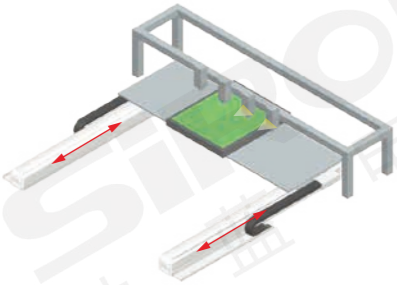

模组非标定制型号说明
Module non-standard custom model description

丝杆模组型号非标定制举例说明 Lead screw module model non-standard customization example

M30 1 — 2 — 50 — BC — M 05 — E

5 — K3

模组系列 Module series: M30

本体代号 Type of body

1	

导程 Lead

2	2mm
5	5mm
10	10mm

行程 Trip

50-800mm 50mm间隔

行程50限定只能安装2组光电
Trip 50 limited onlyCan install 2 groups of photoelectric
见行程表

马达位置 Position of motor

BC	马达外露 Exposure of motor
BM	马达下折 Under the motor off
BL	马达左折 Motor left off
BR	马达右折 Motor right off

马达品牌 Brand of motor

M	三菱 Mitsubishi
P	松下 Panasonic
Y	安川 Yaskawa
T	台达 Delta
S	胜蓝 SIRON
A	禾川 Grain of sichuan
H	汇川 Kymmene
ST	步进 Step by step

带刹车在功率后边加字母“B”

马达功率 Power of motor

05	50W
10	100W

原点感应器 Origin inductor

外挂型 External hanging type	
C	马达侧 Side of motor
D	反马达侧 Reverse side of motor
E	无 NO

端点极限感应器 End limit inductor

5	无

*若需感应器请单独选购
* Please buy a separate sensor if you need one

定制样式 Custom style

K3 .... JC

*见下表
* See table below

定制样式 Custom style	释义 Paraphrase	定制样式 Custom style	释义 Paraphrase	定制样式 Custom style	释义 Paraphrase
K3	模组安装3:1减速机	S01	双滑台，滑台同向运动	SL01	模组安装手摇轮
S	短滑台	S02	双滑台，滑台相对运动，单电机驱动	SL02	模组安装手摇轮，自锁装置
L	长滑台	S03	双滑台，滑台相对运动，双电机驱动	SI03	模组安装手摇轮，自锁装置，标尺
F	模组安装风琴罩	FZZ	模组为辅助轴	D20	换直径20丝杆
U01	上安装孔定制	TL	模组安装拖链	JC	电机带键槽使用
D01	下安装孔定制	DG	模组外部加辅助导轨	/	/
UD01	上下安装孔定制	DG2	模组内部更改导轨	/	/

皮带模组型号非标定制举例说明 Belt module model non-standard customization example

M33 0 — 30 — 50 — L — M 10 — E

5 — K3

模组系列 Module series: M33

本体代号 Type of body

0	

导程 Lead

30	30mm
60	60mm

行程 Trip

50-800mm 50mm间隔

行程50限定只能安装2组光电
Trip 50 limited onlyCan install 2 groups of photoelectric
见行程表

马达位置 Position of motor

L	马达外置左侧 Motor external left side
R	马达外置右侧 Motor external right side
BL	马达外置左折 Motor external left fold
BR	马达外置右折 Motor outside the right fold
DL	马达下置朝左 Motor down to the left
DR	马达下置朝右 Motor down facing right
UL	马达上置朝左 Motor up facing left
UR	马达上置朝右 Motor up facing right

马达品牌 Brand of motor

M	三菱 Mitsubishi
P	松下 Panasonic
Y	安川 Yaskawa
T	台达 Delta
S	胜蓝 SIRON
A	禾川 Grain of sichuan
H	汇川 Kymmene
ST	步进 Step by step

带刹车在功率后边加字母“B”

马达功率 Power of motor

10	100W
40	400W

原点感应器 Origin inductor

外挂型 External hanging type	
C	马达侧 Side of motor
D	反马达侧 Reverse side of motor
E	无 NO

端点极限感应器 End limit inductor

5	无

*若需感应器请单独选购
* Please buy a separate sensor if you need one

定制样式 Custom style

K3 .... JC

*见下表
* See table below

定制样式 Custom style	释义 Paraphrase	定制样式 Custom style	释义 Paraphrase	定制样式 Custom style	释义 Paraphrase
K3	模组安装3:1减速机	D01	下安装孔定制	TL	模组安装拖链
S	短滑台	UD01	上下安装孔定制	DG	模组外部加辅助导轨
L	长滑台	S01	双滑台，滑台同向运动	DG2	模组内部更改导轨
F	模组安装风琴罩	S02	双滑台，滑台相对运动，单电机驱动	CD	模组为从动轴
U01	上安装孔定制	S03	双滑台，滑台相对运动，双电机驱动	/	/

关于保修

1. 保修对象

以下规定的保修，适用于本公司生产制造、销售的产品（以下称保修对象）。

2. 保修期限

产品的保修期为出货到贵司指定场所后的1年间。（继电器相关产品除外）。

3. 保修范围

1）在上述保修期限内，由于本公司的责任造成的故障时，免费提供替代品进行更换或免费进行修理。但即使是在保修期限内，符合下列描述的故障时将视为保 证对象以外。　另外，进行替代品的更换或修理时，保修期限的起始日期为产品采购日期。

① 使用说明书、其它途径提供的仕样品等记载以外的由于不适当的条件、环境、安装、使用方法引起的故障。

② 客户的装配或软件的设计内容等保修对象以外原因引起的故障。

③ 在本公司以外进行改造、修理引起的故障。

④ 使用说明书等所记载的消耗部品保管不当、确认为防止更换引起的故障。

⑤ 以本公司产品出货时的科学、技术水准，不可预见的原因产生的故障。

⑥ 其它火灾、地震、水灾等的灾害以及电压异常等非我司责任以外、外部原因引起的故障。

2）保修范围以上述第一项内容为准，保修产品故障引起的客户方的二次损害（装配损伤、机会遗失、利益损失）以及其它损害为保修对象以外内容。

4. 适用用途

我司产品广泛应用于一般工业的设计、制造。因此，不适用于以下用途的使用。但事前与我司商量，在确认客户产品的仕样的情况下，明确额定、性能，协商好必要的安全对策时可适用。另外，此时的保修范围也如上所述。

① 原子力发电、航空、铁路、船舶、车辆、医疗器械等可能给人命及财产带来很大影响的设备。

② 电气、煤气、下水道等的公共设施。

③ 在室外使用以及以此基准使用说明书等规定以外的条件、环境下的使用。

④ 上述①和②为基准，安全相关需要高度考虑和注意的用途。

版权所有
仿冒必究
2014Z11S032987

本目录记载的内容的著作权当我司所有，拒绝转载、复制。
型式、仕样、其它的记载内容可能不进行预告直接变更，请提前知悉。
本书记载的内容是根据2014年产品目录的情报进行编写。

保証について

1.対象製品

以下に規定する保証は、当社が製造・販売する製品（以下「対象製品」という）に適用します。

2.保証期間

対象製品の保証期間は、貴社のご指定場所にご納入後1年間とします。リレー関する製品は除外します。

3.保証範囲

」｛1｝ｮ上記保証期間内に当社の責任による故障が発生した場合は、無償での代替品との交換または修理をさせていただきます。ただし、保証期間内であっても、次に該当するの場合は保証対象外とさせていただきます。
なお、代替品との交換または修理と行った場合でも保証期間の起算日は対象製品の当初ご納入日とさせていただきます。
①取扱説明書、別途取り交わした仕様書などに記載された以外の不適当な条件・環境・取り扱い・使用方法に起因した故障。
②お客様の装置または、ソフトウェアの設計内容など、対象製品以外に起因した故障。
③当社以外による改造、修理に起因した故障。
④取扱説明書に記載している消耗部品が正しい保守、交換されていれば、防止できたと確認できる故障。
⑤当社出荷時の科学・技術水準では、予見が不可能だった事由による故障。
⑥その他、火災、地震、水害などの災害及び電圧異常など当社の責任ではない外部要因による故障。
」｛2｝ｮ保証範囲は下記（1）を限度とし、対象製品の故障に起因するご客様での二次損害（装置の損傷、機会損失、逸失利益等）及びいかなる損害も保証の対象外とさせていただきます。

4.適用用途

当社の製品は一般工業向けの汎用品として設計・製造されております。
従いまして、上記のような用途での使用は意図しておりませんので適用外とさせていただきます。た
だし、事前に当社までにご相談いただき、お客様の責任において製品の仕様をご確認の上、定格・性能に対してご了承いただき、必要な安全対策と講じていただく場合は適用可能とさせていただきます。
なお、この場合においても保証範囲は上記と同様といたします。
①原子力発電、航空、鉄道、船舶、車両、医療機器などの人命や財産に多大な影響が予想される設備。
②電気、ガス、水道などの公共設備。
③屋外での使用および、それに準ずる取扱説明書などで規定していない条件・環境での使用。
④上記①及び②に準じる安全に関して高度な配慮と注意が要求される用途。

このカタログの収録内容はすべて当社に著作権があります。無断転載・複製はかたくお断りします。
形式・仕様・その他の記載内容について予告なく変更する場合がありますので、あらかじめご了承ください。

About Warranty

1.Warranty Objects

The following provisions of the warranty applicable to the Company manufacturing and sales of products (hereinafter referred to as warranty objects).

2.Warranty Time

The period for protecting to fix our products is one year.(From the day when shipped to the designed areas of your company).And the products except relay and related products.

3.Warranty Coverage

1) In the above warranty period, if there is any breakdown which caused by us, our campany will be responsible for giving free maintain.Free maintain won't be given under the following circumstance even during the warranty period.In addition,the warranty start date is from the day when you purchase the products.
①The breakdown caused by the manipulation that hasn't follow the requests as inappropriate condition, environment,fixing or the usage.
②The breakdown caused by other outside warranty object which assembly or software design by your own.
③The breakdown caused by customer maintain and fixing out of our company.
④The breakdown caused by the inappropriate preservation of the expendable parts.
⑤The breakdown caused by something unforseeable reasons when our company shipped.
⑥The breakdown caused by the exterior factors such as fires, earthquakes, floods and other abnormal voltage which not our responsibility
2) The warranty scope to the first item shall prevail, guarantee product fault from the client secondary damage (assembly damage, opportunity lost, lost profits) and other damage is outside the warranty.
Our products are widely used in general industrial design, manufacture. So, not for the following purposes.However, if you prior to our negotiations, confirmed the customer product samples, clear rated performance, and consultation with the necessary safety .

4.Suitable Use

①It may have significant impact to life and property of the equipment which atomic power generation, aviation, railways, ships, vehicles, medical equipment.
②The public facilities of electric, gas, sewer.
③It is used in the outdoor or under instructions other than those specified conditions, environments.
④Please be careful for the a and b.

All rights reserved. No reproduction or republication without written permission.
The model,specification and other description of products can be modified without separate notification.